□ □□□□□□□ □□□□ □ □□□□□□□□□□□ □□□□ □□□ □ □□□□□ □□ □□□□□□ □□□ □□□□□□ □ □□□□□ □□□□□ :□□□□□□□□ □□□□□□□ ...□□□ □ □□□□□□ □□□□ □ □□□□□□□ □□□□□ □ □□□□□□□□ □ □□□□□□□ □ □□□□□□□ □□□□□□

□□□□□ UHF □□□□□□□ □□□	□□□□□ UHF □□□□□□□ □□□
ACM-9662 17 * 17 □□□	ACM-9629 22.5 * 22.5 □□□
ACM-9654 19 * 93 □□□	ACM-9627 30 * 45 □□□
ACM-9640 19 * 93 □□□	ACM-9620 9.7 * 27 □□□
ACM-9634 44 * 46 □□□	ACM-9613 12 * 9 □□□
ACM-9630 44 * 46 □□□	ACM-9610 10.4 * 44.5 □□□

00000

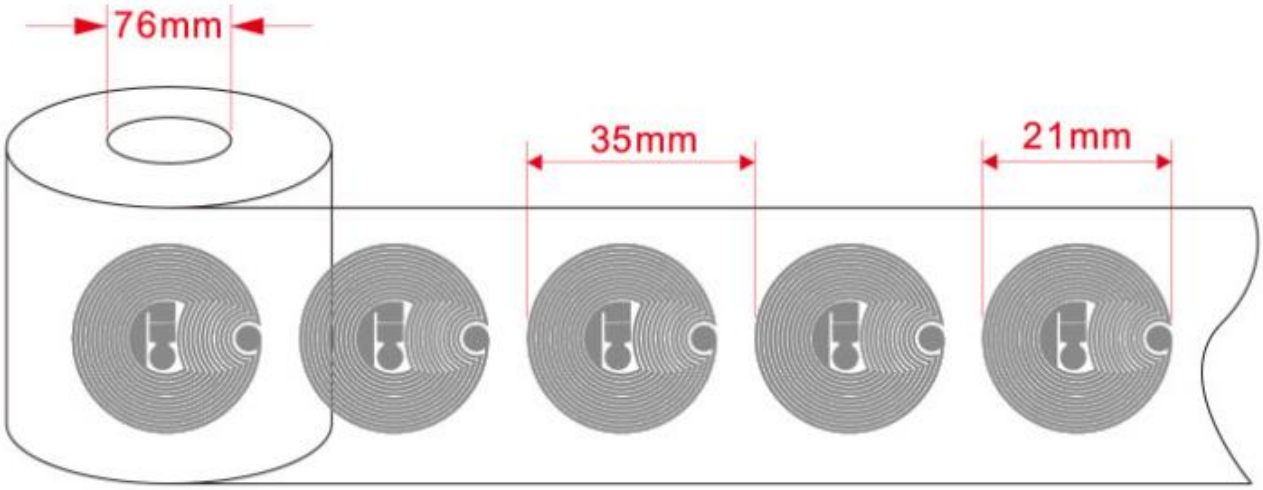
76mm
35mm
21mm

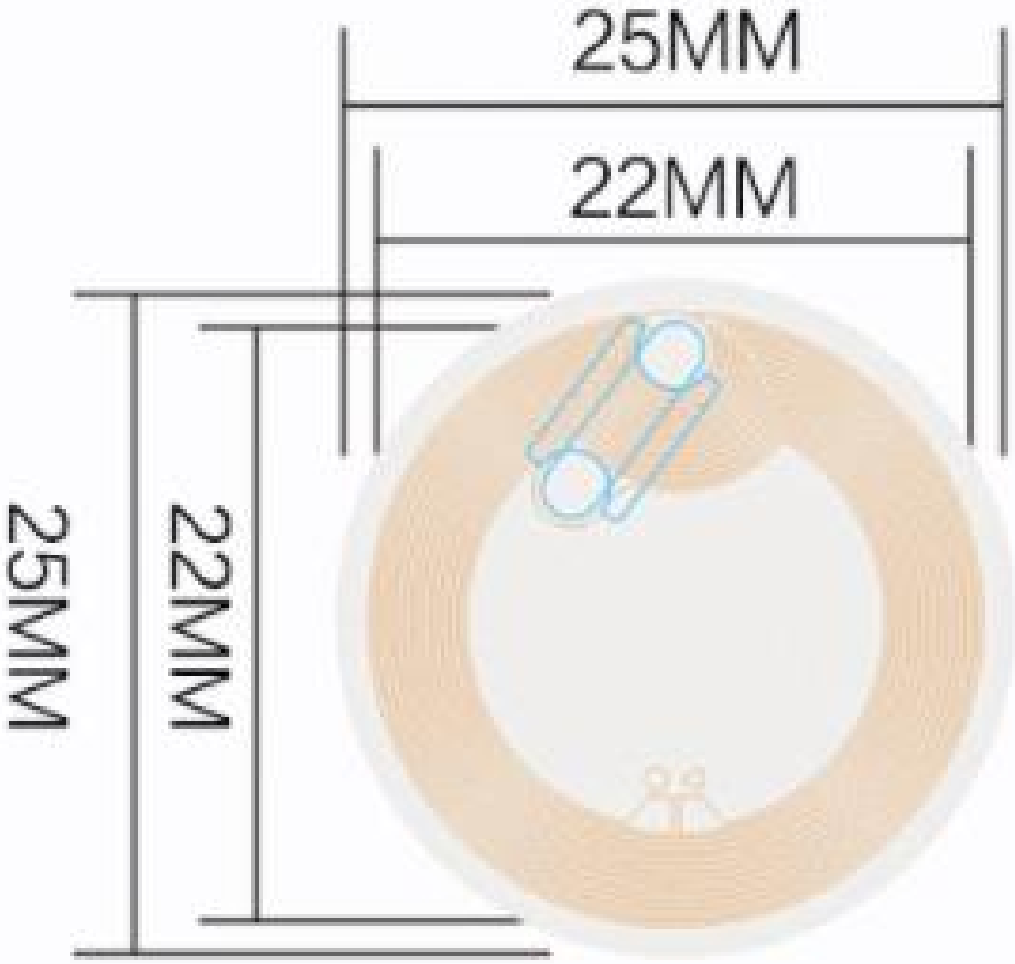
25MM
22MM
25MM
22MM