□□□□□180kg□□□□□□□□□L□□□□□

PL□□□□□
1.PL□□
□□□□□□□□□□
2.□□□□□□□□□□□□
3.□□□□□60U / 180U / 280U / 500U

□□□□	□□□□□□□□□□□□□17×38mm□

12VDC/24V

.24kg/.32kg/.5kg

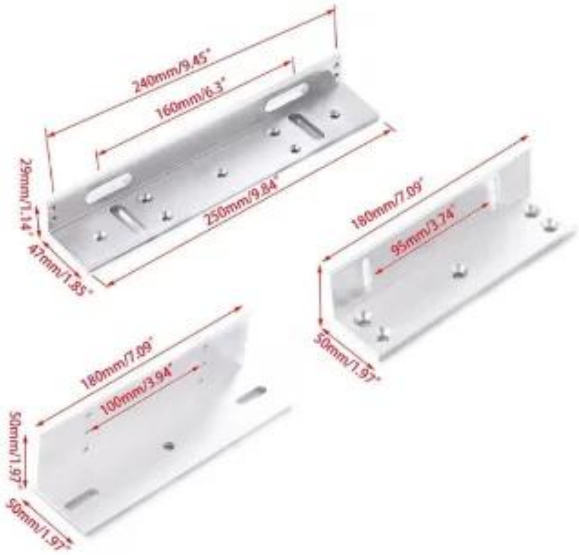
240mm/9.45"
160mm/6.3"
29mm/1.14"
47mm/1.85"
250mm/9.84"
180mm/7.09"
95mm/3.74"
50mm/1.97"
180mm/7.09"
100mm/3.94"
50mm/1.97"
50mm/1.97"

□□□□

- □□ACMGoldbridge□□□□□□□□□□□□□2□□□□□□□□□□□□□□□□
- □□□□□ACM Goldbridge□□□□□□□□□□□□□□□□□□□□□□
- □□□□□□□□□□□□□□□□□□□□□□□□□□□□□□

□□□□□□□□□□

Installation diagram

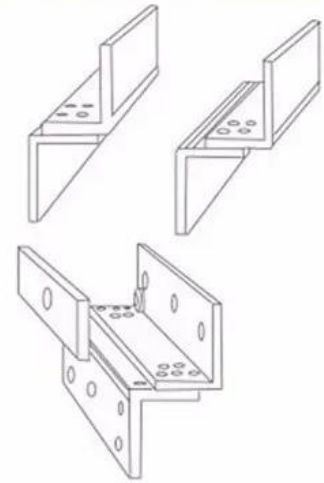

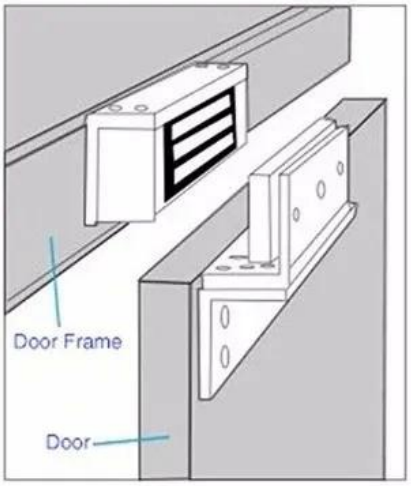

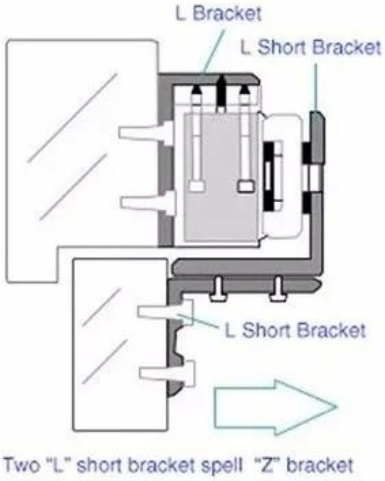

Installation real effect figure

□□□□□

□□□□
□□□□□□□□□□□□□□□□□□DHL□FEDERAL EXPRESS□TNT□UPS□EMS□□□□□□□□□□□□□□□□□□□□
□□□□□□□□□□□□□□□□□□□□□□□□□□□□□□

□□
L□□□□□□□□□1□□□□1□□□□□□□□□□30□□
□□□□□□□□□□ 54.5×20×30.5□□□□□□□□□□□□□□15□□□

[illegible]

[illegible]20[illegible]

[illegible]

ACM-Y180 L

L□□□□□
□□□□170x38m
□□□□□□□□180KG□□□□□

ACM-Y180 ZL

ZL□□□□□
□□□□170x38m + 130x37mm
□□□□□□□□180KG□□□□□

ACM-Y180 U

U□□□□□
□□□□130×46×28 mm
□□□□□□□□□180KG□□□□□

ACM-Y180 LC

LC□□□□□
□□□□□□□□□180KG□□□□□

ACM-Y180 ZLC

ZLC□□□□□
□□□□□□□□□180KG□□□□□

ACM-Y180 Z

Z□□□□□
□□□□130×37mm
□□□□□□□□180KG□□□□□

You may need

□□□□□□□□□□□□□□□□□□□□□□□□

ACM-Y700

□□□□□□□□□□□□□□□□□□□□□□□□□□

ACM-Y600

□□□□□□□□□□□□□□□□□□□□□□□□□□□□□□□□

ACM-Y601

□□□□□□□□□□□□□□□□□□□□□□

□□□□□□□□□□□□□□□□□□□□□□□□

ACM-WEG02

□□□□□□□2□□□□□□□□□□□□□□□□□□□□
□RS232□RS485□□□TCP / IP□□□

ACM-K2A

□□□□□□□□□□□□□□□□□□□□K2A□115×40mm□
K2B□86×86mm

ACM-Y806-3A

□□□□□□□□□12V / 3A

ACM-Y280

□□□□□□□□□□280kg / 600lbs□

ACM-26X

125Khz□□□□□□26/34□□□□□□□
□□115mm×75.5mm×16.8mm

ACM-EMI-S

125KHz EM□□□□□

□□□□□□□

1□□□□24□□□□□□□□□
2□□□□□□□□□□□□□□□□□□□□□□□□□□□□□□□□□□□□□□□
3□□□□□□OEM / ODM
4□□□□□fashin desing□□□□□□□&□□□□□□□□□□□
5□□□□□□□□□□□□

1□□□□□□□□□□□□□□□□□□□□□□□□□□□□□□□□□
2□□□□□□□□□□□□□□□□□□□□□□□□□
3□□□□□□□□□□□□□□□□□□□□□□□□□□□□□□□□□□2 - 3□□□□□□□□
6□□□□□ □□□□□□□□□□□□□□1□5□□□□□□□□□□7□30□
7□□□□□ T / T□□□
8□□□□ □□□□□□□□DHL□FEDERAL EXPRESS□TNT□UPS□EMS□□□

□□□□□□

Q□1.□□□□□□□□□□□□□□
A□E□□□

Q□2.□□□□□□□□□□□□□□□□□□
A□T / T□Paypal□□□□□□□□□□□□□
□□□□□□□□□□□□□□DHL□Federal Express□TNT UPS□□□□□□□□□□□□□□□□

Q□3.□□□□□□□□□□□□□□□□□□□□□□□□□□□□□□□□□□□
A□□

Q□4□□□□□□□□□□□□□□□□□□□□□□□□□
A□□□□□□□□□□□□□□□□5000pcs□□□□3-7□□□□100,000pcs□□□□7-15□

Q□5□□□□□□□□□□□□□□□□□□□□□□□
A□□ OEM□□□□□□□□□□□

Q□6.□□□□□□□□□□□□□□□□□□□□□□
□□□20□□□□□□□□RFID□□□/ NFC□□/ RFID□keybod / RFID□□□□□rfid□□□□□□□□□□□□□□□□□□□□□□□□□□□□□□1□□□□