Descrição do Produto

Comprar Digital Escondido Pequeno Lidar Com Maçaneta Da Porta Bloqueio Eletrônico

1. O bloqueio inteligente com tecnologia de reconhecimento biométrico híbrido.
2.Provide alta segurança desbloquear caminho pelo modo de segurança - Face + Fingerprint.

Projeto 3.Reversible para caber para todo o sentido aberto da porta

Bateria de lítio recarregável.

Parâmetro Descripção

Desprovido

Liga de Zinco

Cartão de ro

Isutsou/árFiP/o

Senha/FRID

M

MóFd(ulopd.e6Caarlt)ão

Comum

USB

ação

Bar Fontanade Ebénterigi 4 m Ah Mais de Vivez das baterecia de 1 ano)

Espes35ra9dmmporta78(Imex35eL,Fx44(Dimm

7D8i(mLe)n×s3o5e(sLt)r×a3s4e(iDr)amsm

Imagens detalhadas

Características:
• Reconhecimento de rosto preciso e de alta velocidade no modo 1: N
• Tela de toque capacitiva com menu de ícones visuais
• Equipado com sensor de impressão digital SilkID
• Fornecer alta segurança desbloquear caminho pelo modo de segurança - Face + Fingerprint
• bateria de lítio recarregável
• design reversível para caber para toda a direção da porta aberta
• Terminais externos para extrair energia de back-up de uma bateria de 9V
• alarme inteligente para bateria fraca & operação ilegal & Anti invasão
• Modo de passagem suportado

• módulo de cartão MF é opcional

Face Regonition

ZK Face Algorithm V7.0
Verification Speed< 1s

Touch Screen

2.8 Inches Capacitive
Screen with Visual Menu

SilkID Sensor

PIV Certificate, Live Fingerprint
Detection (Dry, Wet, Rough).

Lithium Battery

The Rechargeable Battery Can Last
One Year When It Is Fully Charged

Mutilple language

English, Spanish, Portuguese
(Support Customization)

Mifare Card

Advanced Encryption
Technology

Smart Alarm

Low Battery Warning
& Illeglal Operation

USB Port

Upload and Download
the Data via USB

Dimensions

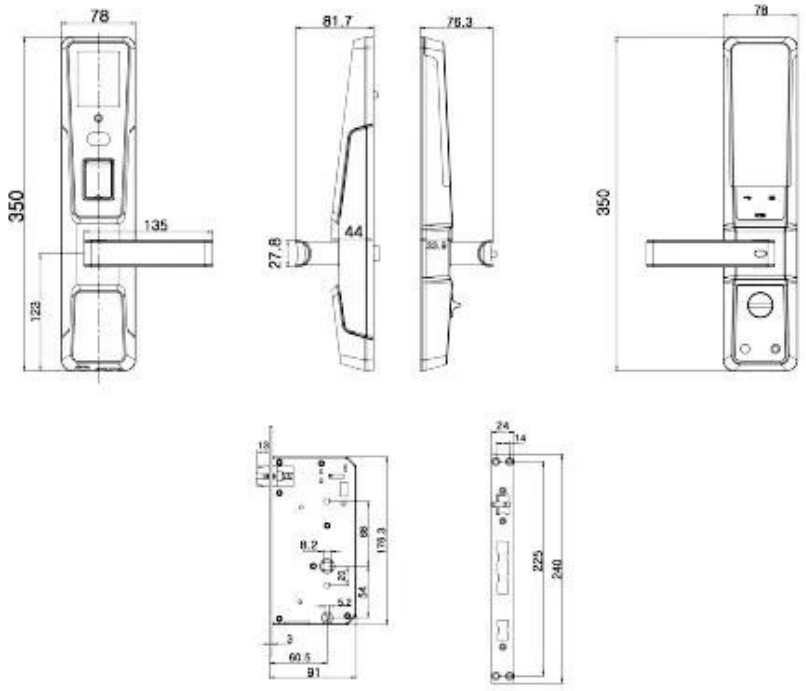

Silver

Gold

Diagram

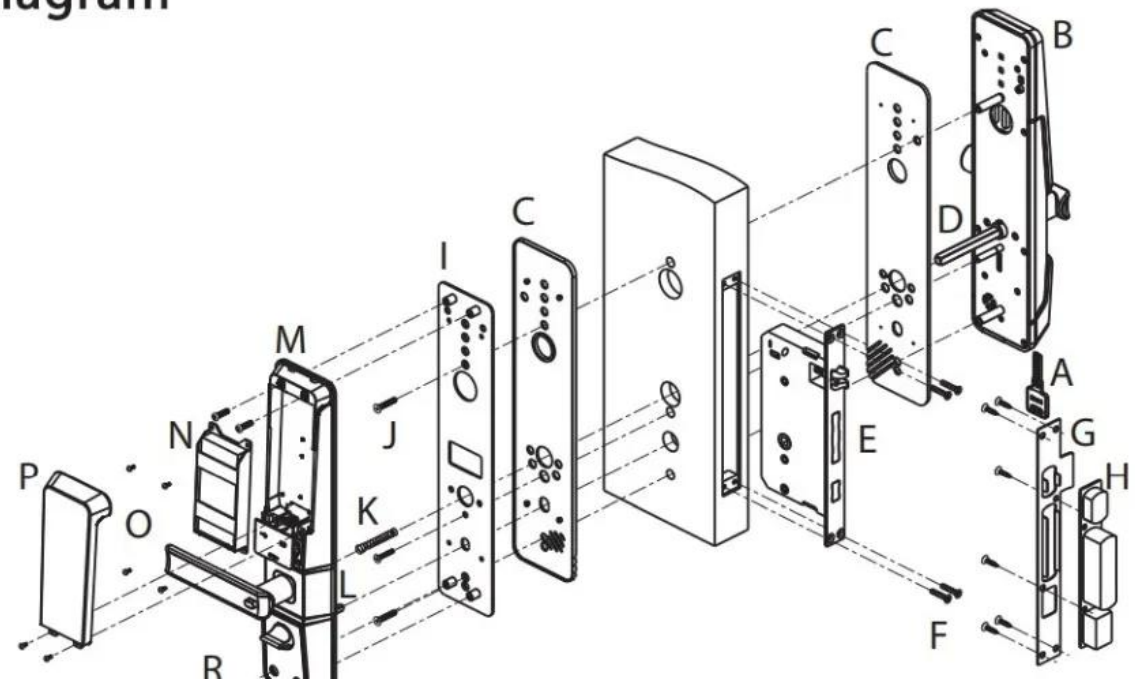

Packing List

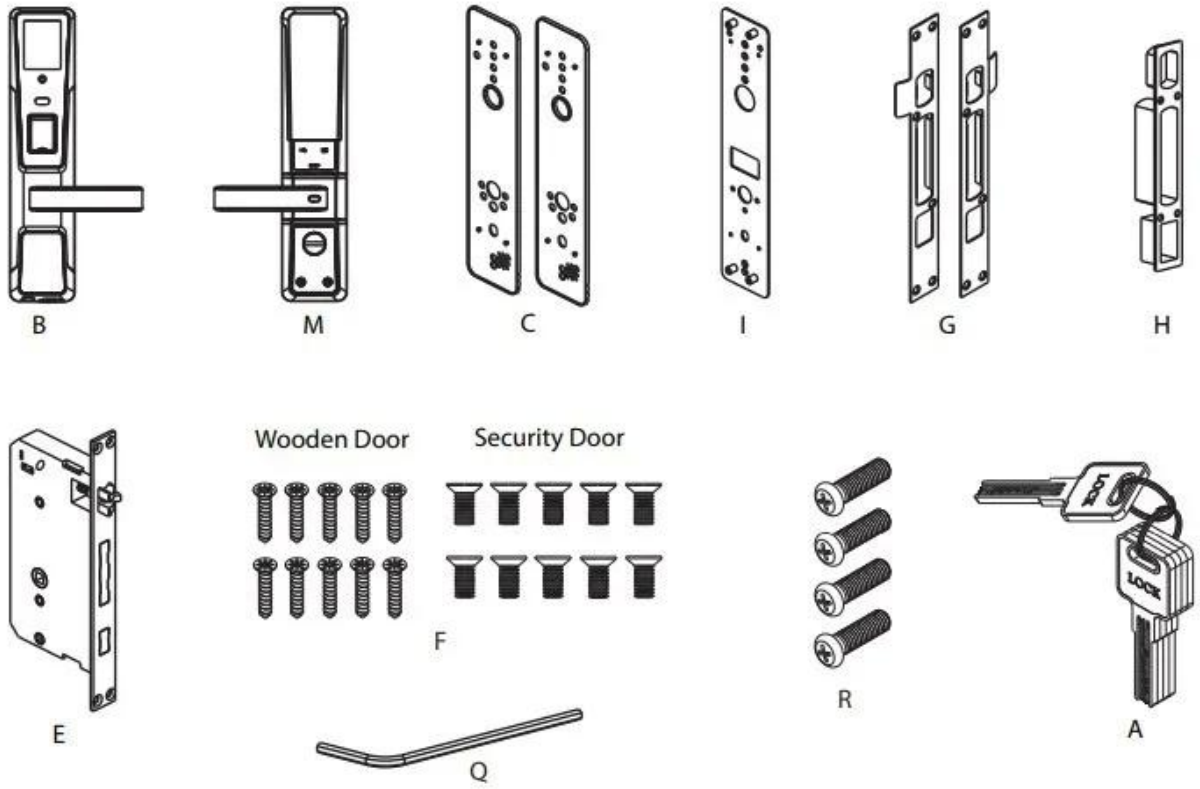

Embalagem & Entrega

Forma de envio (apenas para referência de novos clientes)

Nós somos um dos principais exportadores de produtos RFID na China desde 2000 anos. Com rica experiência em comércio internacional, conhecemos muito bem o transporte internacional. Sabemos qual é o expresso ou a linha aérea / marítima barata e segura para o seu país. Nós podemos fornecer vários certificados para você limpar o seu costume para, como CO, FTA, Formulário F, Forma E ... Ect. Nós forneceremos nossa sugestão profissional para o seu envio. EXW, FOB, FCT, CIF, CFR ... termo de comércio são bons para nós. Podemos ser seu parceiro confiável para produtos e remessa.

produtos relacionados

ACM-8011-3Y

Fechadura da porta inteligente RFID

ACM-L100

Fechadura da porta de impressão digital inteligente

ACM-S600

Fechadura da porta de impressão digital econômica

ACM-M100

Bloqueio da porta da impressão digital do reconhecimento de cara

ACM-TI100

Fechadura da porta da impressão digital de alta qualidade

ACM-L200

Fechadura da porta do RFID da impressão digital

Nosso serviço

1, todos os inquéritos serão respondidos dentro de 24 horas
2, profissional fabricante e fornecedor, bem-vindo a visitar o nosso site e nossa fábrica
3, OEM / ODM disponível
4, de alta qualidade, fashin desing, razoável & preço competitivo, prazo de entrega rápido
5, serviço pós-venda:
1), todos os produtos terão sido estritamente qualidade verificada em casa antes de embalar
2), todos os produtos serão bem embalados antes do envio

3), todos os nossos produtos têm garantia de 2-3 anos se o dano não é causado por humano
6, entrega mais rápida : Cerca de 1 ~ 5 dias para a ordem da amostra, 7 ~ 30 dias para a ordem de maioria
7, pagamento: Você pode pagar pelo pedido via: T / T, Western Union, Paypal.
8, envio: Temos uma forte cooperação com a DHL, FEDEX, TNT, UPS, EMS, remetente pela SEA e por AIR, você também pode escolher seu próprio remetente de transporte.

Perguntas frequentes

Q: 1. Como posso fazer um pedido?
A: Por favor, liste sua exigência para nós via e-mail. Então vamos enviar a oferta para você no mais breve tempo, após a confirmação da ordem, vamos organizar a produção o mais rápido possível.

Q: 2. o que acontece com o pagamento e envio?
Um: T / T, Paypal, Western Union.
Os clientes podem escolher por mar, ar ou expresso (DHL, FedEx, TNT UPS etc.)

Q: 3. Como posso obter uma amostra para verificar a sua qualidade?
A: Nós poderíamos fornecer amostra grátis para você, e o custo do frete pago por você.

Q: 4. Quanto tempo posso esperar para obter as amostras?
Um: depende da quantidade. Normalmente 3-7 dias para 5000 pcs e 7-15 dias para 100,000pcs

Q: 5 Seus produtos podem ser personalizados?
Um: quase todos os seus produtos são personalizados, incluindo a materia, tamanho, espessura e impressão. Ordens do OEM são muito bem-vindos.

Q: 6. você é uma empresa comercial ou fábrica?
Nós somos um dos maiores fabricantes de cartões RFID / etiquetas NFC / RFID keybod / pulseira RFID, leitor RFID e produtos de controle de acesso na China há mais de 20 anos.