Отказоустойчивый электрический замок двери Strike
Подходит для системы контроля доступа

Y-136SNO / NC предназначен для деревянных дверей, металлических дверей, дверей из ПВХ и так далее. Продукция нашей компании разнообразна и полностью укомплектована. Принцип действия электрического удара заключается в том, что электроэнергия превращается в магнитную силу. У электрического удара есть два рабочих режима: один из режимов - блокировка двери при отключении питания. В других режимах дверь блокируется при включении питания.

Оборудование для контроля доступа

Разнообразная Холодильник Стенгт

DC12V(нужно только для DC24V) Тепмпература

Деревянная дверь, **Медная дверь**, дверь ПВХ

Температура воздуха, °С

Влажность, %

Подъем, м/с

Скорость ветра, м/с

Давление, мм рт. ст.

Температура воздуха

~ор%а(боеечзакяовнлдаежнсоасцтйьи)

Сигналобратнойфиусвкяцзиия(опционально)

Преимущество продукта

* Холдинг 500 кг.
* Специальная конструкция, легко отрегулировать расстояние от язычка.
* Предназначен для металлического каркаса просверлить отверстие, а затем установить его непосредственно.
* Тестирование до 100000 циклов.
* Высокотемпературный окрашенный, прочный и красивый художественный.
* Сертификат CE Европейского Союза, MAC-сертификат Управления общественной безопасности Китая.

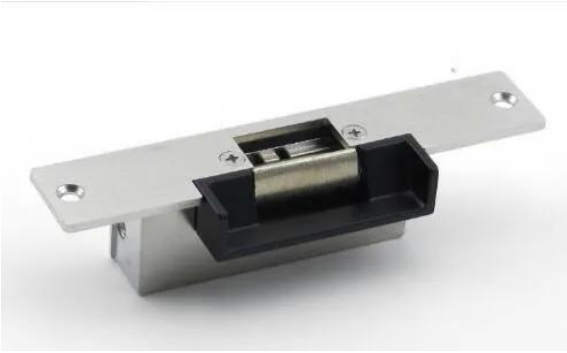

PRODUCT
INFORMATION

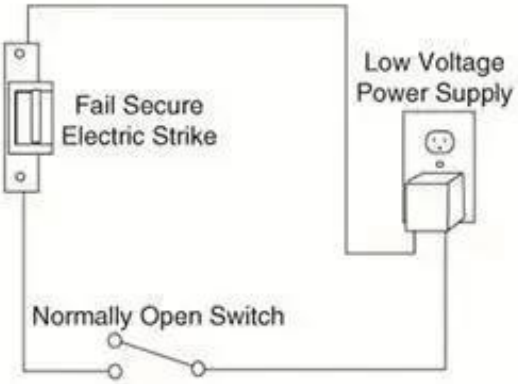
Fail Secure
Electric Strike
Low Voltage
Power Supply
Normally Open Switch

Дополнительные функции и функции для этой электронной полосы из нержавеющей стали (NC / NO)

Схема установки

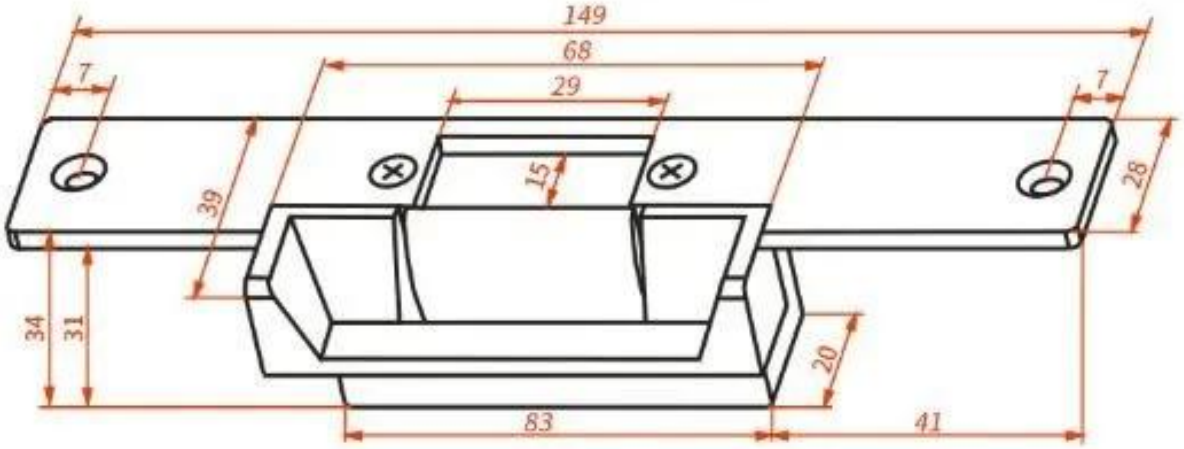

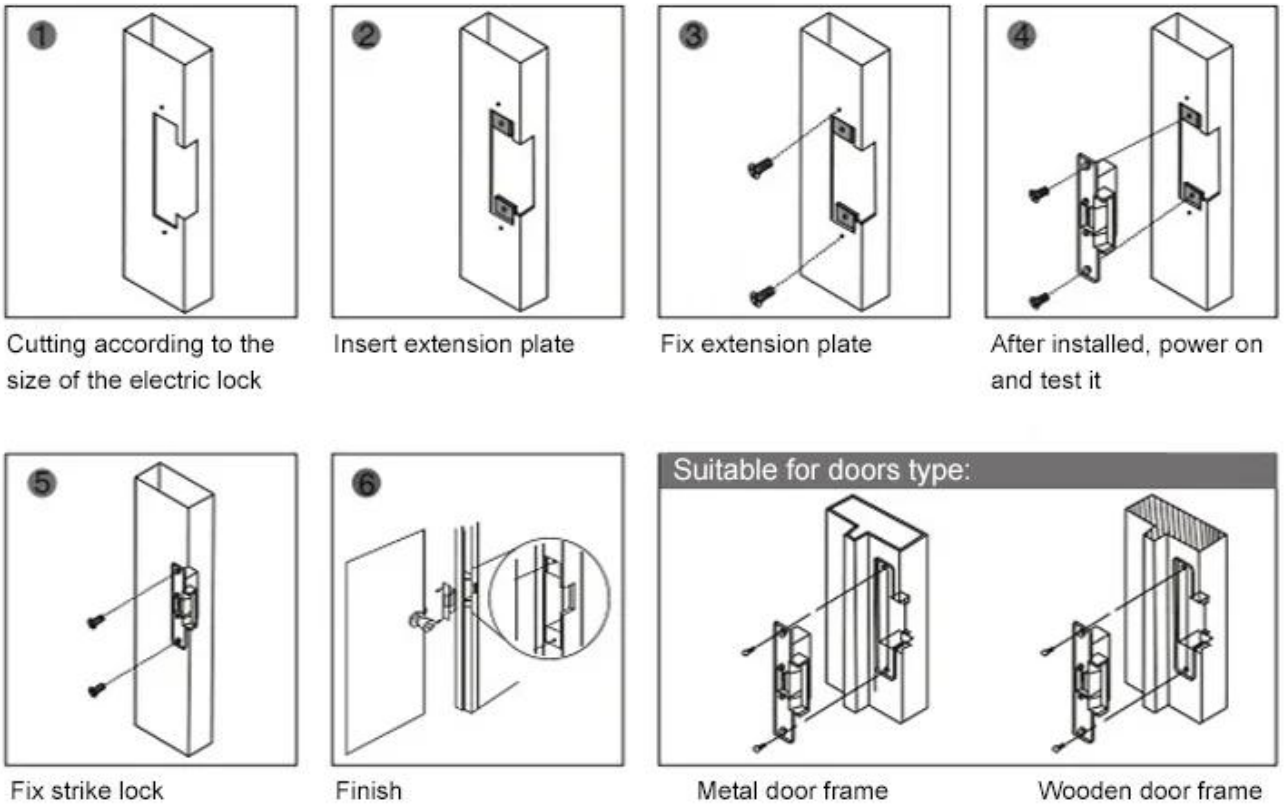

Упаковка & Доставка

Способ доставки
Мы имеем тесное сотрудничество с DHL, FEDEX, TNT, UPS, EMS, экспедитором по морю и по воздуху
Вы также можете выбрать свой собственный экспедитор.

упаковка
Упаковка болтового замка: 1 шт. В коробке, 60 шт. В коробке,

ACM-Y130 (NO/NC)
10-8888-6
Standard Type electronic Stripe
1PCS
Made in China
ACM-Y130 (NO/NC)
10-8888-6
Standard Type electronic Stripe
1PCS
Made in China

ACM-Y130 (NO/NC)
10-8888-6
Standard Type electronic Stripe
1PCS
Made in China

You may need

ACM-Y130

Стандартный тип электронной полосы (NC / NO) для деревянных дверей, металлических дверей, дверей из ПВХ

ACM-Y131

Электронная полоса из нержавеющей стали (NC / NO) для деревянных дверей, металлических дверей, дверей из ПВХ

ACM-Y132

280 кг (600 фунтов) Магнитный замок для одной двери Подходит для: деревянной двери, стеклянной двери, металлической двери, противопожарной двери.

ACM-Y280

Поверхностный магнитный замок (280 кг / 600 фунтов)

ACM-Y100S

ЭЛЕКТРИЧЕСКИЙ БЛОК ЗАРЯДКИ
Задержка по времени и нет / NСила, чтобы разблокировать

ACM-Y066

Интеллектуальный Smart Lock (блокировка мотора)
Размер замка: 130x98x41ммРабота

Наш сервис

1, любые вопросы будут отвечены в течение 24 часов
2, профессиональный производитель и поставщик, добро пожаловать на наш сайт и наш завод
3, OEM / ODM доступны
4, Высокое качество, Fashin Desing, разумный и & конкурентоспособная цена, быстрое время выполнения
5, послепродажное обслуживание:
1), все продукты будут строго проверены на качество в доме перед упаковкой
2), все продукты будут хорошо упакованы перед отправкой
3), все наши продукты имеют 2-3 года гарантии, если ущерб не вызван человеком
6, быстрая доставка : Около 1 ~ 5 дней для заказа образца, 7 ~ 30 дней для навального заказа
7, оплата: Вы можете оплатить заказ через: T / T, Western Union, Paypal.
8, доставка: У нас есть тесное сотрудничество с DHL, FEDEX, TNT, UPS, EMS, экспедитором по морю и по воздуху, вы также можете выбрать свой собственный экспедитор.

Часто задаваемые вопросы

Q: 1. Как я могу оформить заказ?
A: Пожалуйста, перечислите ваши требования к нам по электронной почте. Затем мы отправим вам предложение в ближайшее время, после подтверждения заказа мы организуем производство как можно скорее.

Вопрос: 2. как насчет оплаты и отгрузки?
A: T / T, Paypal, западное соединение.
Клиенты могут выбирать по морю, воздуху или экспресс (DHL, FedEx, TNT UPS и др.)

Q: 3. Как я могу получить образец для проверки качества?
A: Мы могли бы предоставить бесплатный образец для вас, и стоимость доставки оплачивается вами.

B: 4. Как долго можно ожидать получить образцы?
A: это зависит от количества. Обычно 3-7 дней для 5000 шт. И 7-15 дней для 100 000 шт.

B: 5. Ваши продукты могут быть настроены?
A: Почти все ваши продукты настроены, в том числе материал, размер, толщина и печать. Заказы OEM приветствуются.

Вопрос: 6. вы торговая компания или завод?
Мы являемся одним из крупнейших производителей RFID-карт / меток NFC / RFID-клавишных ключей / RFID-браслетов, считывателей RFID и продуктов для контроля доступа в Китае более 20 лет.