DC 12V Dar Kapı Ölü Cıvata Kilidi / Elektrikli Açma Kilidi NO / NC Tipi

Y-100S, cam kapı, ahşap kapı, metal kapı için uygun olan Kapı Durumu Sinyal Çıkışı ile arıza emniyetli bir elektrik cıvatasıdır. Tam çerçeve daha az cam kapı, açılır kapı vb. İle birlikte çalışacak şekilde bütünlük ekipmanları sağlıyoruz. Düşük sıcaklık tasarımı.

Ü
r
ü
n
ö
z
e
l
l
i
k
l
e
r
i

Güven olzıeplalşıakr ısız 25 LxWxH (mm) 9 L x 2 5 W x H (mm) V D o C l 1 f 2 a V j

Akım 9 m A

Aşlat Bekle 1 2 m s

Akımı Parlatmak Kaydetmesi yakınlaştırma Tutma Güçü

Ahşap Kapı, Camlı Çift Kanatlı Yüksek Duvar Kapı

İndüksiyon Mesafesi: 8mm

Çalışma Sıcaklığı: -10~55°C (14~131°F)

Çalışma Nemi: %~9 (yoğunlaşmayan)

5 Ö z e l t e s e s t e d i m l e ş i Y ü k s e k m a h l ü m i e m n i y e t s i m A ğ ı r 7 2 k g k

Ürün Avantajı

1. Düşük Sıcaklık, güvenli ve & Dayanıklı.
2. Düşük Güç, Çevre Koruma.
3. Özel fotoelektrik kontrol, mevcut uygulama üç adım.
4. 500000 devir ile Uzun Ömür.
5. MOV, ters akım koruması sağlar.
6. Üstün Dayanıklı Alüminyum Alaşım, Katı Paslanmaz Çelik Cıvata.
7. Akım yüklemek için çift koruma.
8. Fotoelektrik Kontrol, Düşük Sıcaklık,

A: Düşük Akım hemen değiştirildi;
B: Kapı çerçevesi kapı kanadıyla çakışmadığı zaman, kapı kanadı cıvataya çarptığında, o zaman elektrik bloğu düşük sıcaklık getirmek için düşük güç işlevini başlatır.
C: Fotoelektrik Kontrol Teknolojisi, mekanik arızaları önler.

Ayrıntılı Görüntüler, OEM / ODM mevcuttur

Enerji Verilmiş ya da Gücü Kesmek İçin Devlet

ACM-Y100'lerimiz İçin Özellikler: Tepki Hızı Ayar Geri Besleme Sinyali, Düşük Yakıt Tüketimi ve Kolay İşletme

ACM-Y100S

Response Speed Setting
Feedback Signal
High Quality Material
Strong Practicability

Low fuel consumption
High economic benefits
Sturdy Structure
Easy operating

Kalite garantisi

- Hasar insan kaynaklı değilse, Garanti Hizmeti onurlandırılacaktır, ACM Goldbridge, ilgili ürünler için 2 yıl garanti vermektedir.
- Aksine, ACM Goldbridge tamir edilirse ekstra ücret alır.
- Daha fazla bilgi için lütfen servis merkezimize göz atın.

Ekleme Şeması

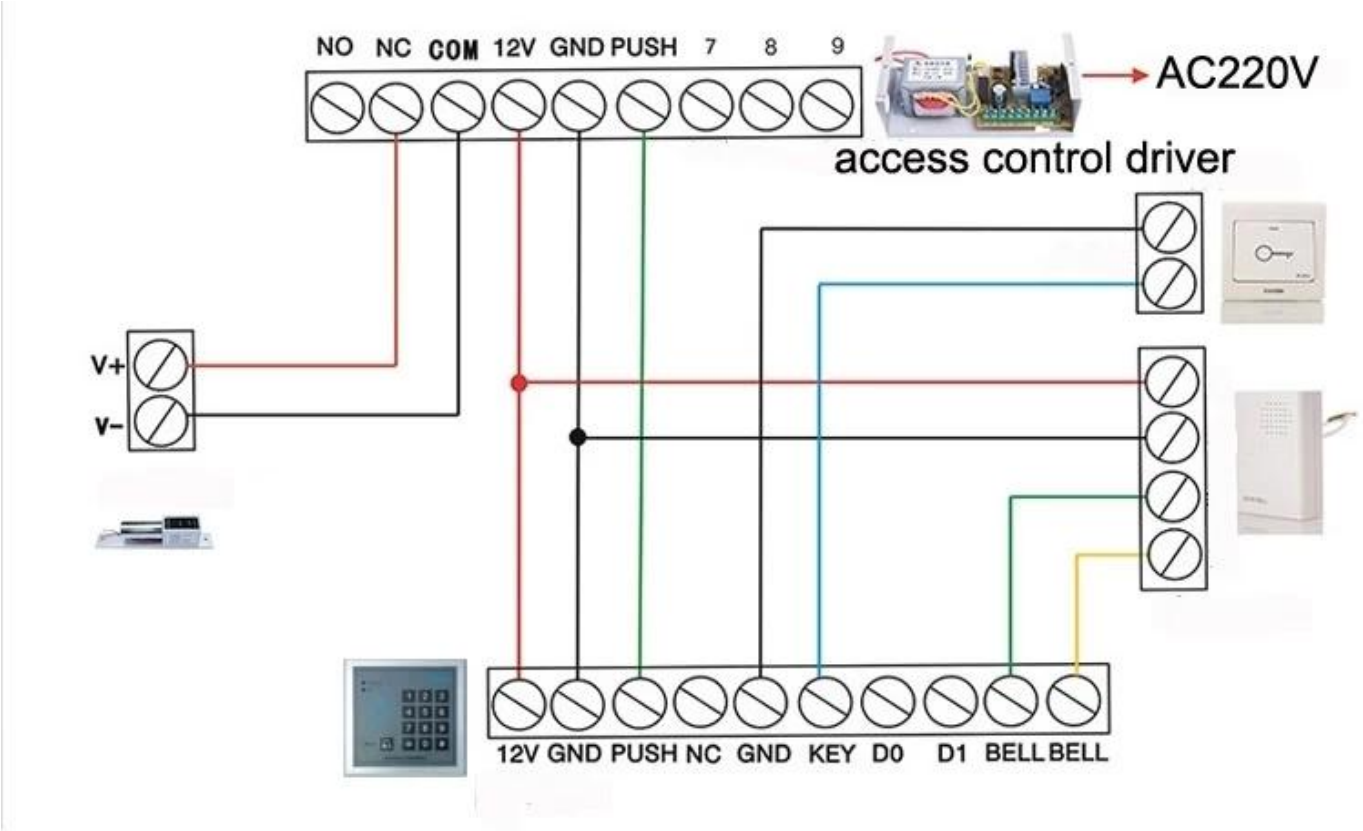

Paketleme ve & teslim

Nakliye yolu
Biz denizaşırı ve DHL ile FEDEX, TNT, UPS, EMS, Forwarder ile güçlü işbirliği var
Ayrıca kendi nakliye ileticinizi de seçebilirsiniz.

paketleme
Manyetik kilit ambalaj: kutu başına 1 adet, karton başına 30 adet,
Karton boyutu : 54.5 * 20 * 30,5cm, Brüt Ağırlık: 22kg. Palet başına 50 karton

ACM-Y100S(NO)
10-8888-6
ELECTRIC DROPBOLT LOCK
1PCS
Made in China

ACM-Y100S(NO)
10-8888-6
ELECTRIC DROPBOLT LOCK
1PCS
Made in China

You may need

ACM-Y100S 2PIN

ELEKTRİK DAMLA CİHAZI KİLİDİ
Bekleme 100MA / çalışma
900MAPower kilidini açmak için, 2PIN

ACM-Y100S 5PIN

ELEKTRİK DAMLA CİHAZI KİLİDİ
Düşük sıcaklık gecikme süresi, geri besleme sinyaliGüç kilidini açma, 5PIN

ACM-Y500A

Başarısız Güvenli Dayanıklılık
Elektronik Cıvata / Dar Kapı Kilidi
Boyutu: 205x30x38mm

ACM-Y280

Yüzeye monte manyetik kilit (280kg / 600lbs)

ACM-Y131

Ahşap Kapı, Metal Kapı, PVC Kapı İçin Paslanmaz çelik elektronik Şerit (NC / NO)

ACM-Y066

Akıllı Akıllı Kilit (motor kilidi)
Kilit boyutu: 130x98x41mmWorking

Servisimiz

1, Herhangi bir sorunuz 24 saat içinde cevaplandırılacaktır.
2, Profesyonel üretici ve tedarikçi, web sitemizi ve fabrikamızı ziyaret etmenizi bekliyoruz
3, OEM / ODM Mevcut
4, yüksek kalite, fashin tasarımı, makul ve & Rekabetçi fiyat, hızlı teslimat süresi
5, Satış Sonrası Hizmet:
1), Tüm ürünler ambalaj önce evde kesinlikle kalite kontrol edilmiş olacak
2), Tüm ürünler göndermeden önce iyi paketlenmiş olacak
3), tüm ürünlerimiz 2-3 yıl garanti var hasar insan kaynaklı değilse
6, hızlı teslimat : Örnek sipariş için 1 ~ 5 gün, toplu sipariş için 7 ~ 30 gün
7, Ödeme: Sipariş için ödeme yapabilirsiniz: T / T, Western Union, Paypal.
8, nakliye: Biz DHL ile güçlü işbirliği var, FEDEX, TNT, UPS, EMS, DENIZ tarafından HAVA ve HAVA tarafından, ayrıca kendi nakliye iletici seçebilirsiniz.

SSS

S: 1. Nasıl sipariş verebilirim?
A: Lütfen bize e-posta yoluyla ihtiyacınızı listeleyin. Daha sonra teklifinizi size en erken zamanda göndereceğiz, sipariş onayından sonra size en kısa zamanda üretim ayarlayacağız.

S: 2. ödeme ve sevkiyat hakkında Ne?
A: Ticaret Güvencesi ve T / T, Paypal, Western Union.
Müşteriler deniz, hava veya ekspres seçebilir (DHL, FedEx, TNT UPS vb.)

S: 3. Kalitenizi kontrol etmek için nasıl bir örnek alabilirim?
A: Size ücretsiz örnek sağlayabilir ve sizin tarafınızdan ödenen navlun maliyeti.

S: 4. Örnekleri ne kadar süre alabilirim?
A: Bu miktara bağlıdır. Normalde 5000pcs için 3-7 gün ve 100.000 adet için 7-15 gün

S: 5. Ürünleriniz özelleştirilebilir mi?
C: Materyal, boyut, kalınlık ve baskı dahil neredeyse tüm ürünleriniz özelleştirilmiştir. OEM siparişleri son derece açıktır.

Q: 6. eğer bir ticaret şirketi veya fabrika?
Biz 20 yıldan fazla Çin'de RFID kartların / NFC etiketleri / RFID keybod / RFID bileklik band rfid okuyucu ve erişim kontrol ürünlerinin en büyük üreticisi biridir.