## [illegible]

**12V 5A [illegible]**

5A [illegible]
[illegible]
.[illegible]
[illegible]

[illegible]

TCP/IP
1-
/2
/4
26

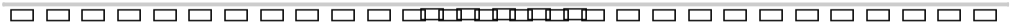

TCP/IP:

□□□

## □□□□□ □□□

1: NO □ □□□□□□ □□□□□ COM □ □□□□□□□ □□□□□□ □ □□□□□□ □□ □□□□ □□□□□ DC12V □ 15-0 □□□□□□) □□□□□□□□□□ □□□□ □□□□□
□ (□□□□□ □□□□□□ □ □□□□□□□ □ □□□□□□
2: □□□□□ NC □□□□□□ COM □ □□□□□□ □□□□□□ □□□□□ DC12V □ □□ □□□□□□□□ □□□□□□ □□ □ □□□□□□□ □□ □□□□□□ □□□□
□ (□□□□□□ 3 □ □□□□□□□□ 2 □ □□□□□□ □□□□□□ 15-0) □□□□□□□ □□□□□□ □ □□□□□□□□□□
□□□□□□□ □□□□□□ □□□□□□ :3 DC12V □ 4 □ □□□□□ 5 □ □□□□□□□□
□□□□) □□□□□□□□ □□□□□□□□ □□□□□□ □□□□□□□ □□□□□ □□□□□□ □ (□□□□□□□□ □□□□□□□ □□□□□□□□□□) □□ □□□□□□ □□□□□ □□□□ :4
.□□□□□□□□ □□□□ □□□□□□□ □□ □□□□□□□ □□□□□ □□ □□□□□□□ (□□□□□□□□ □ □□□□□□□□
□□□□□□□□ □□□□□□□□ □□□□□□ □□□□□□□ □□□□□ □□□□□□ □ (□□□□□□□□□□ □□□□□□□ □□□□□□□□ □□□□) □□ □□□□□□□□ □□□□□ □□□□ :5
.□□□□□□□□ □□□□ □□□□□□□ □□ □□□□□□□ □□□□□ □ □□□□□□□□ (□□□□□□ □□□□□□□□ □ □□□□□□□□ □□□□□□)
12 :6V □□□□□□ □□□□ □□□□□□□ □□ □□□□□□□ □□□□□□□□□□ □□□□□□□□ □□ □□□□□□□□ □□□□□□□ □□□□□□ □ □□□□□□□□□□ □□□□□□ □□□□

Access Controller

## □□□□□□□

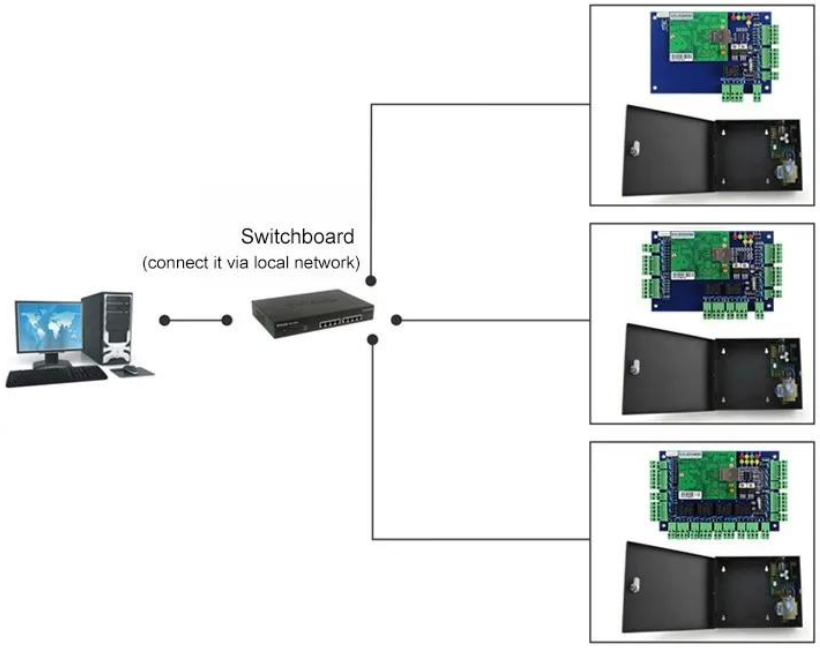

Kindly remind:

All network control board must configure with access power supply.
1 board for 1 power supply

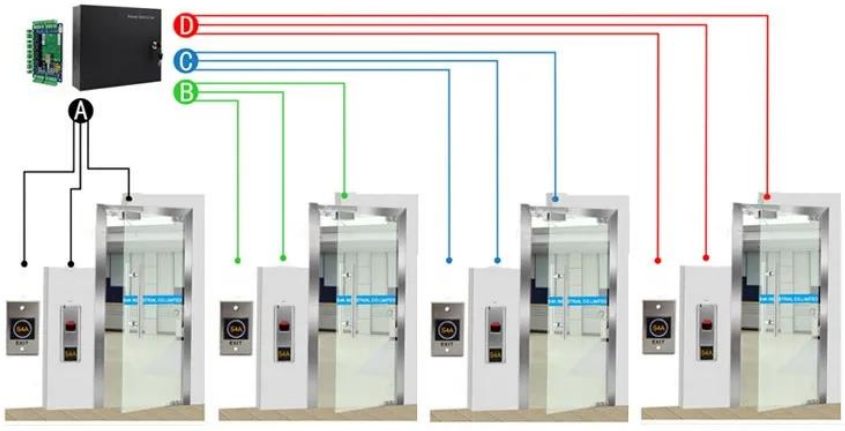


**ACM-WEG04**

Four doors 1 way: Control 4doors (Enter by Swipe cards and Exit by Push button)

Scope of Application
Company
Hospital
Hotels
Logistics
Port
Financial
Government
Factory
Aviation
School

## التعبئة & أمبير ؛ توصيل

كل أمر سوف نتحقق من الجودة أولا لضمان عملائنا الحصول على أفضل المنتجات .
سيقوم موظفو الفندق بحزمها بعناية لتجنب أضرار النقل .
سنقوم بشحن كل البضائع في أقرب وقت ممكن.


ups
DHL
WORLDWIDE EXPRESS
aramex
delivery unlimited
EXW
FCA
FOB
CIF
CFR

طريقة الشحن (فقط لمرجع العملاء الجدد)

في الصين RFID نحن واحدة من المصدرين الرئيسيين لمنتجات منذ 2000 سنة. مع خبرة التجارة الدولية الغنية نحن نعرف الشحن الدولي بشكل جيد جدا ، ونحن نعرف أي صريح أو خط جوي / بحري رخيصة وآمنة لبلدك . يمكننا توفير العديد من الشهادات لك لتنظيف عهدك مثل CO، FTA، Form F، Form E ... Ect. فيل نقدم اقتراح المهنية للشحن الخاص بك. EXW، FOB، FCT، CIF، CFR ... trade term is ok for us. يمكننا أن نكون شريكك الموثوق للمنتجات و الشحن.

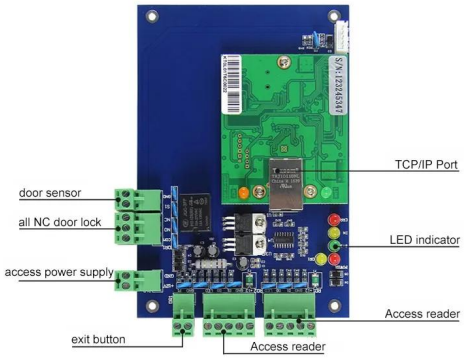

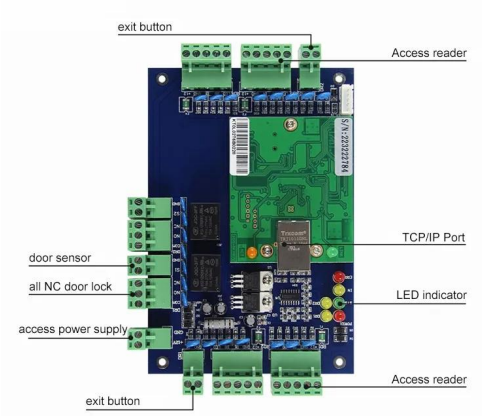

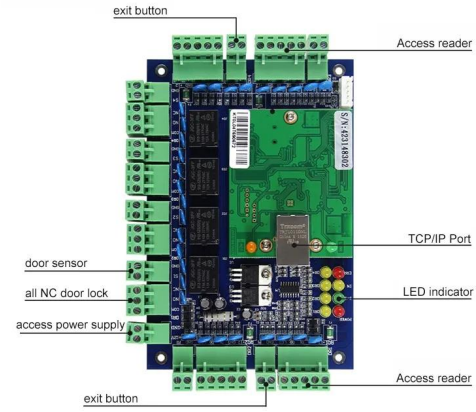

## منتجات ذات صله


TCP/IP Port
door sensor
all NC door lock
LED indicator
access power supply
Access reader
exit button
Access reader


exit button
Access reader
TCP/IP Port
door sensor
all NC door lock
LED indicator
access power supply
Access reader
exit button


exit button
Access reader
TCP/IP Port
door sensor
all NC door lock
LED indicator
access power supply
Access reader
exit button

**ACM-WEG01**

يمكن التحكم في باب واحد.

**ACM-WEG02**

يمكن أن تسيطر على باب 2.

**ACM-WEG04**

يمكن أن تتحكم في 4 أبواب.

## You May Like

No Touch
EXIT
No Touch
EXIT




Access Controller

**ACM-K2A / B**

زر الخروج مع Realese لا لمسة باب
الصمام

**ACM-Y280**

قفل مغناطيسي مركب على السطح (280 كجم
/) 600 رطل

**ACM-Y806-5A**

لمراقبة الدخول Aامدادات الطاقة 5

## ACM225

التحكم في RFID لمسة لوحة المفاتيح
12 الوصولkhz

## ACM-210

يجاند التحكم في RFID معدن ماء
الوصول

## ACM26X

125 كيلو هرتز em قارئ بطاقة rfid:
115mm × 75.5mm × 16.8mm

**ACM-EMI-S**

رقاقة تتفاعل بطاقة 125Khz TK4100
القرب

**ACM-□□□□**

كيلو هرتز ، 13.56 125 ، RFID ملصقات
ميجا هرتز و 960-860 ميجا هرتز

**ACM-WBT-EM**

معصمه سيليكون KHZالشكل الدائري 125

## خدمتنا

1 ، أي استفسارات في غضون 24 ساعة
2 المهنية الصانع والمورد ، مرحبا بكم في زيارة موقعنا على الانترنت والمصنع ،
3 ، OEM / ODM المتاحة
معقول وأمبير ؛ سعر تنافسي ، مهلة سريعة ، 4 fashin ، عالية الجودة ، وتصميم
5 ، خدمة ما بعد البيع :
1) ، جميع المنتجات سوف تم فحص الجودة في المنزل بدقة قبل التعبئة
2) ، جميع المنتجات سوف تكون معبأة بشكل جيد قبل الشحن
3) ، جميع منتجاتنا لديها 3-2 سنة الضمان إذا لم يكن سبب الضرر الإنسان
6 ، أسرع التسليم : حوالي 1 ~ 5 أيام لعينة النظام ، 7 ~ 30 أيام للطلب بالجملة
ويسترن يونيون ، باي بال ، 7: T / T ، الدفع : يمكنك دفع للنظام عن طريق
8 ، الشحن: لدينا تعاون قوي مع شركة دي إتش إل ، فيديكس ، تي ان تي ، يو بي إس ، نظم الإدارة البيئية ، وكيل الشحن عن
يمكنك أيضا اختيار معيد الشحن الخاص بك. ، AIR طريق البحر و

## التعليمات

**س: 1.** كيف يمكنني وضع النظام؟

ج: يرجى ذكر الاحتياجات الخاصة بك لنا عبر البريد الإلكتروني . ثم سنرسل لك العرض في أقرب وقت ، بعد تأكيد الطلب ، سوف نقوم بترتيب الإنتاج في أسرع وقت ممكن .

**س: 2.**ماذا عن الدفع والشحن؟

a: t / t ، paypal ، . ويسترن يونيون
يمكن للعملاء اختيار عن طريق البحر أو الجو أو صريح (دي إتش إل ، فيديكس ، يو بي إس تي ان تي وغيرها )

**س: 3.** كيف يمكنني الحصول على عينة للتحقق من الجودة الخاصة بك؟

a: يمكننا تقديم عينة مجانية لك ، وتكلفة الشحن المدفوعة من قبلك.

**Q: 4.** متى يمكنني تتوقع الحصول على عينات؟

و 15-7 أيام ل 100 قطع pcs ج: يعتمد على الكمية . عادة 7-3 أيام ل 5000

**Q: 5.** يمكن تخصيص المنتجات الخاصة بك؟

ج: يتم تخصيص جميع منتجاتك تقريبًا ، بما في ذلك المواد والحجم والسماكة والطباعة . أوامر تصنيع المعدات الأصلية هي موضع ترحيب كبير .

**س: 6.** هل شركة تجارية أو مصنع؟

نحن واحدة من أكبر الشركات المصنعة لبطاقات RFID / علامات NFC / RFID keybod / RFID معصمه rfid القارئ ومنتجات التحكم في الوصول في الصين أكثر من 20 عاما.