280 600 □□□□□□□□□lbs □□□□□ □□□ □□□□□□□□□□□□□□□ □□□
zlc

□□□ ZLC
1. □□□□□□□ □□□□□ □□□ □□□□□□□□ □□□□ □□□□□ □□ □□□□□.
2. ACM-180ZL / ACM-280ZL / ACM-350ZL / ACM-500ZL
/ ACM-750ZL .□□□□□□□□ □□
.□□□□□□□ □□□□□□ □□ □□□□□ □□□□□ □□□□□□□□□□ .3
□□□□□□□ □ □□□ □□□□□ .□□□□□ □□□□ □ □□□□□□ □□□□□□□□□□
□□□□□□ □□ □□□□□□ □□□□ □□□□ .□□□□□□□ □□□□□ □□□□ □□.

L
:
1
7
×
4
×
2
9
(
□
□
)
Z
:
1
3
×
3
8
×
3
8
(
□
□
(
)
1
8
9
Z
L
)
L
:
2
5
×
4
7
×
2
8
(
□
□
)
Z
:
1
8
×
5
×
5
(
□
□
(
)
2
0
1
Z
L
)
L
:
2
8
5
×
5
4
×
3
1
(
□
□
)
Z
:
1
8
9
×
5
7
×
5
(
□
□
(
)
3
5
9
Z
L
)
L
:
2
6
5
×
7
×
4
5
(
□
□
)
Z
:
1
8
5
×
7
×
6
1
(
□
□
(
)
5
0
Z
L
)
L
:
2
8
×
8
×
5
1
(
□
□
)
Z
:
1
9
×
7
×
6
1
(
□
□
(
)
7
5
Z
L
)

[illegible] .4KG/.75KG/.82KG/1.3KG/1.6KG

[illegible]

[illegible] ZLCfor 180 [illegible] 280 / [illegible]

[illegible]

[illegible]

[illegible]

[illegible]

ZLC Bracket for Inward Door	
	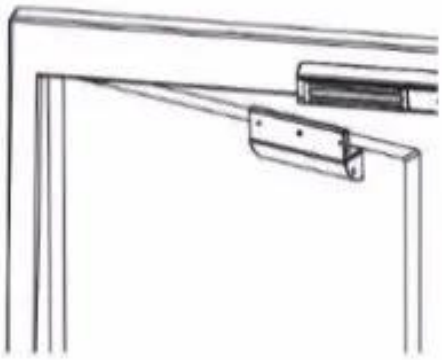

Dimension

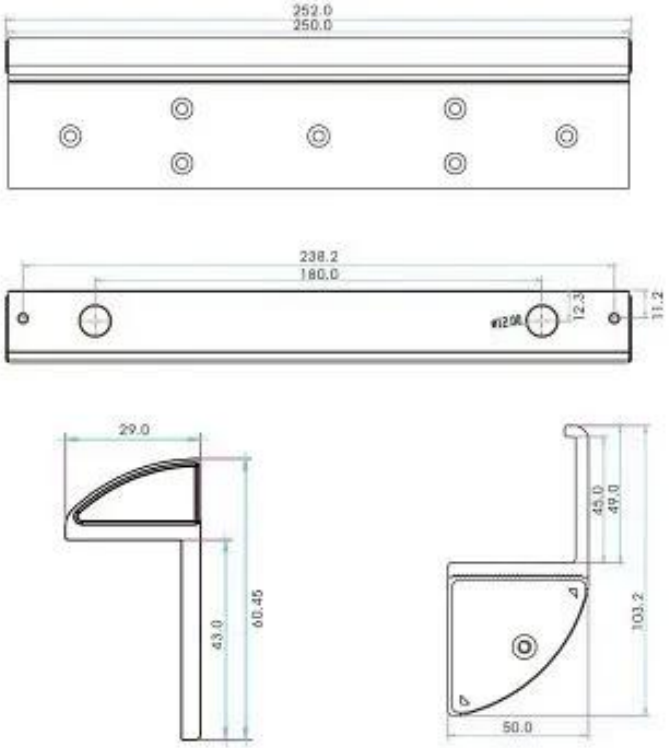

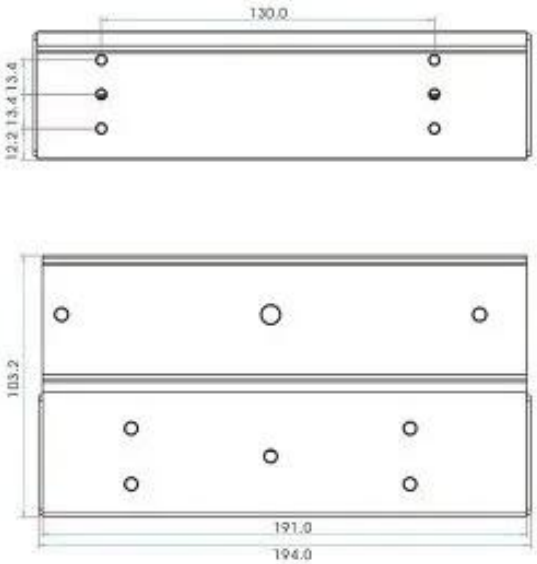

Installation

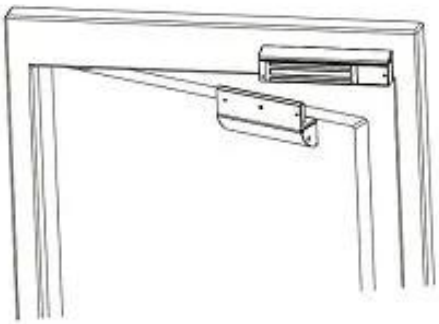

180 □□□KG 280KG ZLC □□□□□□□□□□□ □□□□□□□ □□ □□□□□ □□ □□□□□ □□□□□□ □□ □□□□□□ □□□□□ □□□□□□□□□ □□□ □□□ □□□ □□□ □□□□□□□□□ □□□□ □□ □□□□□ □□□□ .□□□□□ □□□□ □ □□□□□□ □□□□□□□□□□□ □□ □□□□□ □□□ □□□ .□□□□□□ □□ □□□□□ □□□□□□□□ □□□□□□□ □□□□□□ □□□□□□ □□□□□□ □□□□□□ □□□□□□□□□□□□ □□□□□□□ .□□□□□□ □□ □□□□□□ □□□□ □□□□ □□□ □ □□□□□□ □□□□□□□ □□□□ □□□□□□□□ □□□□□□ □□□□□□ □□□□□□□□ □□□□□□□ □□□ □ □□□□□□ □□□□□□.

□□□□□□ □□□□

- □□□□ □ □□□□□ □□ □□ □□□□□□ □□□□□ □□□ □□ □□□ □□□□□□ □□□□ □□□□□ □□□□ ACM Goldbridge □□□□ □□□□□□
.□□□□□□□ □□□□□□□□ □□□□□

□□□ □ □□□ □□ □□□□□ □□□ - ACM Goldbridge .□□□□□□□ □□□□ □□ □□□□□ □□ □□□□□ □□□
□□□□□ □□□□□□ □□□□ □□□□ □□□□ □ □□□□□□□□□ □□ □□□□ -.

□□□□□□□□ □□□□

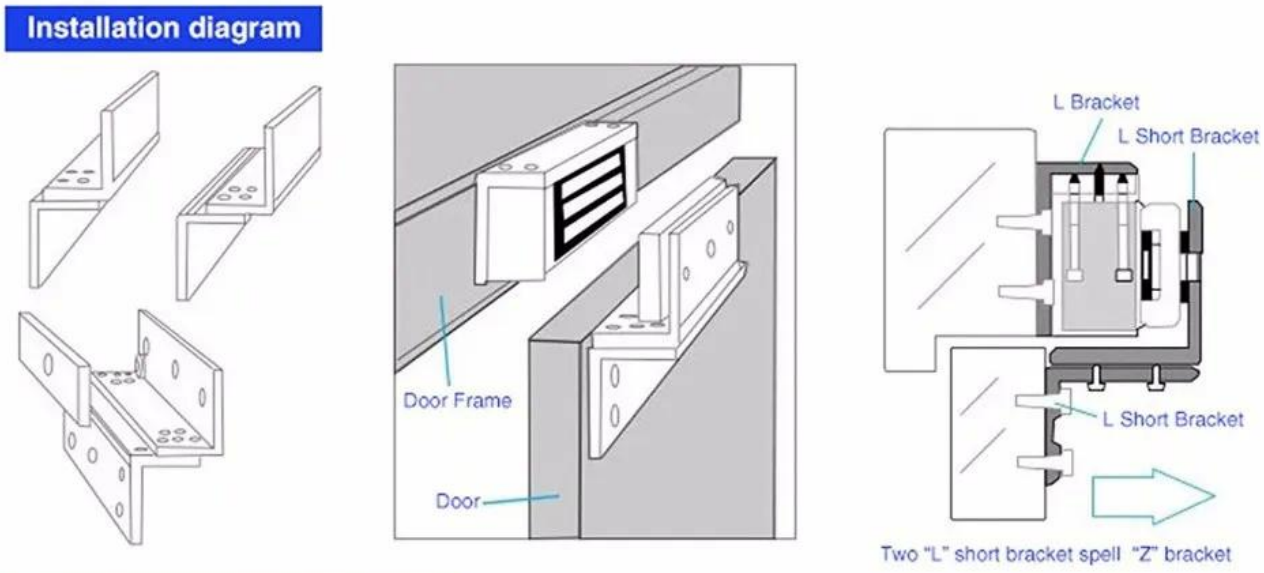

□□□□□ □ □□□□□ □ □□□□□□□

□□□□□ □□□□□
□□□□□ □□□□ □□ □□□ □□□□ □ □□□□□□□ □□□□□□□ □□□ □ □□ □□ □□ □ □□ □□ □□ □ □□□□□□ □ □□ □□□ □□ □□□□ □□ □□□ □□□□□ □□□□□
□□□□□□□ AIR
.□□ □□□□□ □□□□□ □□□□ □□□□□□ □□□□ □□□□□

□□□□□□□□ □□□□□□□
□□□□□□□□ □□□ ZL 30 □ □□□□□ □□□ □□□□ 1 :□□□□□□□□ □□□□□□□ □□□pcs □ □□□□□□□ □□
22.5 :□□□□□□□□ □□□□□ □ □□30.5 * 20 * 54.5 : □□□□□□ □□□□□ □□□kg □□□□□□ □□ □□□□□

□□□ □□□ □□□□□□

□□□□□ □□ □□□□ □□□□□ □□ □□□□□ □ □□□□□□ □□ □□□□ 20 □□ □□□□□□ □□□□□□ □□ □□□□□□ □□□□□□ □□□□□ □□□□ □□□□□□□ □□□ !□□□□ "□□□□□" □□□□ □ □□□□□ □□ □□□□□□□□ □□□□□□□□ □□□□ □ □□□□ !□□□□□□ □□ □□□□□□ □□□□ □□□□□□□□ □□ □□□□□□ □□□□□ □□□□ □□ □□□ □□□□□ □□ □□□□□ □□□□□□ □□□□□□ □□□□□ □□□ □□□□□ □□□□.

ACM-Y280 L

L □□□□□
250 :□□□□□x47mm
□□□ □□□□□□□□ 280 :□ □□□□□□
□□□□□□□□

ACM-Y280 ZL

□□□ ZL
250 :□□□□□x47mm + 180x53mm
□□□ □□□□□□□□ 280 :□ □□□□□□
□□□□□□□□

ACM-Y280 U

□□□□□ □□
182 :□□□□□x45x28mm
□□□ □□□□□□□□□ 280 :□ □□□□□□
□□□□□□□□

ACM-Y280 LC

□□□ LC
□□□ □□□□□□□□□ 280 :□ □□□□□□
□□□□□□□□

ACM-Y280 ZLC

□□□ ZLC
□□□ □□□□□□□□ 280 :□ □□□□□□
□□□□□□□□

ACM-Y280 Z

Z □□□□□
180 :□□□□□x53mm
□□□ □□□□□□□□ 280 :□ □□□□□□
□□□□□□□□

You may need

□□□□□□□ □□□□□ □□□□ □□□ □□□□□□

ACM-Y700

□□□□ □□□□□ □□□□□□□□ □□□□□□□□ □□□
□□□□□ □□□□

ACM-Y600

□□□□ □□□□□ □□□ □□□□□ □□□□□□ □□□
□□□□□ □□□□

ACM-Y601

□□□□□ □□□□ □□□□ □□□□□□□□□□ □□□

□□□□ □□□□□□ □□□ □□□□ □□□□□ □□□□□□

ACM-WEG02

2 □□□□□□ □□□ □□□ □□□□□□ □□□□ □□□□
(RS232 □ RS485 □□ TCP / IPCommunication)

ACM-K2A

No □□□ □□□ Realese ExitButton □
K2A: 115 * 40mm □ K2B: 86 * 86mm

ACM-Y806-3A

12 □□□□□□□□□□ □□□□□□ □□□□□□□V / 3A

ACM-Y280

280) □□□□□ □□□ □□□□ □□□□□□□□□ □□□
□□□ 600 / □□□)

ACM-26X

□ □□□□ □□□□ 125 26/34 □□□□□ □□□□
16.8 × □□□ 75.5 × □□□ 115 :□□□□□
□□□

ACM-EMI-S

125 □□□□□ □□□□□ □□□□ □□□□ EM

خدمتنا

وسيتم رد أي استفسارات غضون 24 ساعة ، 1
2 ، المهنية الصانع والمورد ، مرحبا بكم فى زيارة موقعنا على الانترنت والمصنع
المتاحة OEM / ODM ، 3
معقول & أمبير ؛ سعر تنافسي ، مهلة سريعة ، 4 fashin ، عالية الجودة ، تصميم
بعد البيع ، 5:

جميع المنتجات قد تم فحص الجودة بدقة في المنزل قبل التعبئة ، (1

2) ، جميع المنتجات سوف تكون معبأة جيدا قبل الشحن
3) ، جميع منتجاتنا لديها 2-3 سنة الضمان إذا لم يكن الضرر الناجم عن الإنسان
6 ، أسرع التسليم : حوالي 1 ~ 5 أيام لعينة النظام ، 7 ~ 30 أيام لطلب بالجملة
ويسترن يونيون ، باي بال. ، 7: T / T ، الدفع: يمكنك الدفع للنظام عبر
يمكنك أيضًا اختيار وكيل الشحن الخاص بك ، AIR و SEA وكيل الشحن من ، EMS ، UPS ، TNT ، FEDEX ، 8 DHL ، الشحن: لدينا تعاون قوي مع.

التعليمات

□□□□□□□ □□□ □□□□□□ □□□ .1 :□
a: □ □□□□□ □□□□□ □□□ □ □□□ □□□□ □□ □□□□□ □□ □□□□□ □□ .□□□□□□□□□□□ □□□□□□ □□□ □□□ □□ □□□□□□ □□□□□□□□□□□ □□□ □□□□
.□□□□ □□□ □□□□ □□ □□□□□□□ □□□□□□ □□□□ □□□

□□□□□□□ □□□□□ □□ □□□□ .2 :□
a: t / t □ paypal □ .□□□□□□ □□□□□□
□□□□□□□ □□ □□□□ □ □□□□□ □□□□ □□ □□□□□□□□ □□□□□□□ □□□□ (DHL □ FedEx □ TNT UPS □ (.□□□

□□□□□□□ □□□□□□ □□□□ □□□ □□□□□□ □□□□□□ □□□ .3 :□
a: □□ □□□□□□ □□□□ □□□□□ □□□□□□ □ □□ □□□□□□ □□□□ □□□□□ □□□□□□.

Q: 4. □□□□□□ □□□ □□□□□□ □□□□□ □□ □□□□ □□□
a: □□□ 100□000 □ □□□□ 15-7 □ □□□ 5000 □ □□□□ 7-3 □□□□ .□□□□□□ □□□ □□□□□ □□□

Q: 5. □□□ □□□□□□ □□□□□□□□ □□□□□ □□□□
a: □□□□ □□ □□□□□□□ □□□□□□□ □□□□□ □□□□□ .□□□□□□□□ □□□□ □□□□□□ □□□□□□ □□□ □□ □□□ □ □□□□□ □□□□□□□ □□□□ □□□□□□
.□□□□ □□□□□

□□□□□ □□ □□□□□□ □□□□ □□ .6 :□
□□□□□□□ □□□□□□□ □□□□□□□ □□□□ □□ □□□□□ □□□ RFID / □□□□□□ NFC / RFID keybod / RFID □□□□ □ □□□□□ RFID □□□□□□□
□□□□□ 20 □□ □□□□ □□□□□ □□ □□□□□□ □□ □□□□□□.