□□□□ □□□□□ □□□□□□ □□ □□□□□□ RFID PIN
□□□□□□□□ □□□□ □□□ □□□□□□ □□□□

□□ □□□□□□ □ □□□□□□□ □□□□□ □□□ □□□□□
□□□ □ □□□□ □□□ □ □□□□□ □□□ .□□□□□□□□□□□
□□□□□□ .

□□□□□□ □□ □□□□□□ □□□□□□ □□□□□ □□□□ □□□
□□□□□□□ □□ □□□□ □□□□ □□□ □□□□□□
□□□□□□□□ □□□□□□□□ □□□□□□□□ □□□□□□□□
.□□□□□□ □□□□□□
□□ □□□□□ □□□□□□□ / □□□□□□□ □□□□□□
/ □□□□□□ □□□□□ □□ □□□□□□ □□□□□□□
□□□□□□□.

□□□□□

9
1
8
8
8
8

[illegible] IP66-4 [illegible] ~60 [illegible])-40 [illegible] ~140 [illegible] (10 [illegible] RH-9 [illegible] RH

[illegible] 9.8 [illegible] ×6.6 [illegible] ×2.2 [illegible]) [illegible] (295 [illegible] 350 [illegible]

[illegible]

□□□□□□□□ □□□ □□□□□□□ □□□ □□□□□□ □□ □□□□□□
* □□ □□□□□□ □ □□□□□ □□□□□ IP66
* □□□□□□ 1000 □ □□□□ □□□□
* □□□□□□ □□□□□ Wiegand 26 ~ 37 □□
* □□□□□□ □□ □□□□ □□ □□□□□□□□ □□□□□□ □□□ □□□□
* □□□□□ :□□□□□□ □□□□□ □ PIN □ □□□□□ + PIN □ □□□□□ / □□□□□□ □□□□□□ PIN □ □□□□□ □□□□
* □□□ PIN: 4 ~ 6 □□□□□
* □□□□□□□ □□□ □ □□□□□ □□□
* □□□□□□ □□□□□□□ □□□ □□□□ 2 □□□□
* □□□□□□□ □□□□□ □ □□□□□□ □□

□□□□□□ □□□

Various ways to open door
make easy and safe entrance

Pressing a button, door opens!

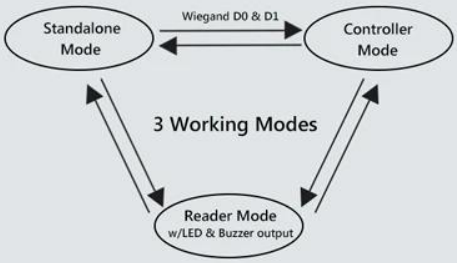

Convertible working
modes,more possibilities.

All key is metal, with hidden key frame

Wide Voltage Range:

12 ~ 28

VOLTS VOLTS

Common Power Supply

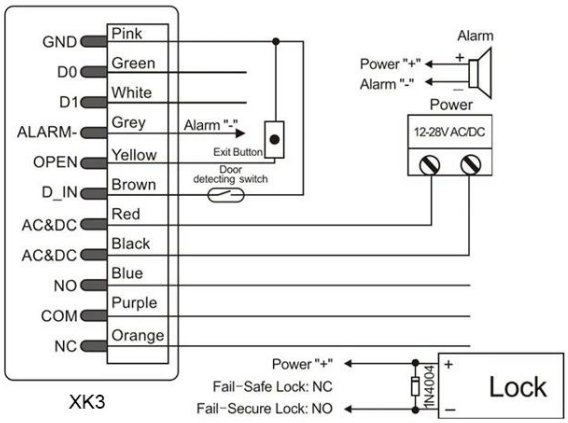

Access Control Power Supply

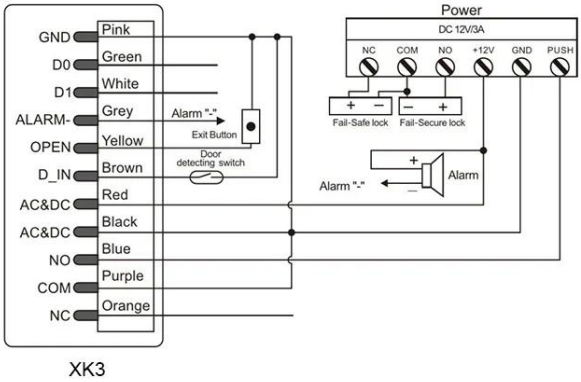

Work as Wiegand Reader

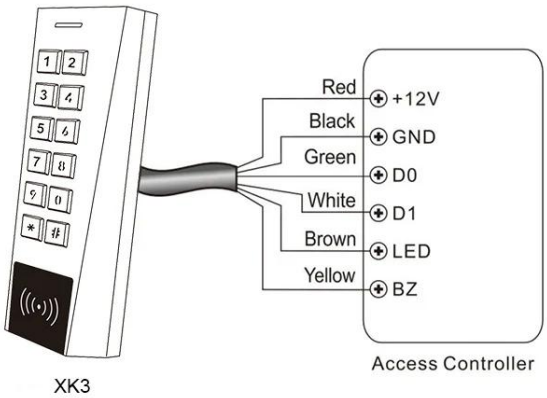

Controller

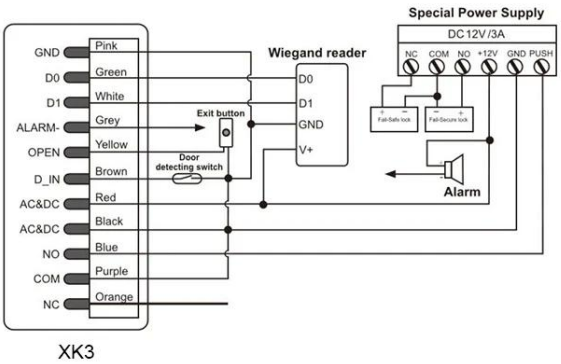

[illegible]

[illegible].

خدمتنا

سيتم الرد على جميع الأسئلة في غضون 24 ساعة ، 1

2 ، الصانع والمورد المهنية ، مرحبا بكم في زيارة موقعنا على شبكة الإنترنت ومصنعنا
3 ، OEM / ODM متاح
4 ، جودة عالية ، تصميم فاشين ، سعر معقول وتنافسية ، وقت التسليم السريع
5 ، خدمة ما بعد البيع:
1) ، سيتم فحص جميع المنتجات بدقة في المنزل قبل التعبئة
2) ، جميع المنتجات سوف تكون معبأة بشكل جيد قبل الشحن
3) ، تتمتع جميع منتجاتنا بضمان لمدة 2-3 سنوات إذا لم يكن الضرر ناتجًا عن الإنسان
6 ، تسليم أسرع : حوالي 1 ~ 5 أيام لعينة النظام ، 7 ~ 30 يوما للطلب بالجملة
7: T / T ، الدفع: يمكنك الدفع مقابل الطلب عبر ويسترن يونيون ، باي بال ، التأمين التجاري علي
8 DHL ، FEDEX ، TNT ، UPS ، EMS ، الشحن: لدينا شراكة قوية مع وكيل الشحن عن طريق البحر والجو ، يمكنك أيضًا اختيار وكيل الشحن الخاص بك.

التعليمات

س: 1. كيف يمكنني تقديم طلب؟
ج: ضع قائمة باحتياجاتك عبر البريد الإلكتروني. ثم سنرسل لك العرض في أقرب وقت ممكن ، وبعد تأكيد الطلب ، سننظم الإنتاج في أقرب وقت ممكن.

س: 2. ماذا عن الدفع والشحن؟
ج: الضمان التجاري و T / T ، باي بال ، ويسترن يونيون.
يمكن للعملاء الاختيار عن طريق البحر أو الجو أو السريع (DHL ، FedEx ، TNT UPS ، إلخ)

س: 3. كيف يمكنني الحصول على عينة للتحقق من الجودة؟
ج: يمكننا تزويدك عينة مجانية وتكلفة الشحن المدفوعة من قبلك.

س: 4. متى يمكنني الانتظار للحصول على العينات؟
ج: هذا يعتمد على الكمية. عادة من 3 إلى 7 أيام مقابل 5000 قطعة و7-15 يومًا مقابل 100000 قطعة

س: 5. هل يمكن تخصيص منتجاتك؟
ج: يتم تخصيص جميع منتجاتك تقريبًا ، بما في ذلك المواد والحجم والسماكة والطباعة. أوامر OEM. موضع ترحيب.

س: 6. هل أنت شركة تجارية أو مصنع؟
نحن واحدة من الشركات المصنعة الرائدة لبطاقات RFID / علامات NFC / RFID keybod / قارئ RFID قارئ RFID ومنتجات التحكم في الوصول في الصين لأكثر من 20 عامًا.