ACM-DB04 □□□□□ □□□ □□□□□□□ DC12V □□□□□□□ □□□□□□□ □□□□□ □□□

□ □□□□□ □ □□□□□□ □ □□□□□ □□□□ □ □□□ □ □□□□ □ □□□□ □ □□□ □ □□□□ □□□□ □ □□□ □ □□□□ □ □□□□ :□□□□□□□
□ □□□□□ □ □□□□□ □ □□□ □□□□ □ □□□□□□ □ □□□□□ □□□□ □ □□□□□□□ □□□□□ □ □□□□□□ □□□□□ □ □□□□□ □□□□
□□□□

□□□□ 12 □□□□ □□□ □□□
□□□□□□□ □□□ .1: DC12V

2. ℃ 80 ~ ℃ 10- :□□□□□□□ □□□□□ □□□□

%80 > :□□□□□ □□□□□ .3

□□□ 23 × 61 × 87 :□□□□□□□ .4

□□□□□□□ □□□□□ □□□ □□□□ DC12V

□□□□□□□ □□□□□□	□□□□ ABS □□□□□□ □□□□□□
□□□□□□□ □□□□□ □□□□	-10 ℃ ~ 80 ℃
□□□□□ □□□□□	< 80%
□□□□□□ □□□□	DC12V
□□□□□□□□	87 × 61 × 23 □□□
□□□□□□□ □□□□□	93 × 70 × 33 □□□
□□□	0.02□□□
□□□□□□□□□ □□□□□□□	□□□□□□ □□ □□□□□□□ □□□□□ □□□ □□□□□□ □□ □□ □□□□□
□□□□□	□□□ □ □□□□ □□□□ □ □□□ □ □□□□ □ □□□□

□□□□	VCC + 12 □□□□
□□□□	GND

□□□□	1 □□□
□□□□□□	2 □□□

Dimensions(mm)

Packing box

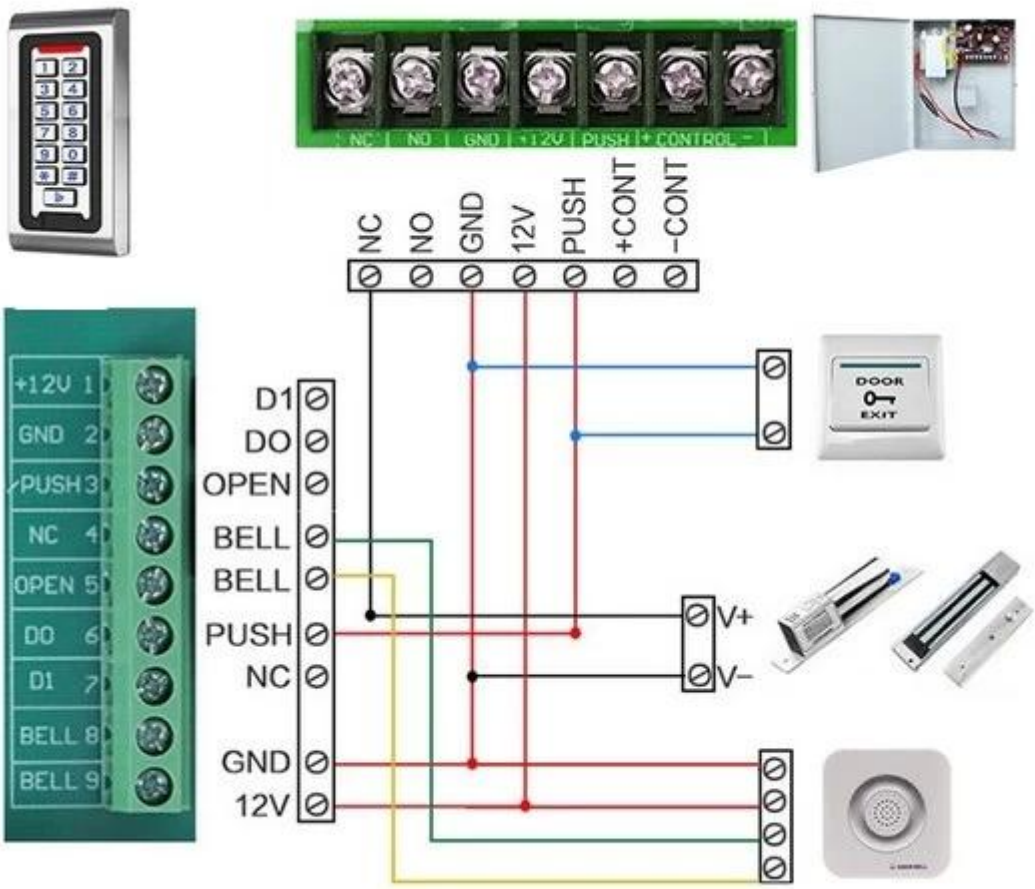
NC
NO
GND
+12V
PUSH
+ CONTROL -
NC
NO
GND
12V
PUSH
+CONT
-CONT
+12V 1
GND 2
PUSH 3
NC 4
OPEN 5
DO 6
D1 7
BELL 8
BELL 9
D1
DO
OPEN
BELL
BELL
PUSH
NC
GND
12V
V+
V-
DOOR
EXIT