□□□□□ □□□□□□ □□□□□ □□□□□ □□□□□ □□□□

□□□□□□□□ □□□: ACM-K3F

□□□ □□□□□:	ACM-K3F (LED / □□□□□)	EB-20G (□□□□ LED)
□□□□□□ □□□□	5 ± □□□□ 24 □□□□□ □□□□ ~ □□□□ 12 □□□□□ □□□□□	X
□□□□□□□ □□□□□□□	/ (□□□□□□□□□ □□□) □□□□□ □□□□ 18 :□□□□ 12 □□□□□ □□□□ 5 ± (□□□□□) □□□□□ □□□□ 75□	X
	/ (□□□□□□□□□ □□□) □□□□□ □□□□ 11 :□□□□ 24 □□□□□ □□□□ 5 ± (□□□□□) □□□□□ □□□□ 41□	
□□□□□	□□□□□ □□□□ □□ □□□□□ □□□□ □□ □□□□ □□□□□ □□□□□.	X
□□□□	□□□□□ □□□□) □□□□□ □□□□□).	X
	□□□□□□□ □□ □□□□□□□ □□ □□□□□□ □□□□ □□□□ □□□□.	
□□□□□ |	□□. □ NC & COM. □□□□□ 3 / □□□□ 125 □□□□□ □□□□□□ □□□□) □□□□□□□)	
□□□□	ABS □ □□□□□□□□□	
□□□□□□□	90 □□) □□□□□□□□ 45 × □□□□□ 93 × □□□□□)	
□□□	208 □□□□	192 □□□□

□□□□□□□□

> □□□□□ □□□□□□□ □□□□□□□ □□□□□□ □□□□□ □□□□□ □□□□□ □□□□ □□□□□ □□□□□□) □□□□□□□ □□□□□ □□ □□□□□ □□□□ □□□□□□ □□ □□□□□□).

> □□□ □□□□□ □□□□□□ □ □□□□□ □□□□□□ □□□□ □□□□□ EB-20G □□□□□□ □□□□ □□□.

> □□□□□□ □□□□□□ □□□□ □□□□□ □□□□ □□□ □□□□.

> □□□□□ □□□□) □□□□□□ □□□□□ □□ □□□□□□ □□□ □□□□□).

> □□□□□□□□ □□□□ □□□ □□□□□□ □□□□ □□□□□.

> □□ □□□□□□□ □□□□ □□□□□□ DC12-24V □□□□□□ □□□□□ □□□□□ □□□□□ □□□□ □□ □□□□□□□.

> □□□□□□□ □□□□ □□□ .□□□□□ □□□□ □□ □ □□□□□ □□□□ □□ □ □□□□ □□□ □□□ □□□□□ □□□□□□ □□□□□ □□□.

> □□□□□□ □ □□□□ □□□□□ □□□□□□ □□□□□□□ □□□□ □□ □□□□□□□ 3 □ □□□□□□ □□□□ □□□□□□□ □□□□□□ □ □□□□□□□ □□□ □□□□□□□□ □□□□□ □□ □□□□□.

STANDBY MODE:

The light is green .

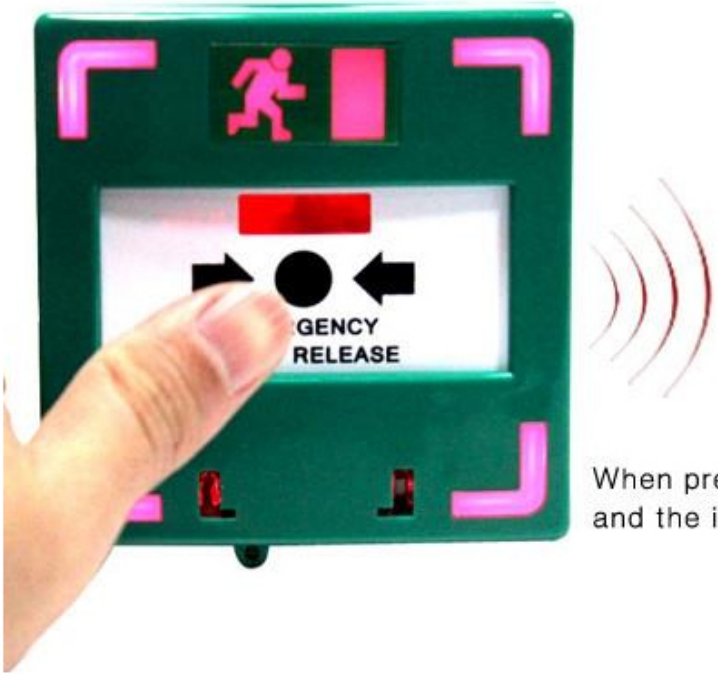

OPERATION MODE:

When pressing the reset button, the light will be red and the inside buzzer will ring.

DOOR CONTROL SYSTEM DOOR BUTTON

High sensitivity, 0 misinformation, strong stability, nanowire impact.

Internal components

BACK

POSITIVE

PRODUCT

RATED VOLTAGE:
12VDC / 24VDC

Active alarm

Manual call point
Flashing and Alarm
Built-in circuit board

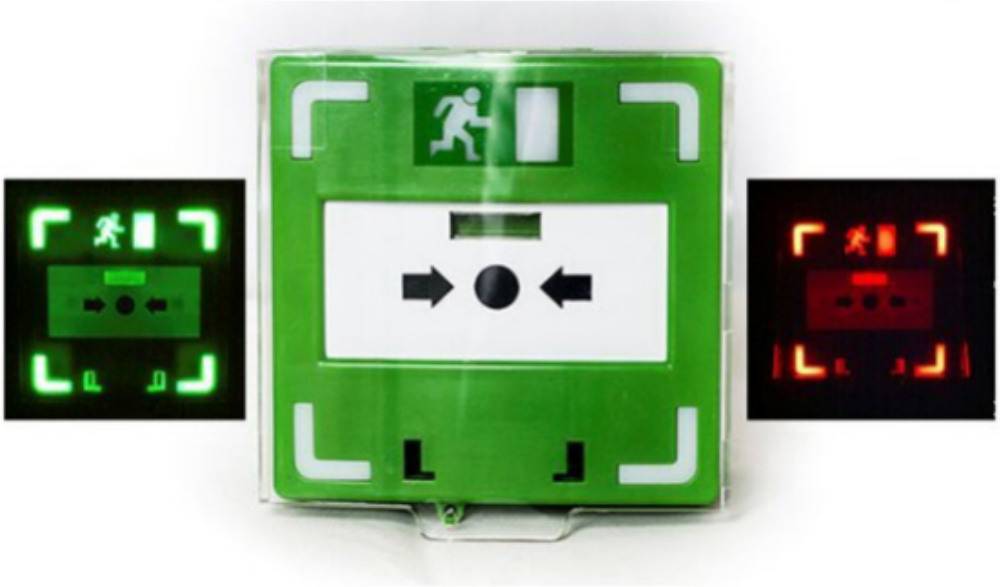

Characteristic

Built-in buzzer

Tri-pole

Easy Wiring/Installation

LED/BUZZER /Volume Adjustment

Lock hole for Professional Use

DETAIL DISPLAY

DETAIL DISPLAY

Status

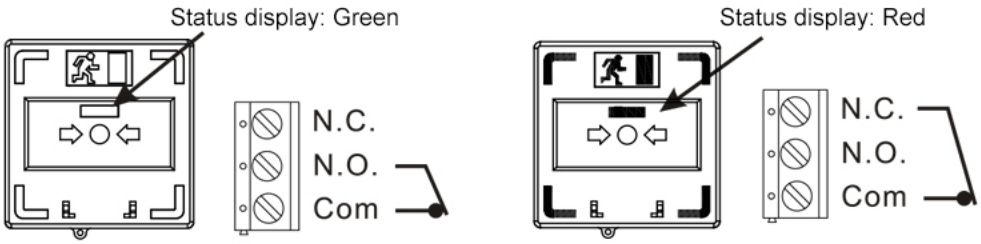

Embedded Installation

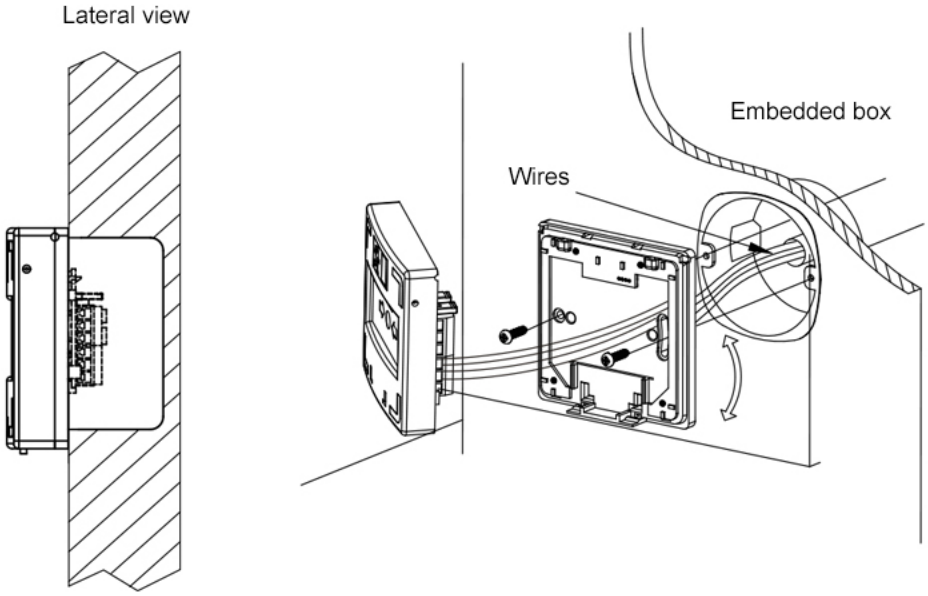

Surface Installation

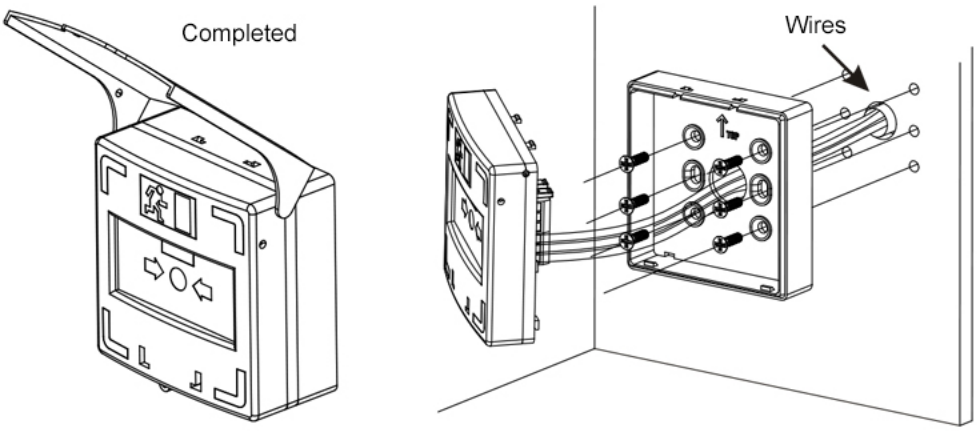

□□□□□ □□□□□□ □□□□□ □□□□□ □□□□□ □□□□

نموذج رقم:	الكمية / الكرتون	الوزن الإجمالي	حجم الورق المقوى
ACM-K3F	48 قطعة	9.6 كجم	45x33x24 سم

□□□□□ □□

.□□□□□□□□ □□□□□□ □ □□□□□□□ □□□ □ □□□□□□ □□□ □ □□□□□□ .□□□□□□□□ □□□□□□□ □□ □□□□□□ □□□□□□ □□□□□□ □□□□□□□ □□□□□□ □□□□ □□□□□□ □□□ □□□□□□ □□ □□□□□□ □□ □□ □□ .□□□□□□□□□ □□ □□□□ □□□ □□□□□□□ □□□□□□ □□□□□□□ □□□ □□□□ □□□□□□□□.

□□□□ □□ □□□□ □□ Realese □□□□□
K2B: 86 * 86 □□
□□□□ □□□□□□ □□□□ □□ Realese □□
□□□□□
K9A: 115 * 40 □□□
□□□□□□□ □□□□□□□) □□□□□ □□□□□ □□
□□□□□ □ NO / NC) K5B: 86 * 86 □□

□ □□□□□□□□□ □ □□□□□) □□□□□ □□□□□ □□
□□) □ K4B: 86 * 86 □□
□□ □□□□□ □□□□□□ □□□□ □□□□□□□
□□□□□ □□□□□□□ □□□□□□□. K14B: 86 *
86 □□□
□□□□□□□ □□ □□□□□ □□□ □□□□□ □□
□ □□□□□ □□□□□□□ K815B: 86 * 86 □□□

□□□□□□

1 □ □□□□ 24 □□□□ □□ □□□□□□□□□□□ □□□□ □□□ □□□□ □□□□
2 □ □□□□□□□ □□□□□□□□ □□□□ □□□ □□□□□□ □□□□□ □□ □□□ □□□□□ □ □□□□□□□ □□□□□□□ □□□□□□
3 □ OEM / ODM □□□□

□□□□□□ □ □□□□□□ □□□□□ □ 4 fashin □ □□□□□□ □□□□□□□ □□□□ □ □□□□□□□□ □□□□□□ □□□□□□□
:□□□□□ □□□ □□ □□□□ □ 5
□□□□□□□ □□□ □□□□□□ □□ □□□□ □□□□□□□□ □□□□ □□□ □□□□ □ (1
□□□□□ □□□ □□□ □□□□ □□□□□ □□□□ □□□ □□□□□□□□ □□□□ □ (2
□□□□□□□ □□ □□□□□□ □□□□□ □□□ □□ □□□ □□□□□ 3-2 □□□□□ □□□□□□□□ □□□□ □□□□□ □ (3
□□□□□□□ □□□□□ □□□□ 30 ~ 7 □ □□□□□□ □□□□□ □□□□ 5 ~ 1 □□□□□ : □□□□ □□□□□ □ 6
□□□ □□□□□ □□□□□ □□□□□ □□□□□ :□□□□□ □ 7: T / T □ □□□ □□□ □ □□□□□□ □□□□□□
□□ □□□ □□□□□ □□□□□ :□□□□□ □ 8 DHL □ FEDEX □ TNT □ UPS □ EMS □ Forwarder by SEA □ By AIR □ □□□□□ □□□□□
□□ □□□□□ □□□□□ □□□□ □□□□□□.

□□□□□□□□□

□□□□ □□□□□ □□□□□□ □□□ .1 :□

□□□ □ □□□□ □□□ □□□□ □□ □□□□□ □□ □□□□□ □□ .□□□□□□□□□□ □□□□□□ □□□ □□□□□□□□□ □□□ □□□□□□□ □□□□ :□
.□□□□ □□□ □□□□ □□ □□□□□□□ □□□□□ □ □□□□ □□□□□

□□□□□□□ □□□□□ □□ □□□□ .2 :□

□: T / T □ .□□□□□□ □□□□□□ □ □□□ □□□
□□□□□□ □□ □□□□ □□ □□□□□ □□□□ □□ □□□□□□□□ □□□□□□□ □□□□ (DHL □ FedEx □ TNT UPS □ (□□□

□□□□□□□ □□ □□□□□□ □□□□ □□□ □□□□□□ □□□□□□ □□□ .3 :□

.□□□□ □□ □□□□□□□□ □□□□□ □□□□□□ □□□□□□ □□□□ □□ □□□□ □□ □□□□□□ :□

□□□□□□□□ □□□ □□□□□□ □□□□□ □□ □□□□□□ □□□ .4 :□

□□□□ 100000 □□□□□ □□□□□ 15-7□ □□□□ 5000 □□□□□ □□□□ 7 □□□ 3 □□ □□□□ .□□□□□□ □□□ □□□□□ □□□ :□

□□□□□□□□ □□□□□ □□□□ □□ .5 :□

□□□□□ .□□□□□□□□ □□□□□□□□ □□□□□□ □□□□□□ □□□ □□ □□□ □ □□□□□□□ □□□□□□□ □□□□ □□□□□ □□□ :□ OEM
.□□□□□ □□□□

□□□□□ □□ □□□□□□ □□□□ □□□ □□ .6 :□

□□□□□□□ □□□□□□□ □□□□□□□ □□□□ □□ □□□□□ □□□ RFID / □□□□□□ NFC / □□□□□□ □□□□□□ RFID / □□□□ RFID
□ □□□□ RFID □□□□□ 20 □□ □□□□□ □□□□□ □□ □□□□□□ □□ □□□□□□ □□□□□□□.