□□□:

□□□□ □□ □ □□□□ □□□□□ □□□ □ □□□□□□□□□ □□□□□□□□ □□□□ □□ □□□□□□ □□□□ □□ □□□□□□ □□□□ □□□□ □□□□ □□ □□□ □□□□□ □□□□ □□ □□□□□□□□□□□ □□□□□□□□□.

□□□□□ □□□ NO □□ NC □ LED □□□□□ □□□ □ LED □□□□ □□□□ □ LED □□□□ □□□ □□□□.

□□□□□□□	86 × 86 × 18 □□□
□□□□□□□ □□□	DC9-12V
□□□□□□ □□□□□	□ 600 □□□□□ □□□□
□□□□□□□ □□□□□□□ □□□□	-30 □□□□□ □□□□ 60 ~ □□□□□ □□□□
□□□□□□□ □□□□□	20□ -80□
□□□	82 □□□□

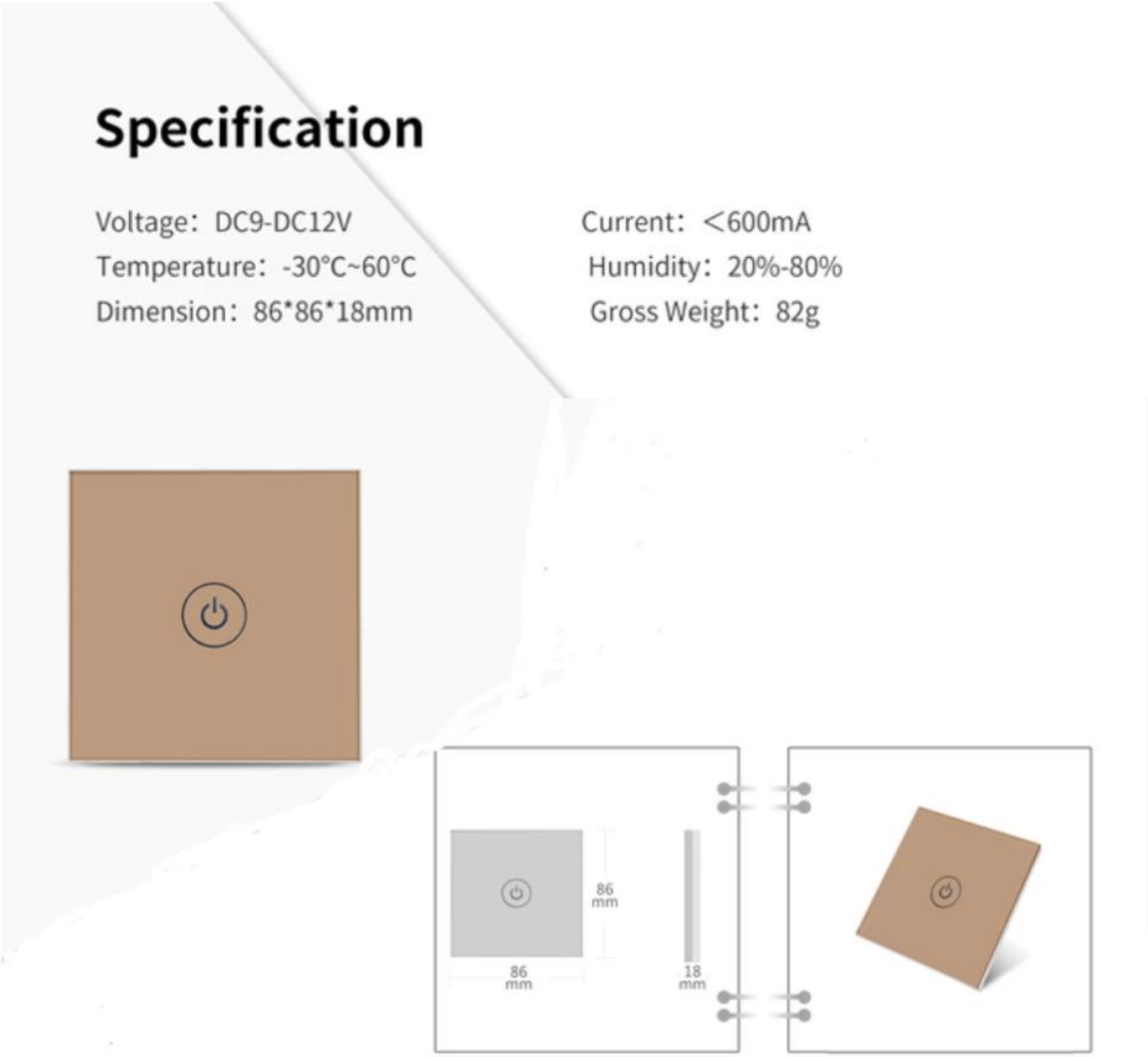

Description

This product is a capacitive touch sensitive door access switch, with automatic environment temperature and humidity Adaptability, not affected by weather change sensitivity and stability. Output when touching Normally open or normally closed switch signal, indicator light display： green in standby, touch The light is red.

Dimensions(mm)

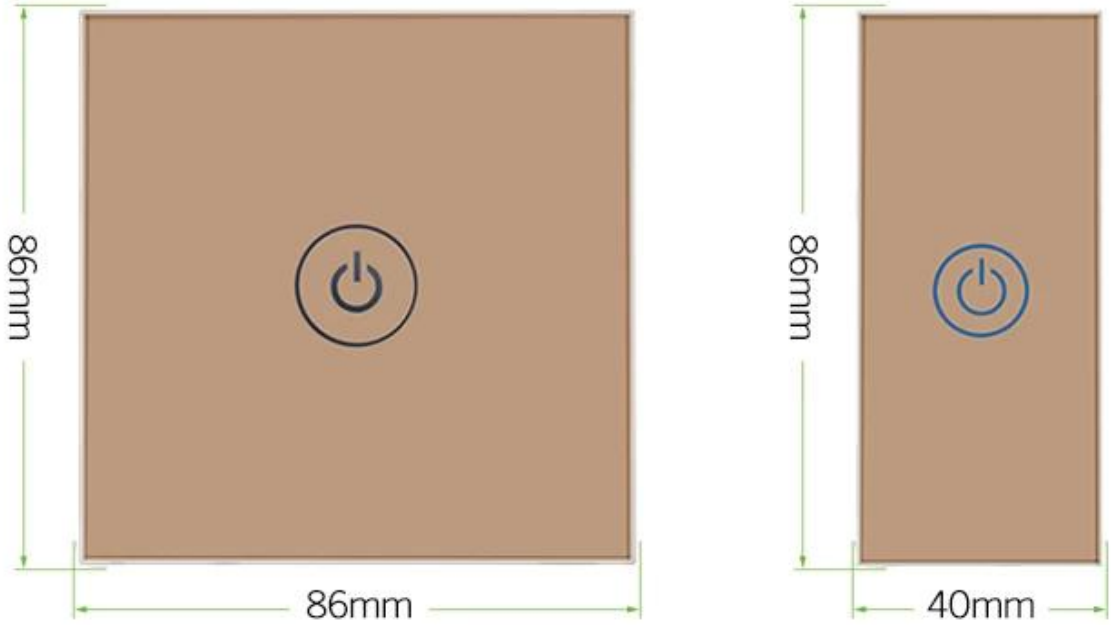

Common power supply diagram:

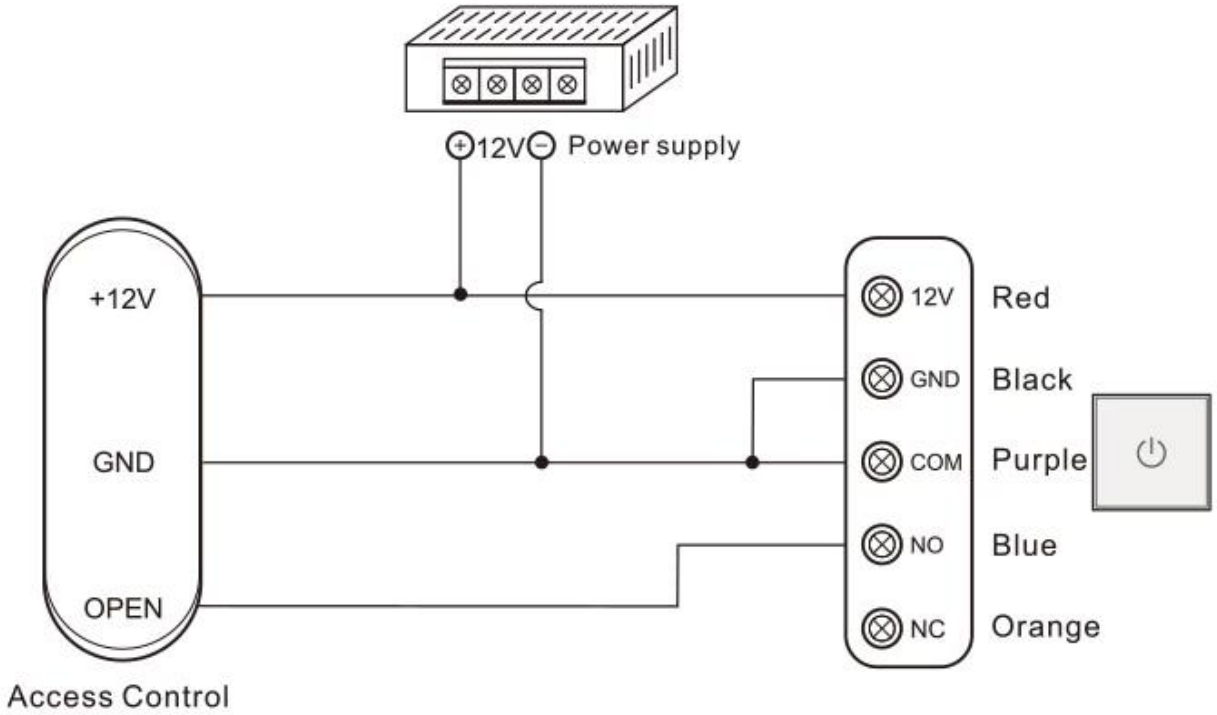

Special power supply diagram:

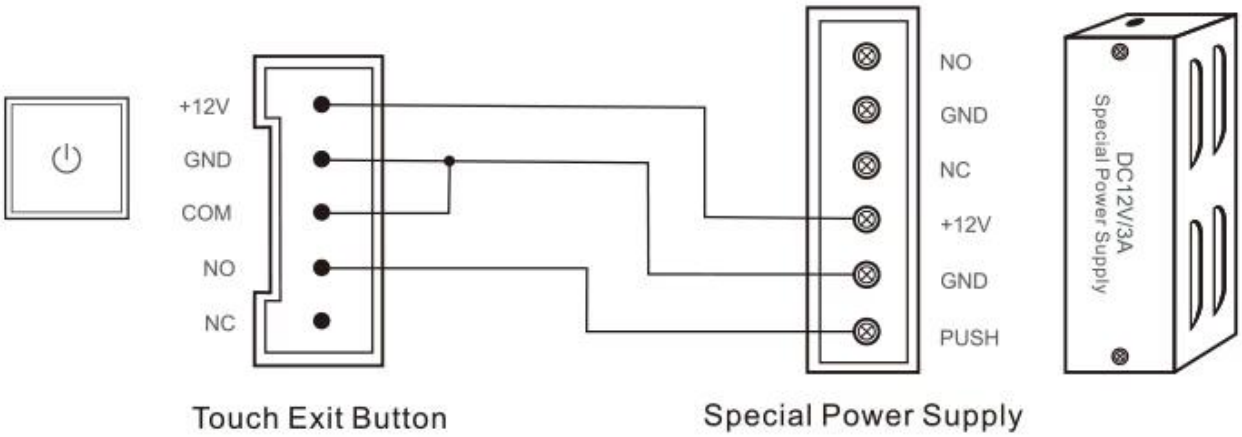

□□□□□ □□

.□□□□□□□ □□□□□ □ □□□□□□ □□□ □ □□□□□ □□□ □ □□□□□ .□□□□□□□ □□□□□□ □□ □□□□□ □□□□□ □□□□□ □□□□□□

□□□□□ □□□□ □□□□□ □□□ □□□□□ □□ □□□□□ □□ □□ .□□□□□□□□□ □□ □□□□ □□□ □□□□□□ □□□□□ □□□□□□ □□□ □□□□ □□□□□□□.

No Touch
EXIT

EXIT

□□□□ □□ □□□□ □□ Realese □□□□□
K2B: 86 * 86 □□
□□□□ □□□□□□ □□□□ □□ Realese □□
□□□□□
K9A: 115 * 40 □□□
□□□□□□□ □□□□□□□) □□□□□ □□□□□ □□
□□□□□ □ NO / NC) K5B: 86 * 86 □□

□□□□□□□□□ □ □□□□□) □ □□□□□ □□□□□ □□
□□ □) □ K4B: 86 * 86 □□
□□ □□□□□ □□□□□□ □□□□ □□□□□□□
□□□□□ □□□□□□□ □□□□□□□. K14B: 86 *
86 □□□
□□□□□□□ □□ □□□□□ □□□ □□□□□ □□
□ □□□□□ □□□□□□□ K815B: 86 * 86 □□□

□□□□□□

1 □ □□□□ 24 □□□□ □□ □□□□□□□□□□□□ □□□□ □□□ □□□□ □□□□
2 □ □□□□□□□ □□□□□□□□ □□□□ □□□ □□□□□□ □□□□□ □□ □□□ □□□□□ □ □□□□□□□ □□□□□□□ □□□□□□
3 □ OEM / ODM □□□□

□□□□□□ □ □□□□□□ □□□□□ □ 4 fashin □ □□□□□□ □□□□□□□ □□□□ □ □□□□□□□□ □□□□□□ □□□□□□□
:□□□□□ □□□ □□ □□□□ □ 5
□□□□□□□ □□□ □□□□□□ □□ □□□□ □□□□□□□□ □□□□ □□□ □□□□ □ (1
□□□□□ □□□ □□□ □□□□ □□□□□ □□□□ □□□ □□□□□□□□ □□□□ □ (2
□□□□□□□ □□ □□□□□□ □□□□□ □□□ □□ □□□ □□□□□ 3-2 □□□□□ □□□□□□□□ □□□□ □□□□□ □ (3
□□□□□□□ □□□□□ □□□□ 30 ~ 7 □ □□□□□□ □□□□□ □□□□ 5 ~ 1 □□□□□ : □□□□ □□□□□ □ 6
□□□ □□□□□ □□□□□ □□□□□ □□□□□ :□□□□□ □ 7: T / T □ □□□ □□□ □ □□□□□□ □□□□□□
□□ □□□ □□□□□ □□□□□ :□□□□□ □ 8 DHL □ FEDEX □ TNT □ UPS □ EMS □ Forwarder by SEA □ By AIR □ □□□□□ □□□□□
□□ □□□□□ □□□□□ □□□□ □□□□□□.

□□□□□□□□□

□□□□ □□□□□ □□□□□□ □□□ .1 :□

□□□ □ □□□□ □□□ □□□□ □□ □□□□□ □□ □□□□□ □□ .□□□□□□□□□□ □□□□□□ □□□ □□□□□□□□□ □□□ □□□□□□□ □□□□ :□
.□□□□ □□□ □□□□ □□ □□□□□□□ □□□□□□ □□□□□ □ □□□□ □□□□□

□□□□□□□ □□□□□ □□ □□□□ .2 :□

□: T / T □ .□□□□□□ □□□□□□ □ □□□ □□□
□□□□□□ □□ □□□□ □□ □□□□□ □□□□ □□ □□□□□□□□ □□□□□□□ □□□□ (DHL □ FedEx □ TNT UPS □ (□□□

□□□□□□□ □□ □□□□□□ □□□□ □□□ □□□□□□ □□□□□□ □□□ .3 :□

.□□□□ □□ □□□□□□□□ □□□□□ □□□□□□ □□□□□□ □□□□ □□ □□□□ □□ □□□□□□ :□

□□□□□□□□ □□□ □□□□□□ □□□□□ □□ □□□□□□ □□□ .4 :□

□□□□ 100000 □□□□□ □□□□□ 15-7□ □□□□ 5000 □□□□□ □□□□ 7 □□□ 3 □□ □□□□ .□□□□□□ □□□ □□□□□ □□□ :□

□□□□□□□□ □□□□□ □□□□ □□ .5 :□

□□□□□ .□□□□□□□□ □□□□□□□□ □□□□□□ □□□□□□ □□□ □□ □□□ □ □□□□□□□ □□□□□□□ □□□□ □□□□□ □□□ :□ OEM
.□□□□□ □□□□

□□□□□ □□ □□□□□□ □□□□ □□□ □□ .6 :□

□□□□□□□ □□□□□□□ □□□□□□□ □□□□ □□ □□□□□ □□□ RFID / □□□□□□ NFC / □□□□□□ □□□□□□ RFID / □□□□ RFID
□ □□□□ RFID □□□□□ 20 □□ □□□□□ □□□□□ □□ □□□□□□ □□ □□□□□□ □□□□□□□.