وصف المنتج

لنظام التحكم في الوصول ، WG26 / WG34 wiegand إلى USB محول
WG-USB محول التحكم في الوصول

، لأداة اختبار محمولة أو للتضمين في المنتجات المصنعة من قبل أطراف ثالثة WG تم تصميم محول اتصالات
على نطاق واسع حل نظام التحكم في الوصول و ACM و crypton استخدم كل من RFID.
USB ، إلى بيانات Wiegand 34bit أو Wiegand 26bit يدعم المحول الإرسال ثنائي الاتجاه ، يمكنه نقل بيانات
القياسية 26 بت بشكل افتراضي Wiegand بت ، وبيانات إخراج Wiegand 34 بت أو Wiegand 26 إلى بيانات USB يمكن أيضًا نقل بيانات
(Wiegand 34bit وتنسيق إخراج) ، وتنسيق آخر اختياري) USB القياسي.

المعايير الفنية:

جهد التشغيل: DC 9V-12V ؛
على طول الطريق ؛ Wiegand المقابلة لـ ، USB متوافق مع معايير
مع هيئة مراقبة خارجية لمنع الانهيار.

تنسيق الاتصال:

9600 معدل الباود N 8 1
1. إدخال WG26 أو WG34
C3F8334رقم 4 بايت: 1010795316 = (ست عشري) 3
F8334سداسي عشري) 3) WG26 إدخال
C3F8334سداسي عشري) 3) WG34 إدخال

Wiring Diagram

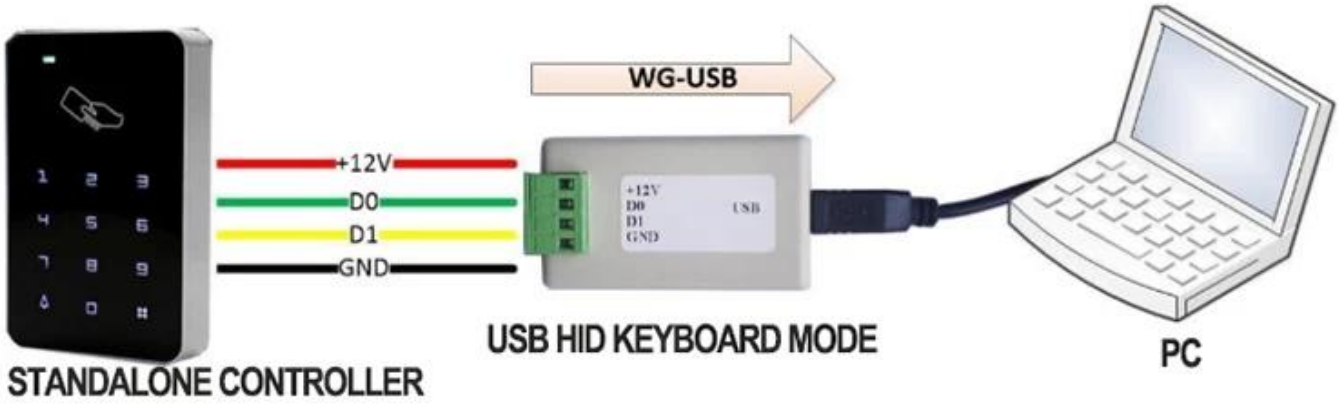

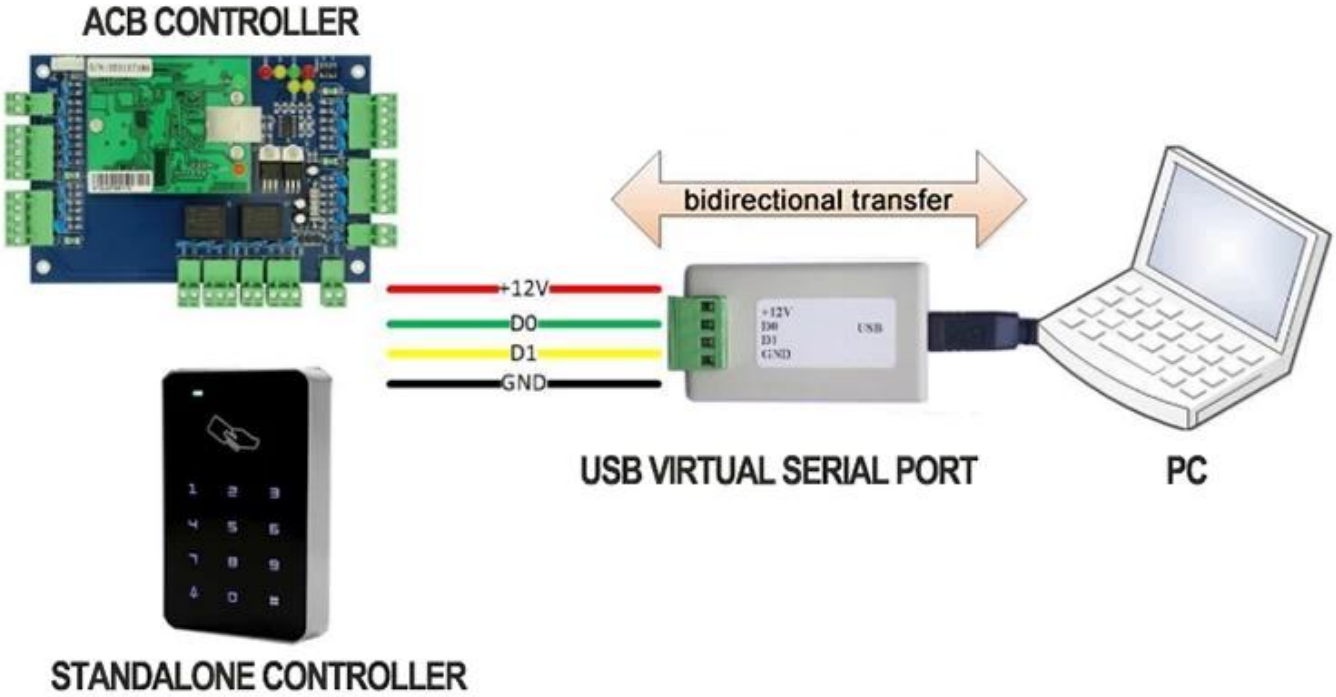

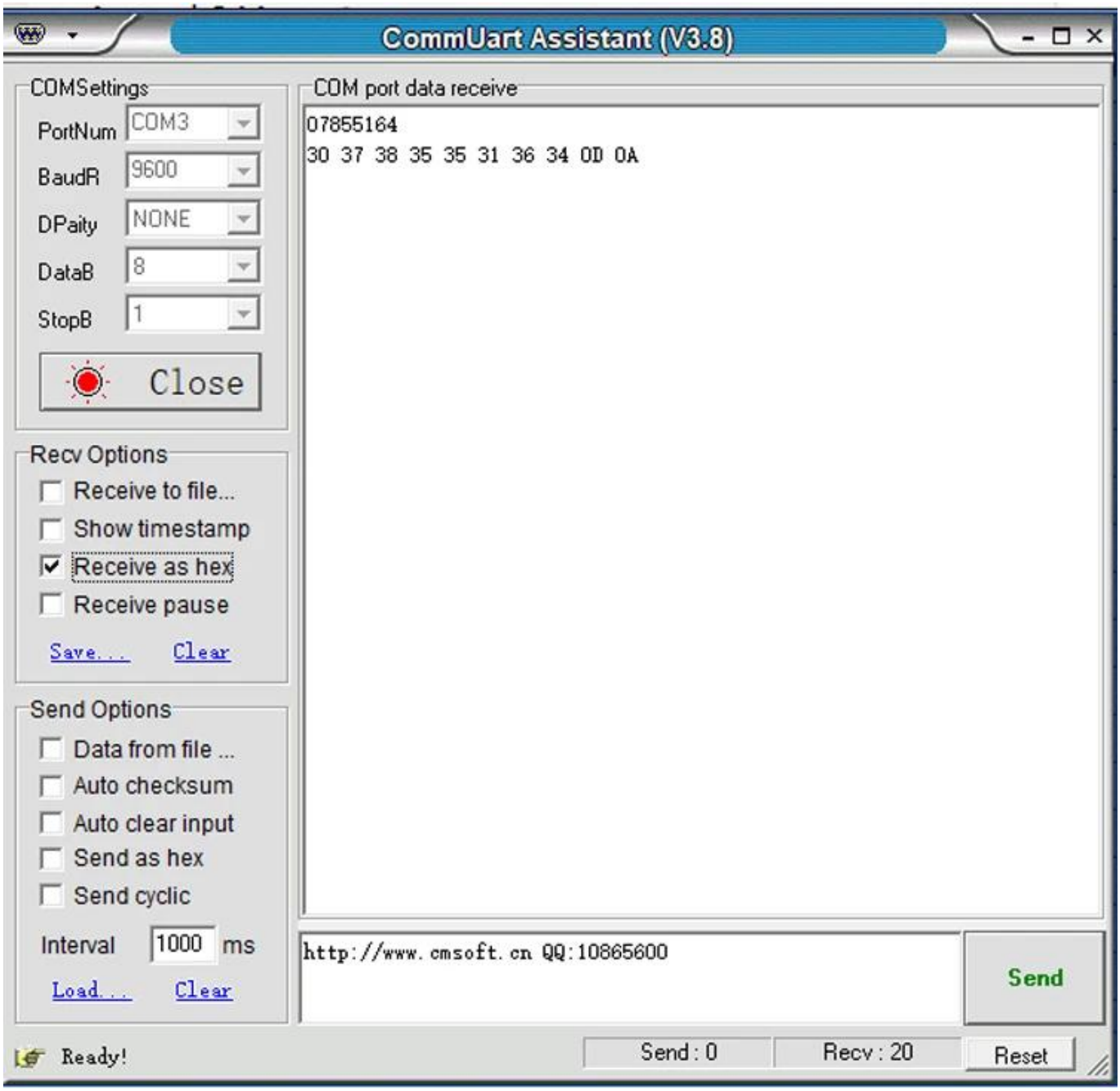

خدمتنا

سيتم الرد على أي استفسارات داخل 24 ساعة ، 1
2 ، الصانع والمورد المهني ، مرحبا بكم في زيارة موقعنا على شبكة الإنترنت ومصنعنا
3 ، OEM / ODM متاح
سعر معقول وتنافسية ، مهلة سريعة ، 4 fashin ، جودة عالية ، تصميم
5 ، خدمة ما بعد البيع :
1) ، سيتم فحص جودة جميع المنتجات بدقة في المنزل قبل التعبئة
2) ، جميع المنتجات سوف تكون معبأة بشكل جيد قبل الشحن
3) ، جميع منتجاتنا لها ضمان لمدة 2-3 سنوات إذا لم يكن الضرر ناتجًا عن الإنسان
6 ، توصيل أسرع : حوالي 1 ~ 5 أيام لعينة النظام ، 7 ~ 30 يوما للطلب بالجملة
ويسترن يونيون ، باي بال ، ضمان التجارة علي ، T / T :7 ، الدفع: يمكنك الدفع مقابل الطلب عبر
يمكنك أيضًا ، By AIR و Forwarder by SEA و EMS و UPS و TNT و FEDEX و DHL 8 ، الشحن: لدينا تعاون قوي مع
اختيار وكيل الشحن الخاص بك.

ضمان الجودة
ضمانًا لمدة عامين للمنتجات ACM Goldbridge - سيتم تكريم خدمة الضمان إذا لم يكن الضرر ناتجًا عن الإنسان ، توفر النسبية.
سوف يتكلف بشكل إضافي في حالة الإصلاح. ACM Goldbridge - على العكس من ذلك ، فإن
مزيد من المعلومات ، يرجى تصفح مركز الخدمة لدينا -.

شركتنا

شركة ACM Shenzhen Goldbridge الصناعية
والتحكم في الوصول وأقفال الأبواب الكهربائية في RFID باعتبارها واحدة من الشركات الرائدة في تصنيع وتصدير منتجات الصين ، فقد كنا في هذا المجال منذ 20 عامًا بالفعل. لدينا تجربة غنية في الإنتاج والتصدير على منتجات أقفال التحكم في RFID وقارئ RFID علامة ، RFID سوار معصم ، RFID قاعدة المفتاح ، RFID منتجات القوة لدينا هي: بطاقة .RFID الوصول طويل المدى ، أقفال الأبواب الكهربائية ، . نحن أيضًا مزود حلول التحكم في الوصول UHF مختلف ، قارئ.

اتصل بنا

يرجى إرسال الاستفسار والطلب الآن للحصول على عينة مجانية خلال 3 أيام !!!
الأمنية الشاملة مع rfid نحن محترفون ونتأكد من أنه يمكننا تقديم أفضل حل لمورد منتجات التحكم في الوصول إلى بطاقة
20 عامًا من الخبرة ،
لذا ، اتصل بنا وأرسل تفاصيل استفسارك في الأسفل الآن!
نحن نتطلع إلى تكوين علاقات تجارية ناجحة مع عملاء جدد في جميع أنحاء العالم في المستقبل!

شنتشن GOLDBRIDGE INDUSTRIAL CO.، LTD

عنوان:
مبنى 405 ، منطقة شانغبو الصناعية ، منطقة فوتيان ،
شنتشن الصين ، 518031
هاتف: + 83767678-755-0086 فاكس: +
88391348-755-0086
شخص الاتصال: Lily Jiang
Mob / whatsapp / wechat: +
0086-13554918707
سكايب: lily-jiang1206
البريد الإلكتروني: sales (at) goldbridge sz.com
الموقع: http: // www. goldbridge sz.com

□□□□□□ □□□ □□□ □□□□□□ □□□□