DC 12V □□□□□□□□□ □□□□□ / □□□□ □□□□ □□□□□ □□□□□□ □□□□ □□□□ NO / NC 2 □ □□□□pin

Y-100S 2PIN □□□□ □□ .□□□□□□ □□□□□□ □□□□□□□□□□ □□□□□□□□ □□ □□□□□□ .□□□□□□ □□□ □ □□□□ □□□ □ □□□□□□ □□□□□ □□□□□□□□ □ □□□□□□ □□□□□□ □□□□ □ □□□□□□□□ □□□□□□ □□□□□ □□ □□□□□□□□ □□□□□□□□ □□□□□□ □□□□□ □□□□ □□□□□□□ □□□□□□ □□□□□ □□□□□□ .□□□ □ □□□□□□□ □□□□□□□.

> □□□□□□□□□□□□□□□□□□□□□
>
> □□□□□□□□□□□

25Lx35Wx4H([illegible])9Lx25Wx2H([illegible])[illegible]DC12V[illegible]9MA[illegible]

[illegible]12MA[illegible]80Kg[illegible]

8
M
M
-15~+55℃
(14~131F)
~9
)

[illegible] 0 [illegible] .72kg

Advanatge [illegible]

1. .[illegible] .[illegible]
.[illegible] .2
.[illegible] .3
500000. [illegible] .4
5. MOV .[illegible]
.[illegible] .6
.[illegible] .7
[illegible] .8
[illegible] :[illegible]
[illegible] :([illegible])

.□□□□□□ □□□□□ □□□□ □□□□□□ □□□□□□□□ □□□□□□ □□□□□ □□
□□□ □□□ □ □□□□□□□□□□ □□□□□□ □□□□□□□□□ :□ machanical.

□□□□□ □□□ □ OEM / ODM □□□□□□□

□□□□□ □□ □□□□□□ □□□□□□ □□□□□□

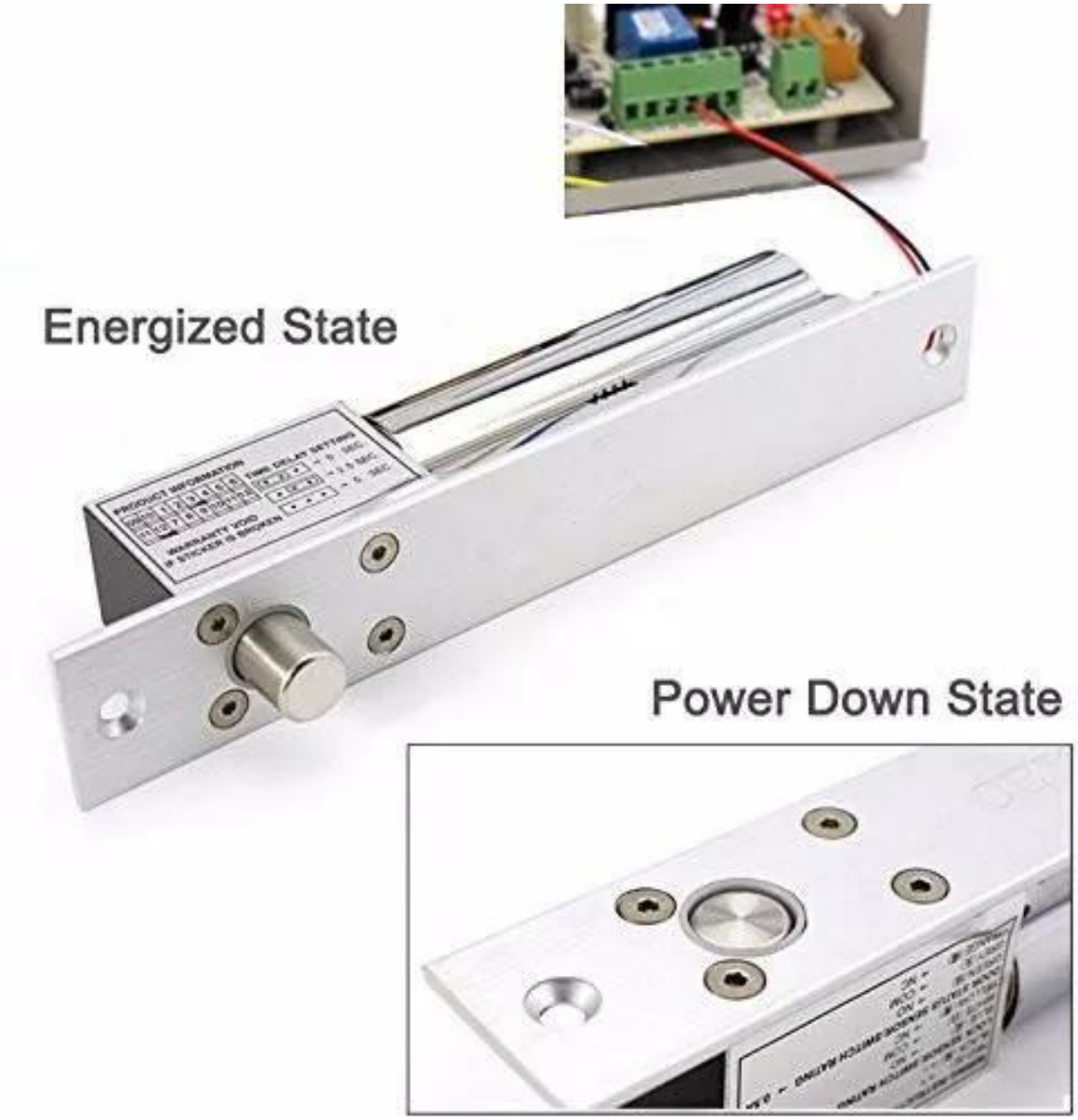

□□□□□ ACM-Y100s □□□□□□□ □□□□□ □□□□□□ □□□□□□□ □□□□□□ □ □□□□□ □□□□ □□□□□□□ □□□ □□□□□□□□□ □□□□ :□□□□□□□

ACM-Y100S

Response Speed Setting
Feedback Signal
High Quality Material
Strong Practicability

Low fuel consumption
High economic benefits
Sturdy Structure
Easy operating

□□□□□□□ □□□□

- □□□□ □ □□□□□□□ □□ □□□□□□ □□□□□ □□□ □□ □□□ □□□□□□ □□□□ □□□□□ □□□□ ACM Goldbridge □□□□□□□□ □□□□□ □□□□ □□□□□□ .□□□□□□□
□□□ □ □□□ □□ □□□□□ □□□ - ACM Goldbridge .□□□□□□□ □□□□ □□ □□□□□ □□□
□□□□□ □□□□□□ □□□□ □□□□ □□□□ □ □□□□□□□□□□ □□ □□□□ -.

□□□□□□□ □□□

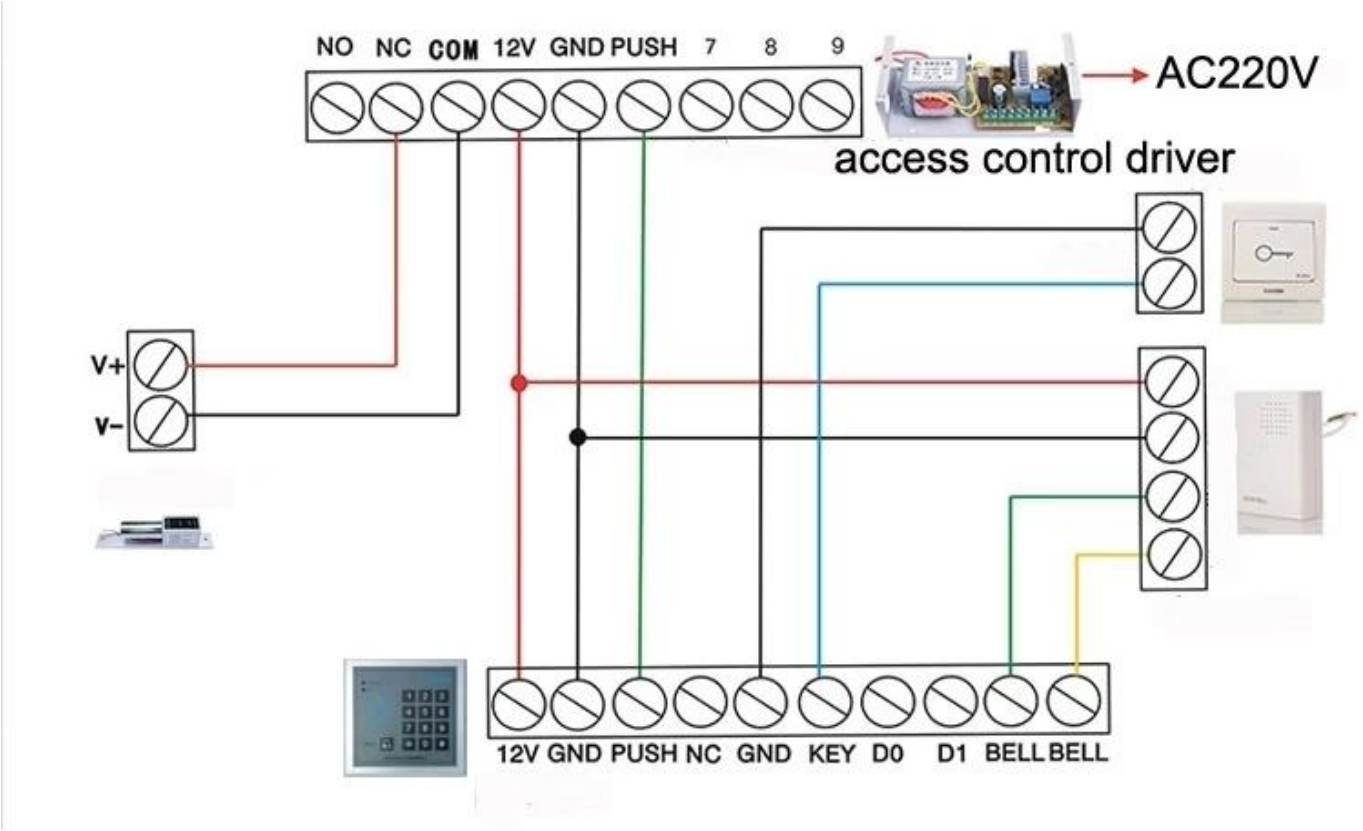

□□□□□ □ □□□□□ & □□□□□□□

□□□□□ □□□□□

□□□□ □□ □□□□□ □□□□ □ □□□□□□□ □□□□□□□ □□□ □ □□ □□ □□ □ □□ □□ □□ □ □□□□□□ □ □□ □□□ □□ □□□□ □□ □□□ □□□□□ □□□□□ □ □□□□□ AIR

.□□ □□□□□ □□□□□ □□□□ □□□□□□ □□□□ □□□□□

□□□□□□□□ □□□□□□□

□ □□□□□□□ □□ □□□ 30 □ □□□□□ □□□ □□□□ 1 :□□□□□□□□ □□□□□□□ □□□□□□□□ □□□

□□□□□□ □□□ □□□□□ 50 .□□□ 22 :□□□□□□□□ □□□□□ □ □□30.5 * 20 * 54.5 : □□□□□□ □□□□□ □□□

ACM-Y100S(NO)
10-8888-6
ELECTRIC DROPBOLT LOCK
1PCS
Made in China

ACM-Y100S(NO)
10-8888-6
ELECTRIC DROPBOLT LOCK
1PCS
Made in China

You may need

ACM-Y100S 2PIN

□□□□ □□□ □□□□□□□□ □□□
100 □□□□□□□□□□MA / □□□□□
900MAPower 2 □ □□□□PIN

ACM-Y100S 5PIN

□□□□ □□□ □□□□□□□□ □□□
□ □□□□□ □□□□□ □□□□□□□ □□□□ □□□□□□
5 □ □□□□ □□□□□□□□ □□□□□ □□□□□PIN

ACM-Y500A

□□□□ □□□□ Sturdiness □□□□□□□□□□□
BoltW / □□□ DoorLock :□□□□□
205x30x38mm

ACM-Y280

□□□ 280) □□□□□ □□□ □□□□ □□□□□□□□ □□□
□□□ 600 /)

ACM-Y131

□□□□ □□□□□ □□□□□□□ □□□□□□□
(□□ / □□□□□□□□□ □□□□) □□□□□□□□□□□
□□□ □ □□□□□ □□□ □ □□□□ □□□□ PVC

ACM-Y066

□□□□ □□□) □□□ □□□ □□□)
130 :□□□□□ □□□x98x41mmWorking

خدمتنا

أي استفسارات في غضون 24 ساعة ، 1
المهنية الصانع والمورد ، مرحبا بكم في زيارة موقعنا على الانترنت والمصنع ، 2
المتاحة OEM / ODM ، 3
معقول وأمبير ؛ سعر تنافسي ، مهلة سريعة ، 4 fashin ، عالية الجودة ، وتصميم
خدمة ما بعد البيع: ، 5
1) ، جميع المنتجات سوف تم فحص الجودة في المنزل بدقة قبل التعبئة
2) ، جميع المنتجات سوف تكون معبأة بشكل جيد قبل الشحن
3) ، جميع منتجاتنا لديها 2-3 سنة الضمان إذا لم يكن سبب الضرر الإنسان
6 ، أسرع التسليم : حوالي 1 ~ 5 أيام لعينة النظام ، 7 ~ 30 أيام للطلب بالجملة
ويسترن يونيون ، باي بال. ، T / T :7 ، الدفع: يمكنك دفع للنظام عن طريق
8 AIR ، الشحن: لدينا تعاون قوي مع شركة دي إتش إل ، فيديكس ، تي ان تي ، يو بي إس ، نظم الإدارة البيئية ، وكيل الشحن عن طريق البحر و
يمكنك أيضا اختيار معيد الشحن الخاص بك.

التعليمات

□□□□□□□ □□□ □□□□□□ □□□ .1 :□
□ □□□□□ □□□□□ □□□ □ □□□ □□□□ □□ □□□□□ □□ □□□□□ □□. □□□□□□□□□□□ □□□□□□ □□□ □□□ □□ □□□□□□ □□□□□□□□□□□ □□□ □□□□ :□
.□□□□ □□□ □□□□ □□ □□□□□□□ □□□□□□ □□□□ □□□

□□□□□□□ □□□□□ □□ □□□□.2 :□
a: □ □□□□□□□ □□□□ t / t □ paypal □ .□□□□□□ □□□□□□
(□□□□□□ □□ □□ □□ □□ □□ □□ □□ □ □□□□□□ □ □□ □□□ □□) □□□□ □□ □□□□ □□ □□□□□ □□□□ □□ □□□□□□ □□□□□□□ □□□□

□□□ □□□□□□ □□□□□□ □□ □□□□□□ □□□□ □□□ □□□□□□ □□□□□□ □□□ .3 :□
a: □□□□ □□ □□□□□□□□ □□□□□ □□□□□□ □ □□ □□□□□□ □□□□ □□□□□ □□□□□□.

Q: 4. □□□□□□ □□□ □□□□□□ □□□□□ □□□□□□ □□□
5000 □ □□□□ 7-3 □□□□ .□□□□□□ □□□ □□□□□ :□ pcs □□□ 100 □ □□□□ 15-7 □

Q: 5. □□□ □□□□□□ □□□□□□□□ □□□□□ □□□□
□□□□□□□ □□□□□□□ □□□□□ □□□□□ .□□□□□□□□ □□□□□□□□ □□□□□□ □□□□□□ □□□ □□ □□□ □ □□□□□□□ □□□□□□□ □□□□ □□□□□ □□□ :□
.□□□□ □□□□□ □□□□ □□

□□□□□ □□ □□□□□□ □□□□ □□ .6 :□
□□□□□□□ □□□□□□□ □□□□□□□ □□□□ □□ □□□□□ □□□ RFID / □□□□□□ NFC / RFID keybod / RFID □□□□□ rfid □□□□□□□ □□□□□□
□□□□ 20 □□ □□□□ □□□□□ □□ □□□□□□ □□ □□□□□□.