التلقائي الباب الإصدار مفاتيح السيارات زر الطوارئ التبديل دفع DC 12V المعدنية زر الخروج التبديل

زر الخروج هذا مصنوع من مواد متينة وعالية. بديل للمفاتيح التقليدية، هذه المفاتيح مناسبة للأبواب حيث يكون التحكم في الوصول ضروريًا، وللمساعدة في تبسيط التحكم الرئيسي.

5
3
*
5
3
*
2
6
1
2
-
2
8
3
7

1

-
2
2
□
□
□
□
□
□
□
□
□
□
□
□
-
5
5
5
□
□
□
□
□
□
□
□
□
□
)
1
4
-
1
3
1
□
□
□
□
□
□
□
□
□
□
□
□
□
)

-
9
5
%
(
)
5
-
1
5
)
)
.
2

□□□□□□□□ □□□ □□□□□□□□

1□ .□□□□□□□□ □□□□ .□□□□□ □□□ □□□□□□□□ □□□ □□□ □□□□□ □□□□□ □□ □□□□□ □□□□□ □□ □□□□
□□□□□□ □□□□□□□□□ □□□□□ □□□□□□ □□□□ □□□□□ □□□□□ □□□□□ □□ □2
□□□□□□ □□□□□□ □□□□ □□□ □□□□□ 100000 □□□□□□ □□ □3
.□□□□□□□□ □□□□□ □□ □□□□ □□ □□□□ □□□□ □□□□ □□ □□□□□□□□□ □□□□□□ □□□□ 200 □ 4
□□□□□ .5 OEM/ODM □□□□ □□□□□□□□□ □□□□□□□□□□ □□□□□□□□□ □□□□□.

EXIT

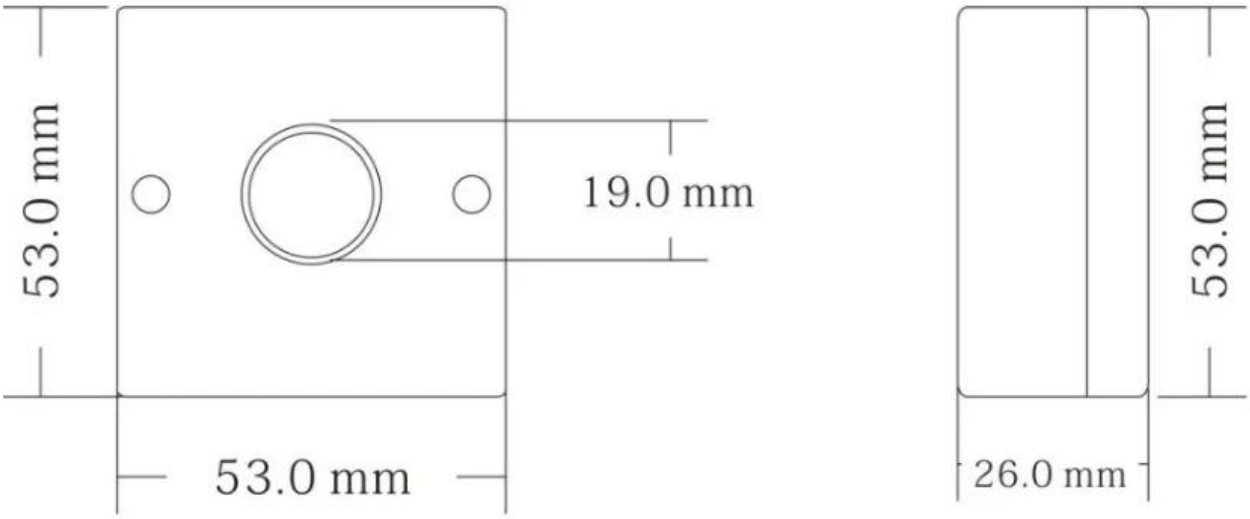
53.0 mm
19.0 mm
53.0 mm
53.0 mm
26.0 mm

□□□

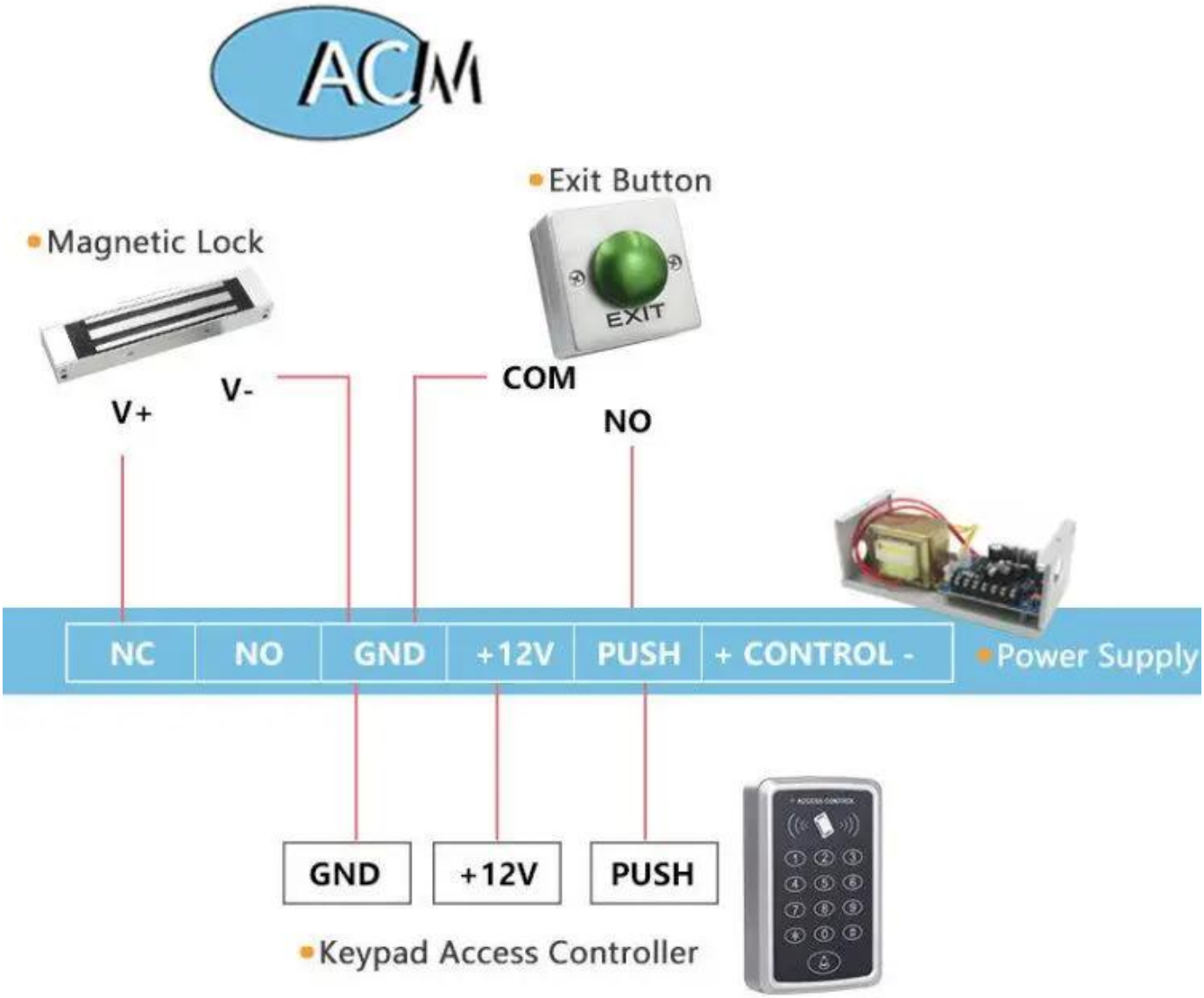
ACM
Exit Button
Magnetic Lock
EXIT
V+
V-
COM
NO
NC
NO
GND
+12V
PUSH
+ CONTROL -
Power Supply
GND
+12V
PUSH
Keypad Access Controller

□□□□□□□□ □□□□□□□

[illegible]

[illegible] .[illegible] [illegible] [illegible] [illegible] [illegible] [illegible] .[illegible] .[illegible] [illegible] [illegible] [illegible] [illegible] [illegible] [illegible] [illegible] [illegible].

No Touch
EXIT

EXIT

□□□□□ □□□□□ □□□□ □□ □□□□ □□

K2B: 86*86 □□□ □□□□
□□□□□ □□□□□ □□□□ □□□□□□ □□□□ □□
K9A: 115*40 □□□ □□□□
□□□□□□□ □□□□□□□) □□□□□□ □□□□□ □□
□□□□□□ NO / NC) K5B: 86 * 86 □□

□□□□□□□□□ □□□□□□) □□□□□□ □□□□□ □□□
NO)□ K4B: 86 * 86 □□
□□ □□□□□ □□□□□□ □□□□ □□□□□□
□□□□□ □□□□□□□ □□□□□□□. K14B: 86*86
□□□ □□□□
□□ □□□□□ □□□□□□ □□□□□ □□□□□ □□
□□□□□□ □□□□□□□ □□□□□□□ K815B:
86*86 □□□ □□□□

□□□□□□

1□ □□□□ 24 □□□□ □□□□□□□□□□□ □□□□ □□□ □□□□ □□□□
2□ □□□□□□□ □□□□□□□□ □□□ □□□□□□ □□□□□ □□ □□□ □□□□□ □□□□□□□□ □□□□□□□□ □□□□□□□ □□□□□□
□□□□□□□ □□□□□□ / □□□□□□□ □□□□□□□ □□□□□ □3
□□□□□□ □□□□□□□ □□□ □□□□□□□□ □□□□□ □□□ □□□□□□ □□□□□ □□□□□□□ □□□□□ □4
:□□□□□ □□□ □□ □□□□ □5
□□□□□□□ □□□ □□□□□□ □□ □□□□ □□□□□□□□ □□□□ □□□ □□□□ □(1
□□□□□ □□□ □□□ □□□□ □□□□□ □□□□ □□□ □□□□□□□□ □□□□□ □(2
□□□□□□□ □□ □□□□□□ □□□□□ □□□ □□ □□□ □□□□□ 3-2 □□□□ □□□□ □□□□□ □□□□□□□□ □□□□ □(3
□□□□□□□ □□□□□ □□□□ 30 ~ 7 □□□□□□ □□□□□ □□□□ 5 ~ 1 □□□□□ : □□□□□□□ □□□□□ □6
□□□ □□□□□ □□□ □□□ □□□□□ :□□□□□ □7: T / T□ □□□□□□ □□□□□□□ □□□□□□
□□ □□□ □□□□□ □□□□□ :□□□□□ □8 DHL□ FEDEX□ TNT□ UPS□ EMS□ □□□□□ □□□□□ □□□□□□ □□□□□ □□□□ □□ □□□□□ □□□□
□□ □□□□□ □□□□□ □□□□ □□□□□□.

□□□□□□□□□

□□□□□□ □□□□□ □□□□□□ □□□ .1 :□

□□□ □□□□ □□ □□□□□ □□ □□□□ □□□ □□ .□□□□□□□□□□□ □□□□□□ □□□□ □□ □□□□□□□□□□ □□□ □□□□□□□ □□□□ :□
.□□□□ □□□ □□□□ □□ □□□□□□□ □□□□□□ □□□□□ □□□□□ □□□□□ □□□□ □□□□□

□□□□□□□ □□□□□ □□ □□□□ .2 :□

.□□□□□□ □□□□□□ □□□□ □□□ □□□ / □□ :□
□□□□□□ □□ □□□□ □□ □□□□□ □□□□ □□ □□□□□□□□ □□□□□□□ □□□□ (DHL□ FedEx□ TNT UPS (□□□ □□□ □□□

□□□□□□□ □□ □□□□□□ □□□□ □□□ □□□□□□ □□□□□□ □□□ .3 :□

.□□□□□□ □□□□ □□□□□ □□□□□□ □□□□□□ □□□□ □□ □□□□ □□ □□□□□□ :□

□□□□□□□□ □□□ □□□□□□ □□□□□ □□ □□□□□□ □□□□□ □□ □□ .4 :□

□□□□ 100,000 □□ □□□□□ 15-7□ □□□□ 5000 □□ □□□□ 7-3 □□□□ .□□□□□□ □□□ □□□ □□□□□ :□

□□□□□□□□ □□□□□ □□□□ □□ .5 :□

□□□□□ □□□□□ .□□□□□□□□ □□□□□□ □□□□□□ □□□□□□ □□□ □□ □□□ □□□□□□□□ □□□□□□□ □□□□ □□□□□ □□□ :□
.□□□□□ □□□□ □□ □□□□□□□ □□□□□□□

□□□□□ □□ □□□□□□ □□□□ □□□ □□ .6 :□

□□□□□□□ □□□□□□□ □□□□□□□ □□□□ □□ □□□□□ □□□ RFID / □□□□□□ NFC / □□□□□□ □□□□□ RFID / □□□□ RFID
□□□□□ RFID □□□□□ 20 □□ □□□□□ □□□□□ □□ □□□□□□ □□ □□□□□□ □□□□□□□.