□□□□□□ □□□

□□□□□□ □□□□□ □□□ □□□□□□□□□ □□□□ □□□□

□□□□ □□□□□□□ □□□□□□□ □□□□□□ □□ □□□□□□ □□ □□□□ □□□□□□□□ □□□□ □□□□□□ □□ □□□□□□ □□□□ □□□□ □□□□□□ .□□□□□□□□□□ □□□□□□□ □□□ □□□□□□□ Access □□ □ □□□□□ □□□ □□□□ □□ □□□□□□ □□□□□ □□□□□□□□□□ □□□ □□□□ □□□ □□□□□□□ □□□□.

□□□□□□ □□□□□ □□□ □□□□□□□□□ □□□□ □□□□

□□□□□	□□□□ □□□ □□□□ □□□□	□□□□ □□□□ (2) □□□□□ □□□	□□□□ □□□□ (4) □□□□□ □□□
□□□□□ ACM	ACM-WG01	ACM-WG02	ACM-WG04
□□□□□□□□□□	TCP / IP 10M / 100M □□□□□□	TCP / IP 10M / 100M □□□□□□	TCP / IP 10M / 100M □□□□□□
□□□	□□□ □□□□ □ □□□□ □□□ □□ □□□□ □□□□□ □□□□ □□ □□□□□□ □□□□□ □□□□ □□ □□□□ □□ □ □□□□□□□ □□ □□□□□ □□□□□□□ □□□□□ □□□ □□□□□	□□□□ □□□□ □ □□□□□ □□ □□□□ □□□□□ □□□□ □□ □□□□□ □□ □□□□ □□ □□□□ □□ □ □□□□□□□ □□ □□□□□ □□□□□□□ □□□□□ □□□ □□□□□	□□ □□□□ □ □□□□□ 4 □□ □□□□ □□□□□ □□□□ □□ □□□□□ □□□□□ □□ □□□□□ □ □□□□□□□ □□□
□□□□□□□ □□□□□ □□□□ □□□ □□□□□□ □□□□□	160 □□ 106 * □□	160 □□ 106 * □□	218 □□ 106 * □□
□□□□□□ □□□	273 □□ 65 * □□ 228 * □□		
□□□□□□ □□□□	12VDC 4-7A		
□□□□□ □□□□□□ □□□□□□□ □□□□□□□	□□□□□ □□□□ 100 □□ □□□		
□□□□□□ □□□□□ □□□□□	26 □□□□□□ □ □□□□□□ □□□□□□□□ □□ □□□□□□□□ □□□□ □□) □□□ Motorola □ HID □ EM □ Mifare one □ □□□)		
□□□□□□ □□□□	1 □□□	2 □□□□□	4 □□□□ □□□□□□□ □□□□
□□□□□ □□ □□□□□□	1 □□□	2 □□□□□	4 □□□□ □□□□□□□ □□□□

[illegible]	1-600 [illegible]) [illegible])		
[illegible] q 'ty [illegible]	[illegible]	[illegible]	[illegible]
	[illegible]: [illegible] N [illegible] q 'ty of computer serial prot [illegible] q' ty of 485hub port [illegible] [illegible] 256pcs		
[illegible]	- 40 [illegible] 70 ~ [illegible]		
[illegible]	10-90% RH [illegible]		
[illegible] 'ty [illegible]	20,000 [illegible]		
Q 'ty of Event Buffers ([illegible])	100,000 [illegible]		
[illegible]	[illegible]		
[illegible]	100 [illegible] 80 [illegible]) [illegible])		
[illegible]	RS232: [illegible] 3 [illegible] 13 [illegible]		
	RS485: [illegible] 1000 [illegible] 1200 [illegible] 3000 [illegible]		
	TCP / IP: [illegible]		
[illegible]	[illegible] PCB [illegible] (2) [illegible]		
[illegible]	[illegible]		
[illegible]	[illegible]		
[illegible]	[illegible]		
[illegible]	X	[illegible]	[illegible]
[illegible]	[illegible]	[illegible]	X
[illegible]	[illegible]		
[illegible]	[illegible]		
[illegible]	[illegible]		
[illegible]	[illegible]		
[illegible]	[illegible]		
[illegible]	[illegible]		
[illegible]	[illegible]		
[illegible] + [illegible]) [illegible] [illegible])	[illegible]		

[illegible]

[illegible] (NO [illegible] NC) [illegible]

[illegible]

Four Door Acess Controller Wiring Diagram（TCP/IP Communication）

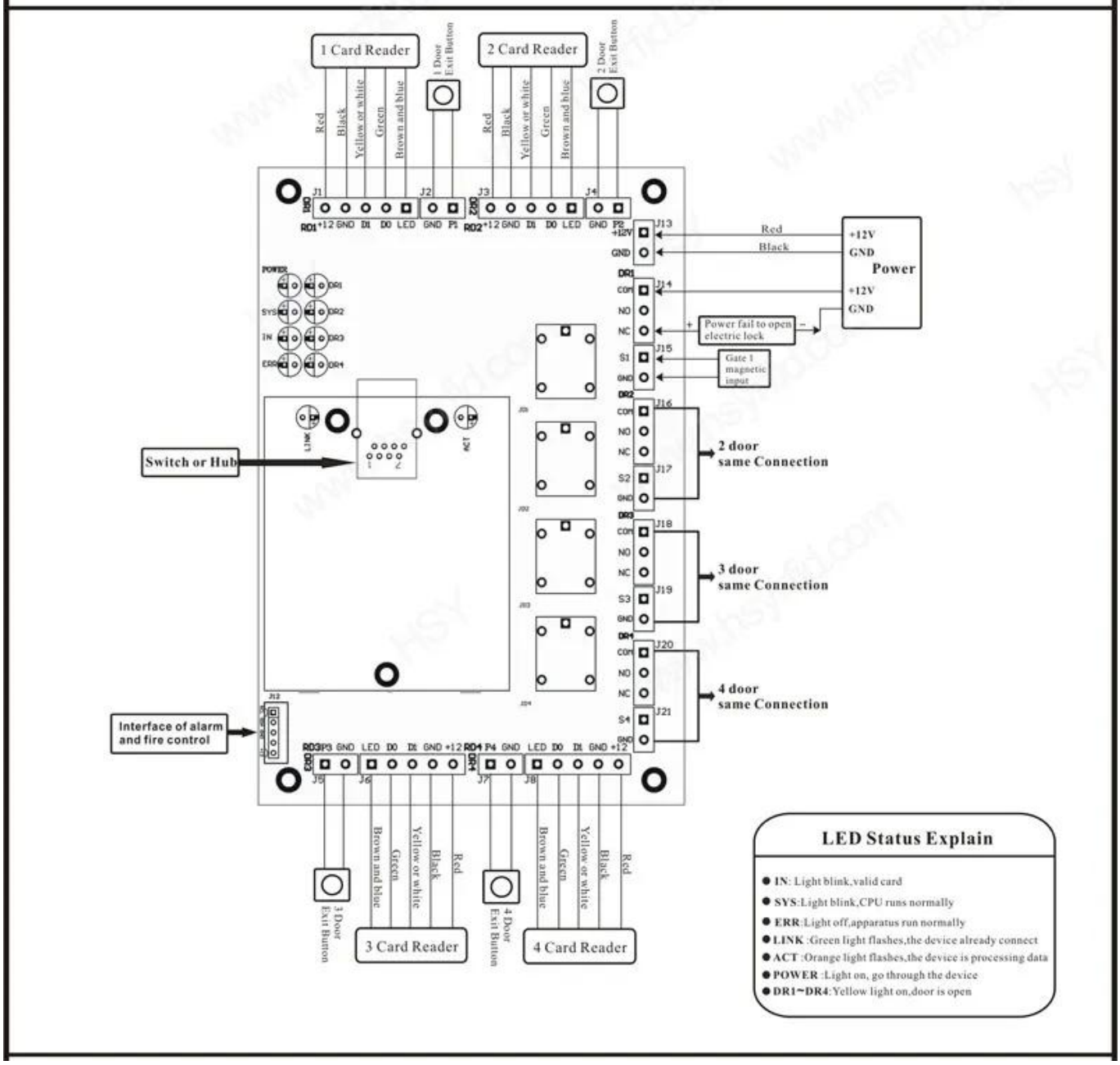

□□□□□

Scope of Application

□□□□□□□□ □□□□□□□

.□□□□ □□□□ □□□ □□□□□□□ □□□□ □□□□□ □□□□□ □□□□□□ □□ □□□□□ □□□ □□□ □□
.□□□□□ □□□ □□□□□ □□□□□□ □□□□□□□□ □□□□□□□ □□□□□
□□□□ □□□ □□□□ □□ □□□□□□□ □□ □□□□ □□□□□.

□□□□□ □□□□□□□ □□□□□ □□□) □□□□□ □□□□□)

□□□□□□□ □□□□□□□□□ □□□□□□□□ □□□ □□□ RFID □□□ □□□□□ □□ □□□□ □ □□□□□□ □□□□□□□ □□□□□□□ □□□□□ □□□□ □□ .□□□ 2000 □□□□□□ □□ □□□□□□□ □□□□□□ □□ □□□□□ □ □□□□□ □□□□□□ □□□□□ □□□□□□ □□□□□□ □□□□□ □□□□□□ □□□□□ □□□□□ □□□□□ □□□□□□□ / □□□ □□ □□□□□ □□□□□ □□□□□□ □□ CO □ FTA □ Form F □ Form E ... □□ □□□□□ □□□□□ □□□□□□ □□□□□□□□ □□□□ □□□ .□□□. EXW □ FOB □ FCT □ CIF □ CFR ... □□ □□□ □□ □□□□□□□ □□□□□ □□□□□□□□ □□ □□□□□□□ □□□□□ □□□□ □□ □□□□□□ .□□□ □□□□□□□ □□□□□□.

□□□□□ □□ □□□□□□ □ □□□□□□ □□ □□□□□ 20 □□ □□□□□□ □□□ □□□□□□ □□ □□□□□□ □□□□□□□ □□□□□□□ □□□□□□ □□□ !□□□□ "□□□□□" □□□ □□□□ □ □□□□□ □□□□□□□□ □□□□□□ □□□□ □ □□□□ !□□□□□□ □□ □□□□□□ □□□□ □□□ □□ □□□□ □□□□□□□□ □□ □□□□□□ □□□□□ □□□□ □□ □□□ □□□□□ □□ □□□□□ □□□□□□ □□□□□□ □□□□□ □□□ □□□□□ □□□.

You May Like

ACM-K2A / □

□□□□ □□ □□□□ □□ Realese □□ □□□□□ □□□□□□

ACM-Y180

180) □□□□□ □□□ □□□□ □□□□□□□□ □□□ □□□)

ACM-Y806-5A

5 □□□□□□ □□□□A □□□□□□ □□ □□□□□□

ACM225

□□□□□□ □□□□ □□□□ □□□□□□□□ □□□□ RFID
□□□□ □□□□ 12 □□□□□□ □□ □□□□□□

ACM-210

□□□□□ □□□□□ □□□□ RFID Wiegand
□□□□□□ □□ □□□□□□

ACM26X

125Khz EM Card RFID Reader :□□□□□
115mm × 75.5mm × 16.8mm

□□□□□□

1 □ □□□□ 24 □□□□ □□ □□□□□□□□□□ □□ □□□ □□□□ □□□□
2 □ □□□□□□□ □□□□□□□□ □□□□ □□□ □□□□□□ □□□□□ □□ □□□ □□□□□ □ □□□□□□ □□□□□□□ □□□□□□
3 □ OEM / ODM □□□□
□□□□□ □□□□ □ □□□□□□□□ □□□□□ □□□ □ □□□□□ □□□□□ □ □□□□□ □□□□ □ 4
:□□□□□ □□□ □□ □□□□ □ 5
□□□□□□□ □□□ □□□□□□□□ □□□□ □□ □□□□ □□□□□□ □□□ □□□□ □ (1
□□□□□ □□□ □□□ □□□□ □□□□□ □□□□ □□□ □□□□□□□□ □□□□ □ (2
□□□□□□□ □□ □□□□□□ □□□□□ □□□ □□ □□□ □□□□□ 3-2 □□□□ □□□□ □□□ □□□□□□□□ □□□□ □ (3
□□□□□□□ □□□□□ □□□□ 30 ~ 7 □ □□□□□□ □□□□□ □□□□ 5 ~ 1 □□□□□ : □□□□ □□□□□ □ 6
□□□ □□□□□ □□□□□ □□□□□ □□□□□ :□□□□□ □ 7: T / T □ □ □□□ □□□ □ □□□□□□ □□□□□□
□□ □□□ □□□□□ □□□□□ :□□□□□ □ 8 DHL □ FEDEX □ TNT □ UPS □ EMS □ Forwarder by SEA □ By AIR □ □□□□□ □□□□□
□□ □□□□□ □□□□□ □□□□ □□□□□□.

□□□□□□□□□□

□□□□ □□□□□ □□□□□□ □□□ .1 :□

□□□□□ □□□□ □ □□□ □□□□ □□ □□□□□ □□ □□□□□ □□ .□□□□□□ □□□ □□□□□ □□ □□□□□□ □□□□□□□□□□ □□□ □□□□ :□
.□□□□ □□□ □□□□ □□ □□□□□□□ □□□□□□ □□□□ □□□ □ □□□□□

□□□□□□□□ □□□□□ □□ □□□□.2 :□
□ □□□□□□□ □□□□ :□ T / T □ .□□□□□□ □□□□□□ □ □□□ □□□
□□□□□□□ □□ □□□□ □□ □□□□□ □□□□ □□ □□□□□□□□□ □□□□□□□ □□□□ (DHL □ FedEx □ TNT UPS □ (□□□

□□□ □□□□□□ □□□□□□ □□ □□□□□□ □□□□ □□□ □□□□□□ □□□□□□ □□□ .3 :□
.□□□□□□ □□□□ □□□□□ □□□□□□ □ □□ □□□□□□ □□□□ □□□□□ □□□□□□ :□

□□□□□□□□ □□□ □□□□□□ □□□□ □□□□□□ □□□□□ □□ □□ .4 :□
□□□□ 100000 □□□□□ □□□□□ 15-7□ □□□□ 5000 □□□□□ □□□□ 7-3 □□□□□□ □□ .□□□□□□ □□□ □□□□□ □□□ :□

□□□□□□□□ □□□□□ □□□□ □□ .5 :□
□□□□□ .□□□□□□□□ □□□□□□□□ □□□□□□ □□□□□□ □□□ □□ □□□ □ □□□□□□□ □□□□□□□ □□□□ □□□□□ □□□ :□ OEM
.□□□□ □□□□□ □□□□

□□□□□ □□ □□□□□□ □□□□ □□□ □□.6 :□
□□□□□□□ □□□□□□□ □□□□□□□ □□□□ □□ □□□□□ □□□ RFID / □□□□□□ NFC / RFID keybod / RFID wristband □
□□□□ rfid □□□□□ 20 □□ □□□□ □□□ □□□□□ □□ □□□□□□ □□ □□□□□□ □□□□□□□.