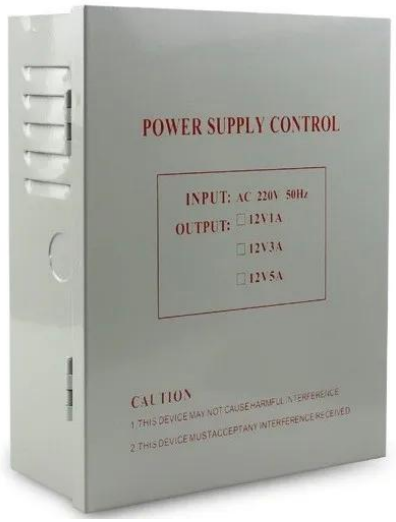

جودة عالية امدادات الطاقة في تبديل مع نظام DC12V 3A إمدادات الطاقة التحكم في الوصول للباب

إمدادات الطاقة الحالية 3A

مدمج حماية عكسية وظائف حماية قصيرة الدائرة.

هذه الإمدادات الطاقة مناسبة لبناء إنترفون، ومختلف التحكم في الوصول إلى الوصول، ومناسبة بشكل خاص لجميع أنواع الأقفال الكهربائية

2
3
*
1
6
3
*
7
2
m
m

5
3
M
V
.
A
C
2
2
V
5
D
C
1
2
V
.

1
A
/
3
A
/
5
A
)
)
+
1
-
+
1
5

1
1
1
1
1
1
1
1
1
1
1
1
1
1
1
1
~
1
5
s
e
c
.
1
1
1

T
y
p

-
2
~
+
6
5

صور مفصلة

1: متصل قفل محكوم إلكترونيا (تأخير 0-15 ثانية، DC12V، لا محطة محطة وكوم، لا تفتح عادة أي إخراج، إخراج المشغل الرئيسي إيجابية وثلاثة سلبية)؛
2.
3: تنظيم الجهد الإخراج DC12V، 4 إيجابي، 5 سلبي؛
4: محطة إدخال زر مفتوح (للحصول على مزود الطاقة السلبي)، والتي يمكن الوصول إليها إخراج التبديل (إخراج التتابع، منخفضة التحكم في نظام التحكم في الوصول إلى قفل القفل الكهربائية؛
5: محطة إدخال زر مفتوح (على امدادات الطاقة الإيجابية)، والتي يمكن الوصول إليها على إخراج التبديل (إخراج التتابع، التحكم العالي)، نظام التحكم في الوصول القفل الكهربائي؛
6: 12 فولت باب الجهد المدخلات، مخصصة للتحكم المباشر في التحكم المخرج

POSITIVE

BACK

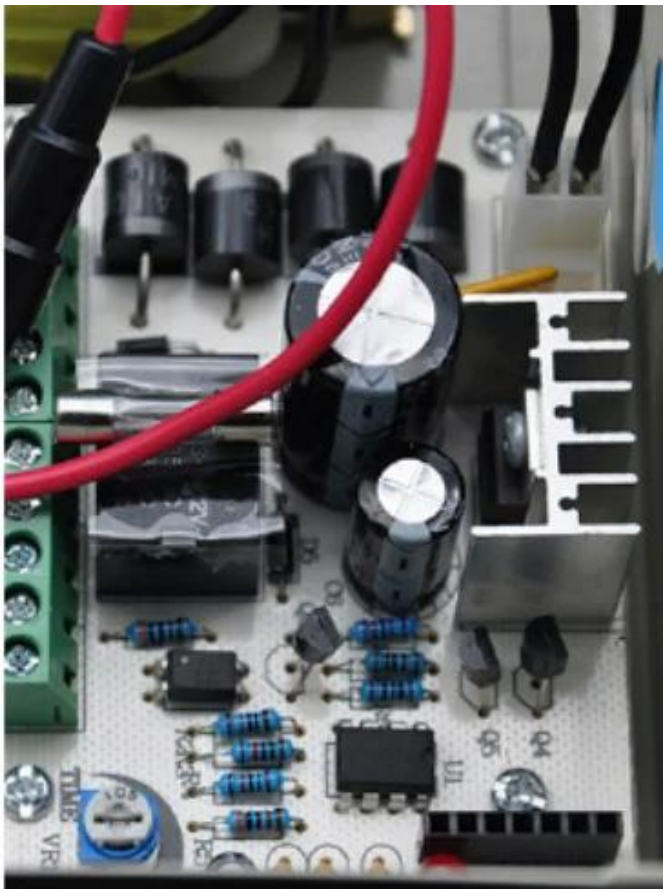

طلب

Scope of Application

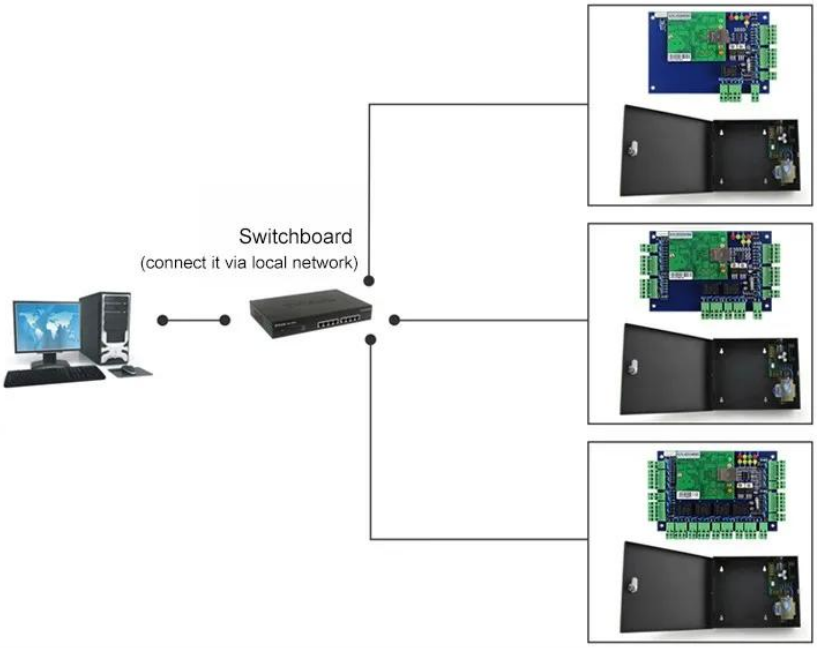

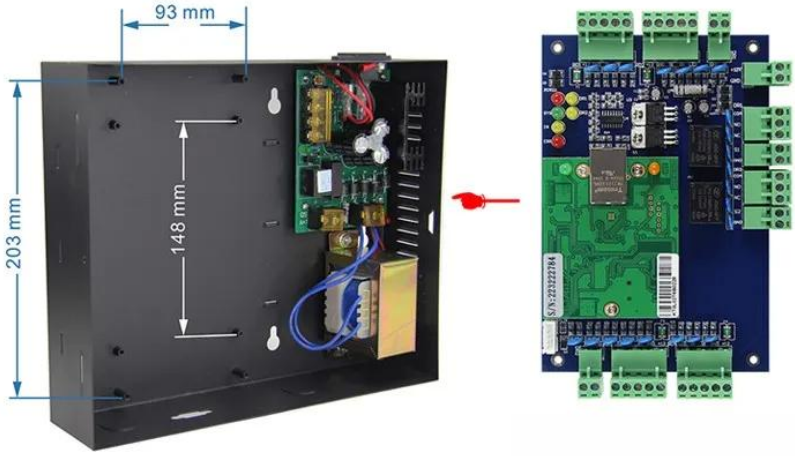

Kindly remind:

All network control board must configure with access power supply.
1 board for 1 power supply

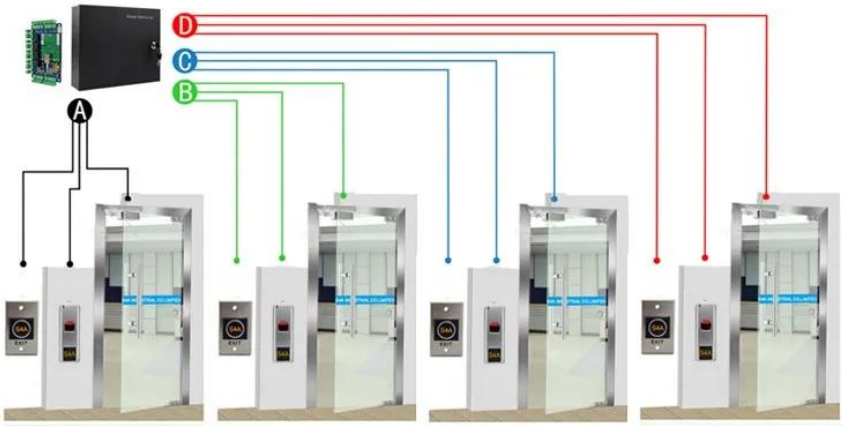

ACM-WEG04

Four doors 1 way: Control 4doors (Enter by Swipe cards and Exit by Push button)

التعبئة والتسليم

كل طلب سوف نتحقق من الجودة أولا لضمان الحصول على عملائنا أفضل منتج.
سيقوم موظفونا بتعبئة ذلك بعناية لتجنب تلف النقل.
ونحن سوف السفينة كل السلع في أقرب وقت ممكن.

طريقة الشحن (لمجرد مرجع العملاء الجدد)

في RFID نحن واحدة من المصدر الرائد لمنتجات الصين منذ 2000 عام. مع تجربة التجارة الدولية الغنية، نعرف الشحن الدولي جيدا، ونحن نعرف ما هي خط التعبير أو الهواء / البحر رخيص وآمن في بلدك. يمكننا تزويد شهادة مختلفة لك لتنظيف العرف الخاص بك إلى إلخ. نحن ... E أو النموذج F أو شكل FTA و CO مثل نوفر اقتراحنا المهني لشحنك. EXW، فوب، FCT، CIF، المدى التجاري موافق بالنسبة لنا. يمكننا أن ... CFR نكون شريك موثوق الخاص بك للمنتجات والشحن.

انقر هنا للطلب والحصول على عينة مجانية في 3 أيام !!!

نحن المهنية مزود منتجات التحكم في مجال الأمن الشامل مع خبرة 20 عاما، نتأكد من تقديم أفضل حل محلول نظام التحكم في الوصول! لذلك، أرسل تفاصيل استفسارك في أدناه، انقر فوق "يرسل" الآن!
ونحن نتطلع إلى تشكيل علاقات تجارية ناجحة مع عملاء جدد في جميع أنحاء العالم في المستقبل.

منتجات ذات صله

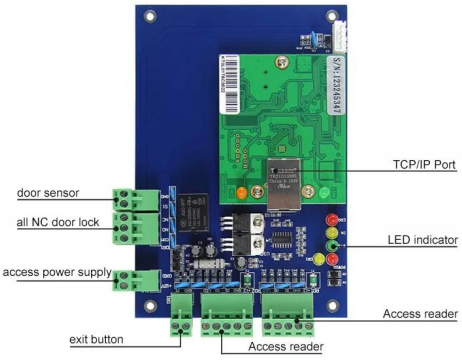

ACM-WEG01.

يمكن التحكم في الباب 1.

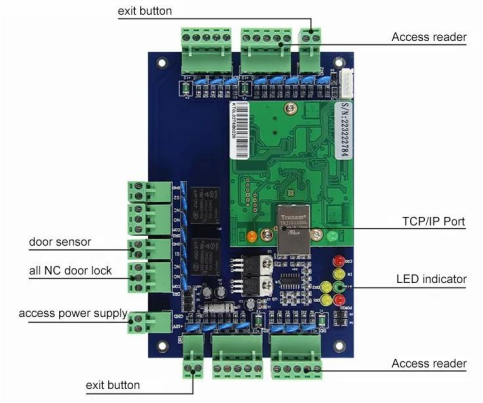

ACM-WG02.

يمكن السيطرة على الباب 2.

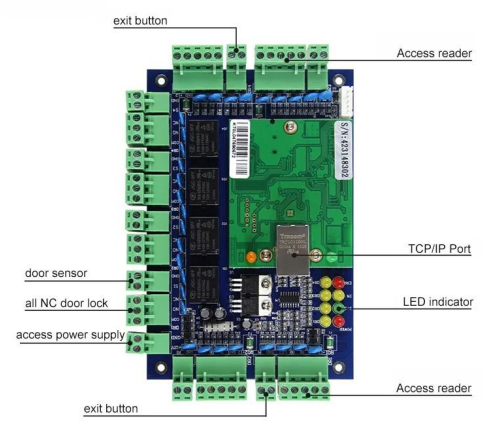

ACM-WG04.

يمكن السيطرة على 4 الباب.

You May Like

ACM-K2A / B

لا تلمس الباب الحقيقي زر الخروج مع الصمام

ACM-Y280.

قفل مغناطيسي شنغل بالسطح (280 كجم / 600 رطل)

ACM-Y806-5A.

للتحكم في الوصول Aامدادات الطاقة 5

ACM225.

التحكم في الوصول RFID لمس لوحة المفاتيح
12KHZ

ACM-210.

وبجاند التحكم في الوصول RFID المعادن للماء

ACM26X.

قارئ الحجم: RFID بطاقة EM كيلو هرتز 125
115 ملليمتر × 75.5 مم × 16.8 مم

شركتنا

الشركة الصناعية Goldbridge شنتشن ACM

في الصين، كنا في هذا المجال لمدة 20 عاما بالفعل. لدينا خبرة غنية للإنتاج والتصدير على RFID كواحد من المصدر الرائد لمنتجات

المختلفة. نحن RFID وقارئ RFID معصمه، علامة RFID، RFID Keyfob، RFID منتجات القوة لدينا هي: بطاقة RFID. منتجات أيضا مزود حلول التحكم في الوصول.

خدمتنا

مرضية الخاص بك هو هدفنا.

1. أي استفسارات سيتم الرد خلال 24 ساعة
2. المهنية الصانع والمورد، مرحبا بكم في زيارة موقعنا على شبكة الإنترنت ومصنعنا
3.oem / odm المتاحة
4. جودة عالية، فاشين دي، سعر معقول وتنافس، مهلة سريعة
5..خدمة ما بعد البيع :
ج: ستكون جميع المنتجات تم فحصها جيدا في المنزل قبل التعبئة
ب: جميع المنتجات ستكون معبأة بشكل جيد قبل الشحن
ج: جميع منتجاتنا لديها 2-3 سنوات الضمان إذا كان الضرر لا يحدث بسبب الإنسان
6. تسليم أسرع. : حوالي 1 ~ 5 أيام لأمر عينة، 7 ~ 30 يوما لطلب بالجملة
7: T / T، ويسترن يونيون، باي بال، علي ضمان التجارة. قسط : يمكنك دفع ثمن الطلب عبر
8.شحن: لدينا تعاون قوي مع وكيل الشحن عن طريق البحر والهواء، يمكنك أيضا اختيار وكيل EMS، UPS، TNT، فيديكس، DHL الشحن الخاص بك.

ضمان الجودة

1. ضمان لمدة عامين للمنتجات ACM Goldbridge سيتم تكريم الخدمة المزروعة إذا لم يكن الضرر الناجم عن الإنسان، يوفر النسبية.
2. على العكس من ذلك، سوف تتقاضى ACM Goldbridge. إضافية إذا كان الإصلاح
3. مزيد من المعلومات، يرجى تصفح مركز الخدمة لدينا.