[illegible]

PRESS
TO EXIT

□
□
/□
N
C
/□
□
□
□
□
□
:
-□
2
℃
-
+
5
5
℃
(
1
4
-
1
3
1
F
)
□
:

1
2
-
2
8
V
3
A
:
:
:
:
1
1
5
*
7
*
2
5
m
m

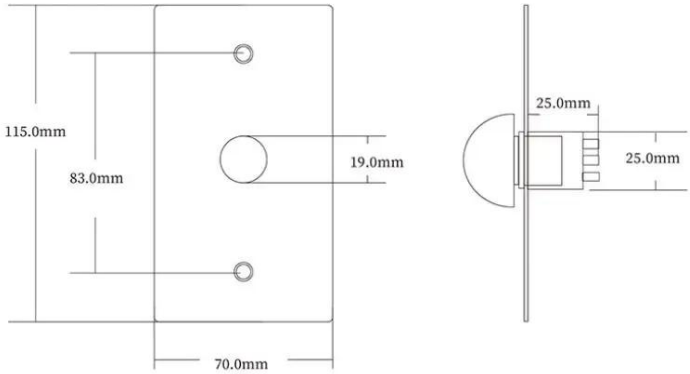
115.0mm
83.0mm
19.0mm
70.0mm
25.0mm
25.0mm

PRESS
TO EXIT

PRESS
TO EXIT

ACM-K811BA
EXIT BUTTON
1PCS
White : NC
Green : NO
Yelow : COM

□□□□□ □□□□□

□□□□□□□ □□□□□□ □□□□□□ □□ □□□□□ □□□ RFID □□□□□ □□ □□□□ □□□□□□□ □□□□□□□ □□□□□□□ □□□□□ □□ .□□□ 2000 □□□ □□ □□□□□□□ □□ □□ □□ □□ □□□□ □□□□ □□□□□ □□□□□□ □□□□□ □□□□□ □□□□□ □□□□□□ .□□□□ □□ □□□□ □□□□ □□□□□ / □□□□□□ □□□ □□□ □□ □□□□□ □□□□□ □□□□□□ □□ □□□□□□ CO□ FTA□ □□□ F□ □□□□□ □□□□□□ □□□□□□□□ □□□□ □□□ .□□□ ...□ □□□□□. EXW□ □□□□ FCT□ CIF□ CFR ... □□ □□□ □□□□□□□ □□□□□ □□ □□□□□ □□□□□ □□□□ □□□□ □□ □□□□□□ .□□□ □□□□□□□ □□□□ □□□□□□ □□□□□□□□.

□□□ □□□□□ □□

□□□□ .□□□□□□□ □□□□□ □□□□□□□ □□□ □□□□□ □□ □□□□□ .□□□□□□□ □□□□□□ □□ □□□□□ □□□□□ □□□□□ □□□□□□ □□□□□ □□□□ □□□□□ □□□□□□□□□ □□□□□ □□ □□□□□ □□□ .□□□□□□□□ □□ □□□□□□ □□□□□□ □□□□□ □□□□□□ □□□ □□□□□□□.

□□ □□□□□□□ □□□□□□ □□□ □□□□ □□
□□□□□□
K2B: 86 * 86mm
□□□□□□□ □□□□□□□ □□□□□ □□□□ □□
□□□□□□
K9A: 115 * 40mm
□□□□□□□ □□□□□□□) □□□□□□ □□□□□ □□
□□ □□□□□□ / NC) K5B: 86 * 86mm

PRESS
TO EXIT

PUSH TO
EXIT

□□□□□□□ □□□□□□□□□□□) □□□□□□□ □□□□□□ □□

□□)□ K4B: 86 * 86mm
□□□□□ □□□□□□□ □□□□□□□ hihg □□□□
kirsite. K14B: 86 * 86mm
□□□□□ □□□□□□□ □□□□□□□ □□□□□ □□□ □□
K815B: 86 * 86mm

□□□□□□

1□ □□□□ 24 □□□□ □□ □□□□□□□□□□ □□ □□ □□□□□
2□ □□□□□□□□ □□□ □□□□□□ □□□□□ □□ □□□ □□□□□ □□□□□□□□ □□□□□□ □□□□□□□
3□ oem / odm □□□□□□□
□□□□□ □□□□□□ □□□□ □□□ □4 desing□ □□□□□ □□□□ □□□□□□□ □□□□□ □□□
:□□□□□ □□□ □□ □□□□ □5
□□□□□□□ □□□ □□□□□□ □□ □□□□ □□□□□ □□□□ □□□□□□□□ □□□□ □(1
□□□□□ □□□ □□□ □□□□ □□□□□ □□□□ □□□ □□□□□□□□ □□□□ □(2
□□□□□□□ □□□□ □□□□ □□ □□□□□ □□□ □□□ □□□□□ 3-2 □□□□ □□□□□ □□□□□□□□ □□□□ □(3
□□□□□□□ □□□□ □□□□ 30 ~ 7 □□□□□ □□□□ □□□□ 5 ~ 1 □□□□□ : □□□□□□□ □□□□ □6
□□□ □□□□□ □□□ □□□ □□□□□ :□□□□□ □7: T / T□ □□□ □□□ □□□□□□□ □□□□□□
□□ □□□ □□□□□ □□□□□ :□□□□□ □8 DHL□ □□□□□□□ TNT□ UPS□ EMS□ □□□□ □□□□□ □□□□□□□□ □□□□□ □□□□ □□ □□□□□ □□□□
□□ □□□□□ □□□□□ □□□□ □□□□□□.

□□□□□□□□□

□□□□ □□□□□ □□□□□□ □□□ .1 :□
a: □□□□ □□□□ □□ □□ □□□□□ □□ □□□□□ □□ .□□□□□□□□□□ □□□□□□ □□□ □□□ □□ □□□□□□ □□□□□□□□□□ □□□ □□□□
.□□□□ □□□ □□□□ □□ □□□□□□□ □□□□□□ □□□□ □□□□ □□□□□□ □□□□□ □□□

2 :□. what □□□□□□□ □□□□□ □□
a: t / t□ paypal□ .□□□□□□ □□□□□□
□□ □□□□□□□ □□ □□□□□□ □□ □□□□□ □□□□ □□ □□□□□□ □□□□□□□ □□□□ (DHL□ FedEx□ TNT UPS (□□□

□□□ □□□□□□ □□□□□□ □□ □□□□□□ □□□□ □□□ □□□□□□ □□□□□□ □□□ .3 :□
.□□ □□□□□□ □□□□ □□□□□ □□□□□□ □□□ □□□□□□ □□□□ □□□□□ □□□□□□ :□

□□□□□□□□ □□□ □□□□□□ □□□□□ □□ □□□□ □□□□□ □□ □□ .4 :□
5000 □□□□ □□□□ 7-3 □□□□ .□□□□□□ □□□ □□□□□ □□□ :□pcs □□□ 100□000 □□□□ □□□□ 15-7 □

□□□□□□□□ □□□□□ □□□□ □□ .5 :□
□□□□□ .□□□□□□□□ □□□□□□ □□□□□□ □□□□□□ □□□ □□ □□□ □□□□□□□ □□□□□□□ □□□□ □□□□□ □□□ :□ OEM □□□□ □□
.□□□□ □□□□□

□□□□□ □□ □□□□□□ □□□□ □□□ □□ .6 :□
□□□□□□ □□□□□ □□□□ □□□□ □□ □□□□□ □□□ RFID / □□□□□□ NFC / RFID Keybod / RFID □□□□□ □□□□□□ RFID
□□□□ 20 □□ □□□□ □□□□□ □□ □□□□□□ □□ □□□□□□ □□□□□□□.