استشعار الأشعة تحت الحمراء التحكم في الوصول إلى زر الضغط

8
6
x
8
6
x
1
1
.
5
m
m
.
[illegible]
D
C
1
2
-
2
4
V
[illegible]
1
[illegible]

-2°C ~ 55°C (14° F - 131° F) - 95 (

-
2
℃
-
5
5
℃

Dimensions(mm)

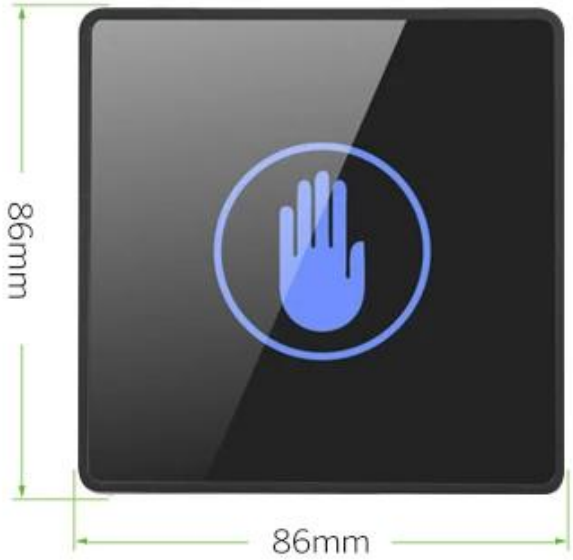

Wiring Diagram

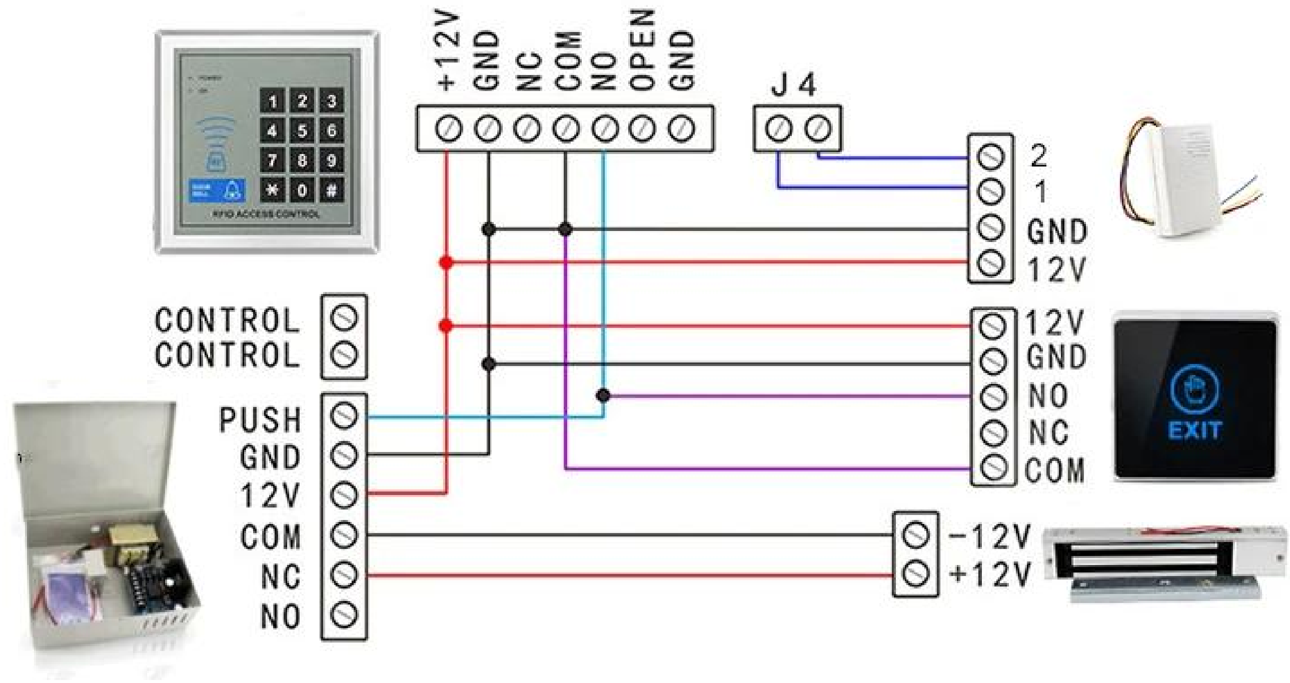

[illegible]

[illegible]

No Touch
EXIT

EXIT

□□□□□ □□□□□ □□□□□ □□ □□

K2B: 86 * 86mm
□□□□□□□ □□□□□□ □□□□□□□ □□□ □□□□ □□
K9A: 115 * 40mm
□□□□□□□ □□□□□□□) □□□□□ □□□□□ □□
□□ □□□□□□ / NC) K5B: 86 * 86mm

□□□□□□) □□□□□□ □□□□□ □□
□□ □□□□□□□□□□□)□ K4B: 86 * 86mm
□□ □□□□□□ □□□□ □□□□□□□□ □□□□□□
□□□□□ □□□□□□□ □□□□□□□. K14B: 86 *
86mm
□□□□□□□ □□□□□□□ □□ □□□ □□□ □□ □□□
□□□□□□ K815B: 86 * 86mm

□□□□□□

1□ □□□□ 24 □□□□ □□ □□□□□□□ □□□□ □□□ □□□□ □□□□
2□ □□□□□□□ □□□□□□□ □□□ □□□□□□ □□□□□ □□ □□□ □□□□□ □□□□□□□ □□□□□□ □□□□
3□ oem / odm □□□□□□□
□□□□□ □□□□□□ □□□□ □4 fashin□ □□□□□□ □□□□□□□ □□□□□ □□□□□□□ □□□□□ □□□
:□□□□□ □□□ □□ □□□□ □5
□□□□□□□ □□□□□□□ □□□ □□□□□□ □□ □□□□ □□□□□□□ □□□□ □□□□□ □(1
□□□□□ □□□ □□□ □□□□ □□□□□□□ □□□□□□□ □□□□ □□□□□ □(2
□□□□□ □□ □□□□□ □□□□ □□ □□□ □□□□□□ □□□□□ 3-2 □□□□□ □□□□□□□ □□□□ □(3
□□□□□□□ □□□□ □□□□ 30 ~ 7 □□□□□□□ □□□□□ □□□□ 5 ~ 1 □□□□□ : □□□□□□□ □□□□ □6
□□□ □□□□□ □□□ □□□ □□□□□ :□□□□□ □7: T / T□ □□□ □□□ □□□□□□□ □□□□□□
□□ □□□ □□□□□ □□□□□ :□□□□□ □8 DHL□ □□□□□□□ TNT□ UPS□ EMS□ □□□□□□ □□□□ □□□□□ □□□□□□□ □□□□□ □□□□ □□ □□□□□□
Stilyer □□ □□□□□.

□□□□□□□□□

□□□□ □□□□□ □□□□□□ □□□ .1 :□
□□□□□ □□□ □□□□ □□ □□□□□ □□ □□□□ □□□ □□□□ .□□□□□□□□□□□ □□□□□□ □□□ □□□□□□□□□ □□□ □□□□□□□ □□□□ :□

.□□□□ □□□ □□□□ □□ □□□□□□□ □□□□□ □□□□□ □□□□□ □□□

□□□□□□□ □□□□□ □□ □□□□ .2 :□
a: t / t□ paypal□ .□□□□□□ □□□□□□
□□□□□□ □□ □□□□□□ □□ □□□□□ □□□□ □□ □□□□□□□□ □□□□□□□ □□□□ (DHL□ FedEx□ TNT UPS□ (□□□

□□□□□□□ □□ □□□□□□ □□□□ □□□ □□□□□□ □□□□□□ □□□ .3 :□
.□□ □□□□□□ □□□□ □□□□□□□ □□□□□□ □□□□□□ □□□□ □□ □□□□ □□ □□□□□□ :□

□□□□□□□□ □□□ □□□□□□ □□□□□ □□ □□□□ □□□ .4 :□
□□□□ 100000 □□□ □□□□ 15-7 □ □□□□ 5000 □□□□ □□□□ 7-3 □□□□ .□□□□□□ □□□ □□□□□ □□□ :□

□□□□□□□□ □□□□□ □□□□ □□ .5 :□
□□□□□ .□□□□□□□□ □□□□□□ □□□□□□ □□□□□□ □□□ □□ □□□ □□□□□□□ □□□□□□□ □□□□ □□□□□ □□□ :□ OEM □□□□ □□
.□□□□□

□□□□□ □□ □□□□□□ □□□□ □□□ □□ .6 :□
□□□□□□ □□□□□ □□□□□ □□□□ □□ □□□□□ □□□ RFID / □□□□□ NFC / RFID Keybodi / RFID TAG□ RFID Reader
□□□□ 20 □□ □□□□□ □□□□□ □□ □□□□□□ □□ □□□□□□ □□□□□□□.