ملخص

تفاصيل سريعة

مميزات خاصة:	وقت الحضور
مكان المنشأ:	قوانغدونغ ، الصين
اسم العلامة التجارية:	ACM
رقم الموديل:	ACM-WEG01
اسم المنتج:	باب واحد باب لوحة التحكم في الوصول لوحة التحكم في الوصول
سعة البطاقة:	20000
تواصل:	ويجاند
قدرة الصفقة:	100000
مؤشر:	ملون LED مؤشر
مقاس اللوحه:	160 * 106 ملم
بروتوكول الاتصالات:	TCP / IP و Wiegand 26 و Wiegand 34
وزن:	0.5 كجم
مزود الطاقة:	12V العاصمة
الكلمة الرئيسية:	نظام حلول التحكم في الوصول
شهادة:	م

التعبئة والتغليف والتسليم

وحدات البيع:	عنصر واحد
حجم العبوة الواحدة:	20 × 15 × 10 سم
الوزن الإجمالي الفردي:	0.600 كلغ
نوع الحزمة:	قطعة واحدة في كرتون واحد ، 50 قطعة في كرتون واحد
مثال على الصورة:	
مهلة:	

وصف المنتج

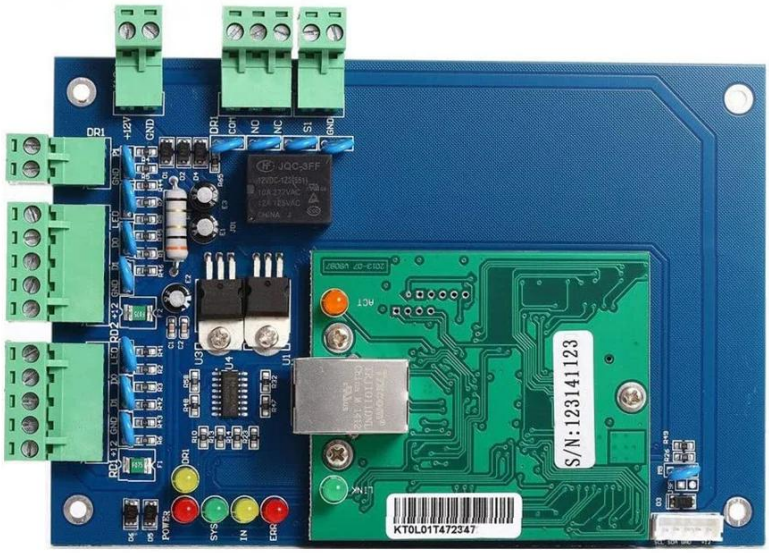

لوحة Wiegand نظام أمان باب الدخول TCP IP RFID Network تحكم الحل لوحة تحكم في الوصول إلى باب واحد

يوفر برنامج لوحة التحكم في الوصول العديد من ميزات التحكم في الوصول ومراقبة الإنذار: تاريخ انتهاء الصلاحية للأندية ، التنشيط التلقائي ، والمناطق الزمنية ، والإشراف ، ومنع التراجع ، وتقارير النشاط... كل إدخال إنذار قابل للبرمجة: وضع التشغيل (NC أو NO) ، المناطق الزمنية ، المنعكس المحلي (تنشيط المخرجات وفقًا لحالة الإدخال). يتم تشغيل إنذارات محددة وفقًا لعدد المحاولات غير الناجحة ، والمهلة الزمنية لإغلاق الباب (إنذار الباب) ، ورمز الإكراه... كلما لزم الأمر ، يتم نقل البيانات المخزنة في وحدات التحكم إلى الكمبيوتر ويتم طباعة تقارير النشاط. تعمل كل وحدة تحكم بشكل مستقل وتحتفظ بقاعدة البيانات الخاصة بها.

W
G
1

4
0
1
0
7
9
6
-
1
4
.
4
1

4
1
2
6
8
)
RS485
TCP/IP

3
8
4
□□□

6
3
a
1
2
1
2
Aux#1
Aux#2)

2
2
1
2
FORM-C
RelayOutput SPDT5A@36VDC/8A@3VAC)
2
)
2
AuxFORM-C SPDT2A@3VDC)

LED

صور مفصلة

المعدات:
1. دعم 1 أبواب - باب بأربعة قارئات وواجهة زر ضغط واحدة.
2. مع باب استشعار الباب
3. إخراج المرحل للاستخدام مع الأقفال من النوع المفتوح و / أو المغلق عادة.
4. يمكن أن تفتح مراقبة خارج الخط وفي الوقت الحقيقي.
5. يمكن تخزين 100000 حدث (خارج الخط) ، ويمكن تخزين عدد غير محدود من الأحداث على جهاز الكمبيوتر.
6. يمكن تسجيل 40000 مستخدم.
7. شبكة الاتصال باستخدام TCP / IP 10M / 100M. التكيف
8. قابلة للتوسيع لاستخدام عدد غير محدود من وحدات التحكم.

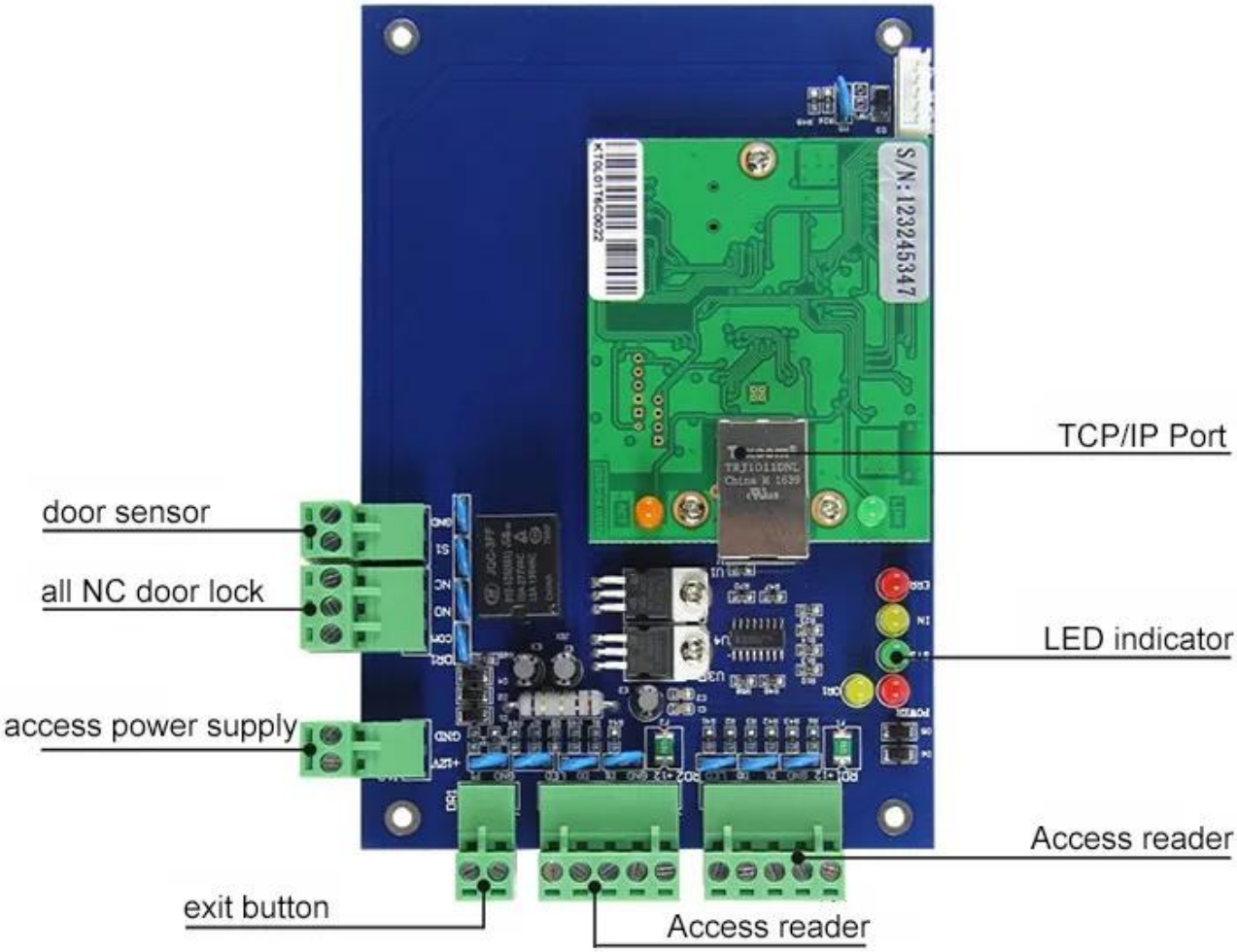

+12V
GND
COM
NO
NC
S1
GND
JQC-3FF
POWER
SY
IN
OR
LINK
Trycom
S/N:122106849

03 Screw connection

Screw connection, the connection is firm, simple and convenient

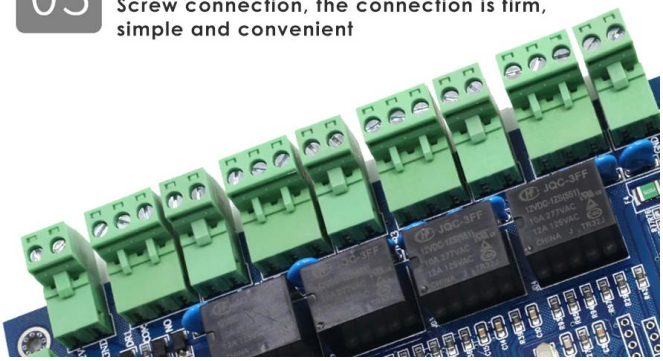

Signal Door Acess Controller Wiring Diagram（TCP/IP Communication）

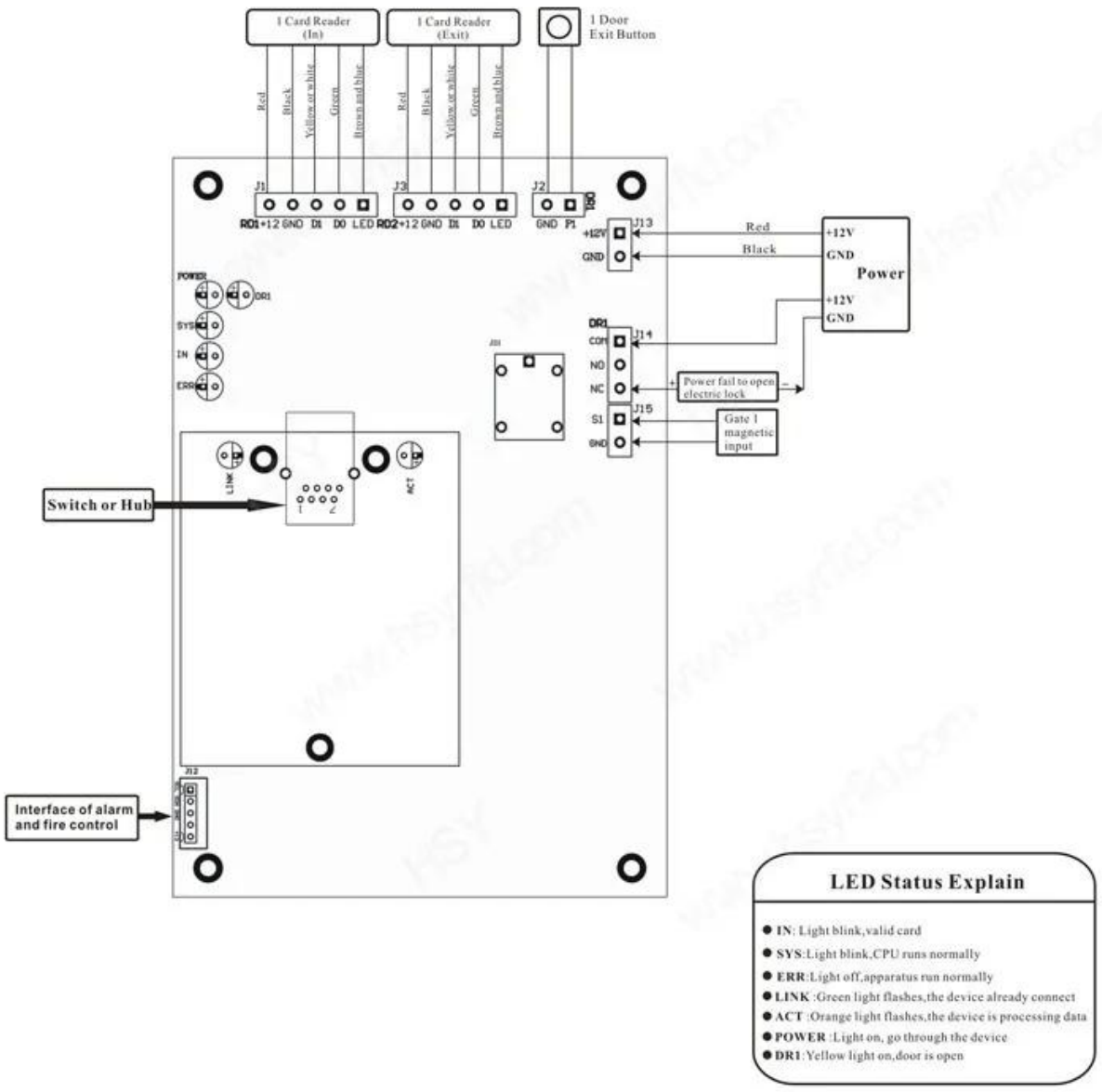

LED Status Explain

- **IN**: Light blink,valid card
- **SYS**:Light blink,CPU runs normally
- **ERR**:Light off,apparatus run normally
- **LINK** :Green light flashes,the device already connect
- **ACT** :Orange light flashes,the device is processing data
- **POWER** :Light on, go through the device
- **DR1**:Yellow light on,door is open

طلب

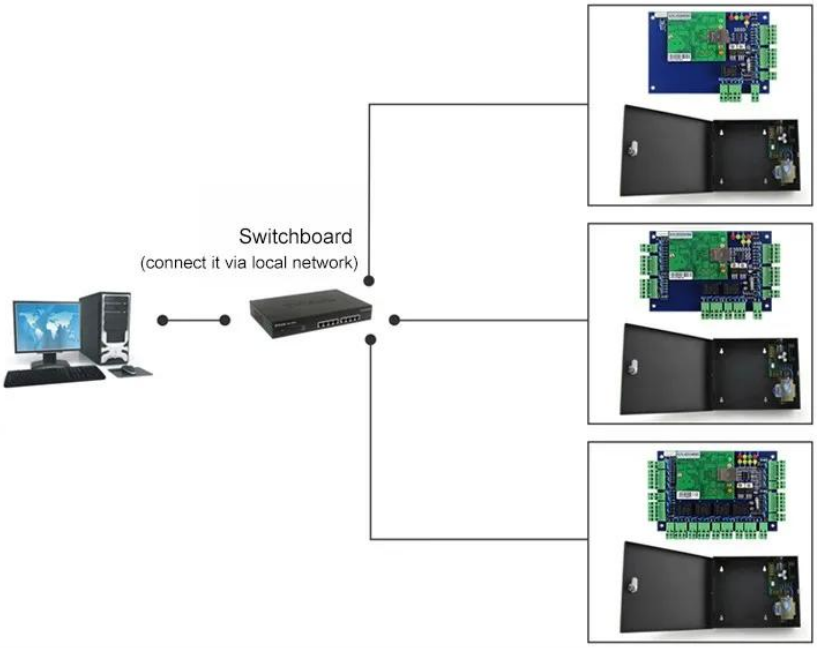

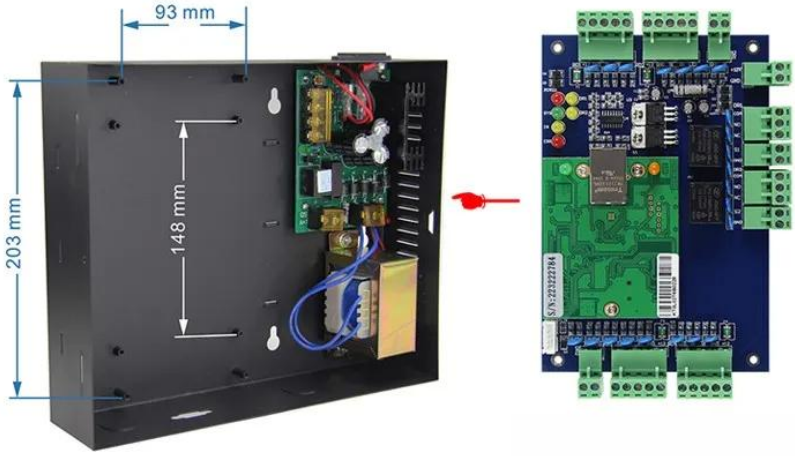

Kindly remind:

All network control board must configure with access power supply.
1 board for 1 power supply

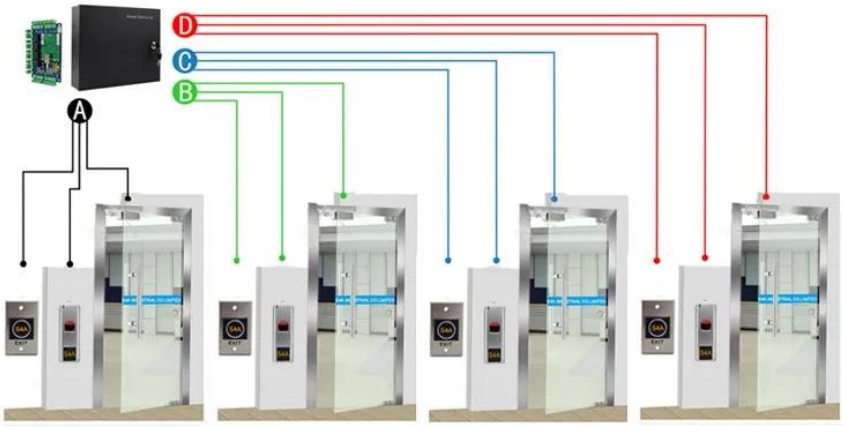

ACM-WEG04

Four doors 1 way: Control 4doors (Enter by Swipe cards and Exit by Push button)

التعبئة والتسليم

كل طلب سوف نتحقق من الجودة أولاً لضمان حصول عملائنا على أفضل منتج ، سيقوم موظفونا بتغليفه بعناية لتجنب تلف النقل ، وسنقوم بشحن كل البضائع في أقرب وقت ممكن.

طريقة الشحن (فقط لمرجع العملاء الجدد)

في RFID نحن أحد المصدرين الرئيسيين لمنتجات الصين منذ 2000 عام. من خلال تجربة التجارة الدولية الغنية ، نعرف الشحن الدولي جيدًا ، ونعرف أي خط سريع أو جوي / بحري رخيص وآمن لبلدك. يمكننا توفير CO شهادات مختلفة لك لتنظيف العرف الخاص بك مثل إلخ. سوف نقدم ...Form E ، Form F ، FTA ، اقتراحنا المهني للشحن الخاص بك. EXW ، FOB ، مصطلح التجارة لا بأس به بالنسبة ...CFR ، CIF ، FCT لنا. يمكننا أن نكون شريكك الموثوق به للمنتجات والشحن.

خدمتنا

رضاك هو هدفنا.

1. سيتم الرد على أي استفسارات خلال 24 ساعة
2. احترافي الصانع والمورد ، مرحبا بكم في زيارة موقعنا على شبكة الإنترنت ومصنعنا
3.OEM / ODM متاح
4 fashin ، مهلة سريعة ، وبأسعار معقولة وتنافسية. جودة عالية ، وتصميم
5.خدمة ما بعد البيع :
ج: سيتم فحص جميع المنتجات بدقة في المنزل قبل التعبئة
ب: سيتم تعبئة جميع المنتجات جيدًا قبل الشحن
ج: تتمتع جميع منتجاتنا بضمان لمدة 2-3 سنوات إذا لم يكن الضرر ناتجًا عن الإنسان
6. توصيل أسرع : حوالي 1 ~ 5 أيام لعينة النظام ، 7 ~ 30 يوما للطلب بالجملة
7: T / T ، ضمان التجارة علي ، باي بال ، ويسترن يونيون. قسط : يمكنك الدفع مقابل الطلب عبر
8.شحن: لدينا تعاون قوي مع DHL و FEDEX و TNT و UPS و EMS و Forwarder by SEA و By AIR ، يمكنك أيضًا اختيار وكيل
هو هدفناالشحن الخاص بك. رضاك.

ضمان الجودة

1.توفر ، ستقوم ACM Goldbridge سيتم تكريم خدمة الضمان إذا لم يكن الضرر ناتجًا عن الإنسان. ضمانًا لمدة عامين للمنتجات النسبية
2 ACM Goldbridge. على العكس من ذلك ، بفرض رسوم إضافية في حالة الإصلاح
3. مزيد من المعلومات ، يرجى تصفح مركز الخدمة لدينا.

منتجات ذات صله

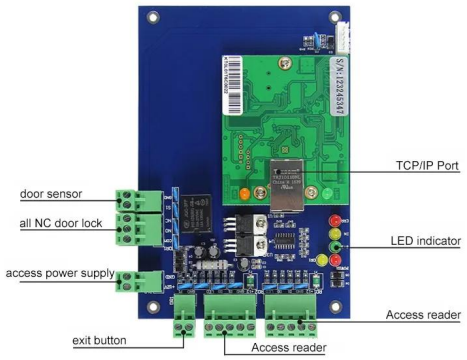

ACM-WEG01

يمكنها التحكم بباب واحد.

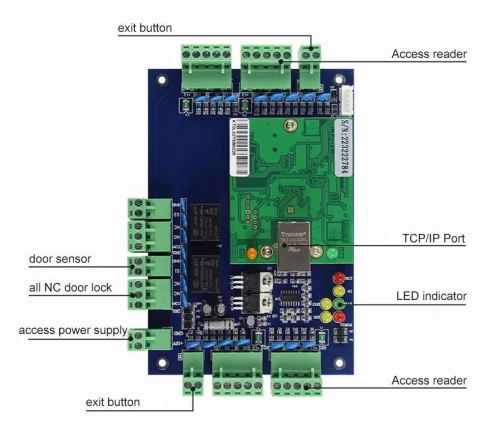

ACM-WEG02

يمكنها التحكم ببابين.

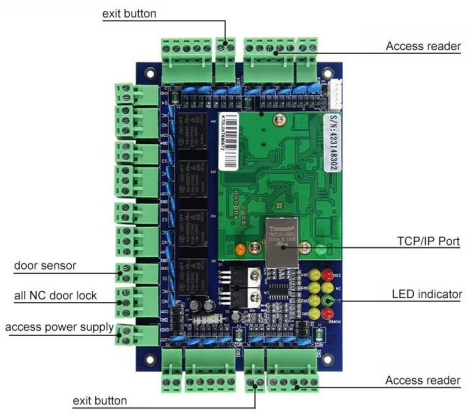

ACM-WEG04

يمكن أن تتحكم في 4 أبواب.

□□□□□□ □□ □□□□

□□□□□□ □□□□□□ □□□□□□□□

	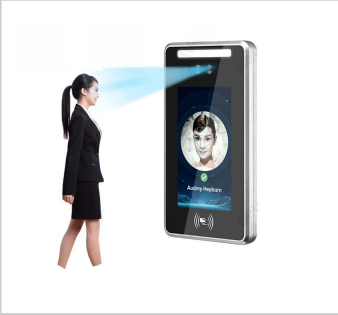		
قياس درجة حرارة التعرف على الوجه باستخدام المقاييس الحيوية	وقت الحضور والتحكم في الوصول إلى الباب	التحكم في Tuya Touch Keypad الوصول	التحكم في الوصول باللمس WG 26
التحكم في الوصول المستقل	التحكم في الوصول إلى لوحة المفاتيح	التحكم في الوصول للماء	التحكم في الوصول إلى لوحة المفاتيح
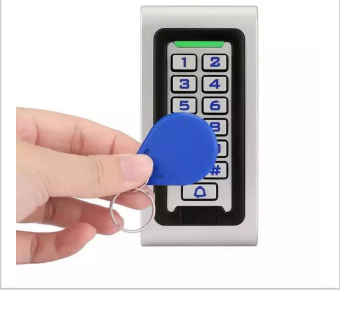			

البيومتري Tuya Wifi قفل بصمة	طقم نظام التحكم بالقفل المغناطيسي	WiFi التحكم في الوصول إلى	التحكم في الوصول إلى المعادن

منتجات ذات صله

SHENZHEN GOLDBRIDGE INDUSTRIAL CO.,LTD

Access Control System

Complete Door Access Control Solution Provider

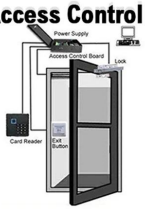

Hot Selling Equipments

BEST SELLERS

Standalone Fingerprint & RFID Outdoor Waterproof Access Controller

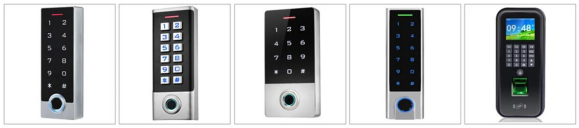

ACM-209E | ACM-209V | ACM-209H | ACM-210E | ACM-9800

ACM-209D | ACM-209F | ACM-851 | ACM-TM07 Face Recognition | ACM-TM05 Face Recognition

Standalone Waterproof Metal RFID Access Control

ACM-211A | ACM-212A | ACM-208A | ACM-210A | ACM-208B

ACM-208C | ACM-A65 | ACM-A55 | ACM-210F | ACM-209A

Standalone Waterproof Touch Screen /Keypad RFID Access Controller

ACM-230K | ACM-230T | ACM-223 | ACM-225 | ACM-227

ACM-226 | ACM-301C | ACM-301D | ACM-212 | ACM-212C

Touch Screen Standalone Waterproof Metal RFID Access Controller

ACM-A40 | ACM-A50 | ACM-A10 | ACM-A20 | ACM-A30

ACM-A60 | ACM-A80 | ACM-A88 | ACM-A21 | ACM-A51

www.goldbidgesz.com ;sales@goldbridgesz.com

معلومات الشركة

20+ YEARS EXPERIENCE

OEM & ODM

ACCESS CONTROL SYSTEMS ONE STOP SOLUTION PROVIDER

Goldbridge is Top 10 China Manufacture On Alibaba,
Specializes In Provide Kinds Of RFID/NFC Cards, FID Tags, RFID Card Reader, UHF Reader, Access Control System, Electromagnetic Locks, etc Since 1999

Customized Services | Qually Assurance | Fast Delivery | Best After-Sales Service

OUR FACTORY

- **Access Control and RFID Reader Production Line:**
- Monthly production quantity is up to 50,000pcs , We are Provides OEM&ODM services including product research and development, LOGO printing, customized.etc

- **Electromagnetic lock & Smart Door Lock Production Line :**
- Monthly production quantity is up to 100,000pcs ,
- Our factory is built with modern manufacture environment, facilities, equipment and professional operation technicians.
- Goldbridge Provides OEM&ODM services including product research and development, LOGO printing and product box customized.

- **RFID & NFC Cards & Tags Production Line :**
- RFID Tag, Wristband, Keyfob: 11,000,000pcs (monthly output)
- Four Production Lines For Smart Card, PVC Card, Prelam Sheet: 20,000,000pcs (monthly output)
- Goldbridge Provides OEM&ODM services for LOGO printing, development, customized.

ADVANTAGE

WHY CHOOSE US?

1. **FAST DELIVERY** Faster delivery by air by express. (DHL,UPS or Fedex)
2. **LONG HISTORY** 20 years experience in RFID & Access Control industry
3. **OEM ACCEPTABLE** 20 years OEM&ODM experience for 1000 + VIP client from US and Europe
4. **HIGH QUALITY** Design and manufacture high quality produtcs with 30 R&D; engineers.

APPLICATION

Bus, supermarket,school, government, hospital, factory

CERTIFICATE

Access Control CE | Access Control Rohs | EM Lock EMC Certificate | EM Lokc ROHS Certificate

RFID Card Reader CE | RFID Card Reader Rohs | UHF Reader CE Certifiate | UHF Reader ROHS

PRODUCT CATEGORY

RFID / NFC SMART CARD

Be customized according to you need

Fit for systems of transport, E-payment, Access Control, Event, Loyalty, ect.

View More

ACCESS CONTROL SYSTEM

Security for All: Network Access Control Board ,Standalone Access Controller, Biometric Access Control, T&A time attendance, Facial Access Control

View More

RFID & LONG RANGE UHF READER

20+ Years of professional Experience in production of rfid uhf hardware

- UHF desktop reader writer,
- UHF integrated reader,
- UHF R2000 fixed reader,

View More

ELECTRONMAGNETIC LOCK

Professional Electric Locks Manufacturer In China

Electromagnetic lock with OEM & ODM since 1999 60KG /110KG /180KG /280KG /350KG /500KG

View More

FAQ

Q1 How can I place an order?

A1 Click start to order or list your requirement to us by email. Then we will send the offer to you ASAP, after the order confirmed, we will arrange production ASAP.

Q2 What about the payment and shipment?

A3 T/T , Paypal, Western Union etc.
You can choose your agent or via our agent by sea, air or express (DHL,FedEx, TNT UPS etc.)

Q4 How can I get a sample to check your quality?

A4 We could provide the sample to you, pls check the sample cost and freight cost with us.

Q5 How long can I expect to get the goods?

A5 It depends on the quantity and shipping way. You can check with us before ordered.

Q6 Can your products be customized?

A6 Almost all of our products are customized , including the material, size, thickness and printing. OEM orders are highly welcome.

Contact Us

BACK TO HOMEPAGE >