[illegible]

[illegible] 433 [illegible] 34-26 [illegible]

[illegible] 433 [illegible] Wiegand [illegible].

[illegible] 2/[illegible] 125KHZ

-26℃

[illegible] 15mAh [illegible] 3M [illegible] 143*55*2MM

[illegible]

1
2
3
4
5
6
7
8
9
0
*
#

1 2
3 4
5 6
7 8
9 0
* #

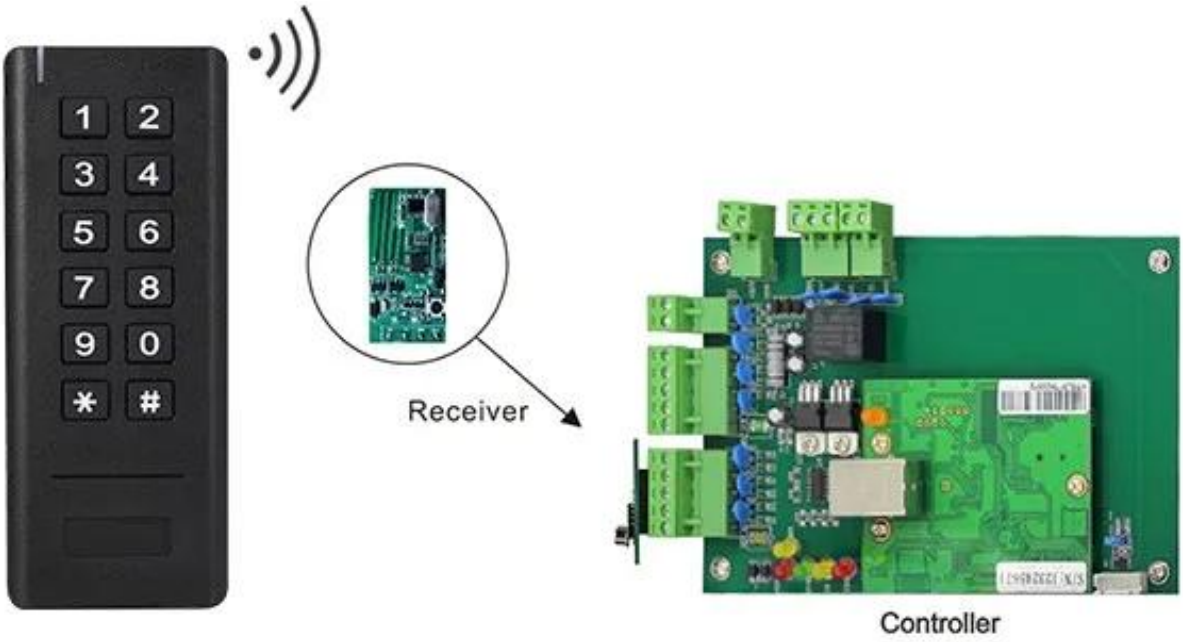

Wireless button
(Optional accessory)

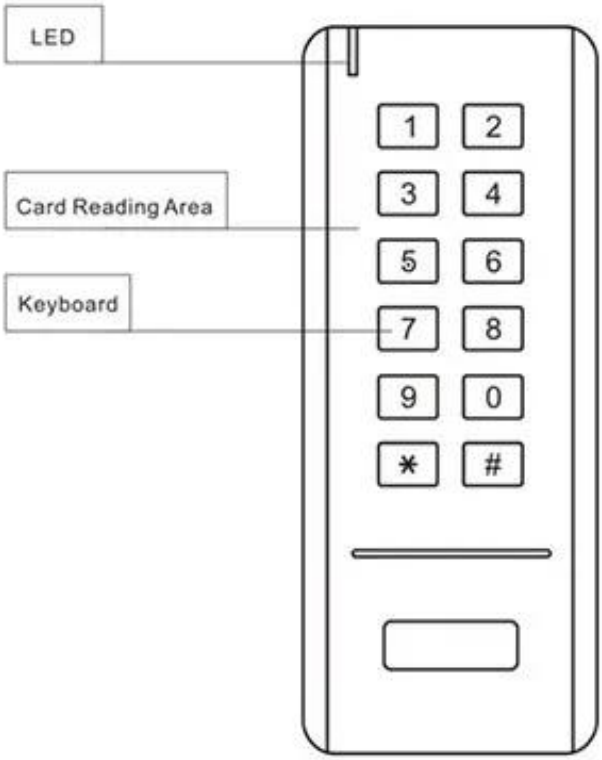

Wireless Keypad Reader

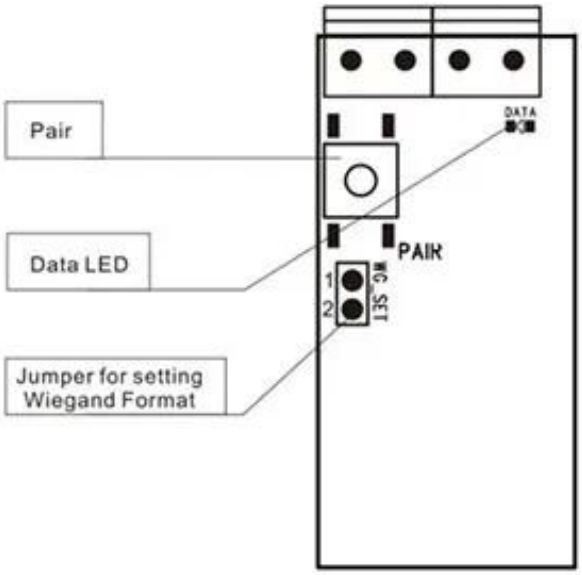

Receiver

Fast installation within 2 minutes

3M sticker for Wireless reader

Rip one side of the sticker

Stick it on the back of the reader

Rip the other side of the sticker

Stick the reader on the door

□□□□□□ □□□□□□□

□□□□□□□□ □□□□□□□□ □□□□□□□□ □□□□□□□:

□□□□□□□ □□□□□ □□ □□□□ 100 □ □□□□ □□□□ □□ □□□□□ □□□□ :□□□□□□
□□□□ □□□□ □□ □□□□□ :□□□□□
□□□□□□ □□□□□ □□□ □□□□ 7 ~ 3 :□□□□□ □□□□

□□□□ □□□□□ □□ □□□□□ □ □□□□□□ □□ □□□□ 20 □□ □□□□□□ □□□□□□ □□ □□□□□□ □□□□□□ □□□□□ □□□□ □□□□□□□ □□□ .□□□□□ □□ □□□□□□□□ □□□□□□□□ □□□□ □ □□□□ !□□□□□□ □□ □□□□□□ □□□□ □□□□□ □□

□□□□□□□□ □□ □□□□□□ □□□□□ □□□□ □□ □□□ □□□□□ □□ □□□□□ □□□□□□ □□□□□□ □□□□□ □□□ □□□□□ □□□□.

□□□□□ □□□□□

□□□□□□□ □□□□□□□□□ □□□□□□□□ □□ □□□□□ □□□ RFID □□□□□ □□ □ □□□□□□ □□□□□□□ □□□□□□□ □□□□□ □□□□ □□ .□□□ 2000 □□□ / □□□□□□□ □□□□□□ □□ □□□□□ □ □□□□□ □□□□□□ □□□□□ □□□□ □□□ □□□□□ □□□□□□ .□□□□ □□ □□□□□ □□□□□ □□□□□□□ / □□□□□□ □□□ □□ □□□□□ □□□□□ □□□□□□ □□ □□□□□□ □□□□□ CO □ FTA □ Form F □ Form E ... □□□□□□□ □□□□□□□□ □□□□ □□□ .□□□ □□ □□□□□ □□□□□. exw □ fob □ fct □ cif □ cfr ... □□□□□ □□□□□ □□□□ □□ □□□□□□ .□□□ □□□□□□□ □□□□□ □□ □□□□□□□ □□□□□□ □□□□□□□□ □□ □□□□□□□.

□□□□□ □□

ACM26X □□□□□ □□□□ RFID

125 26/34 □□□□□ □□□□ □□□□□ □□□□ □□□□
□
115 :□□□□□mm × 75.5mm × 16.8mm

ACM26G □□□□□ □□□□ RFID

125 □□□□ □□□□ □□□□ 13.56 / □□□□ □□□□
26/34 □□□□□ / RS232

KR600E □□□□ RFID

125 13.56 / □□□□ □□□□□ □□□□ □□□□
□□□□□ □□□□□ □ □□□□□ □□□□ □□□□ □□□□
□□ 26

ACM-EMI-S □□□□□ RFID

125 □□□□□ □□□□□ □□□□ □□□□ EM
54 * 86 □□□mm

ACM-MF1 RFID Crad

MF1 1K Compatiable Card

ACM-ABS003 RFID

□□□□□□□ □□□□□ □□ □□□□□□□□

125 □□□□ □□□□ EM / 13.56 □□□□ □□□□ /
UHF □ □□□□□□□ □□□□□ □□ □□□□□□□□
□□□□□□□ □□□□□□ :□□□□□□□ □□□□□
□□□□□□□ □□□□□□□□ □□□□□□□ □□□□□□□

□□□□□□ □□□□

- □□□□ □ □□□□□ □□ □□ □□□□□□ □□□□□ □□□ □□ □□□ □□□□□□ □□□□ □□□□□ □□□□ ACM Goldbridge □□□□ □□□□□□
.□□□□□□□ □□□□□□□□ □□□□□
□□□□ □□□ □ □□□ □□ □□□□□ □□□ - ACM Goldbridge .□□□□□□□ □□□□ □□ □□□□□ □□□□□□
□□□□□ □□□□□□ □□□□ □□□□ □□□□ □ □□□□□□□□□ □□ □□□□ -.

□□□□□□

1 □ □□□□ 24 □□□□ □□□□□□□□□ □□ □□ □□□□□
□□□□□□□ □□□□□□□□ □□□ □□□□□□ □□□□□ □□ □□□ □□□□□ □ □□□□□□□ □□□□□□ □□□□□□□ □ 2
3 □ oem / odm □□□□□□□
□□□□□ □□□□ □ □□□□□□□□ □□□□□ □□□ □ □□□□□ □□□□□ □ □□□□□□ □□□□□ □ 4
:□□□□□ □□□ □ 5
□□□□□□□ □□□ □□□□□□ □□ □□□□ □□□□□□ □□□ □□ □□ □□□□□□□□ □□□□ □ (1

□□□□□ □□□ □□□□ □□□□□ □□□□ □□□ □□□□□□□□ □□□□ □ (2
□□□□□□□ □□ □□□□□□ □□□□□ □□□ □□ □□□ □□□□□□ □□□ 3-2 □□□□□ □□□□□□□□ □□□□ □ (3
□□□□□□□ □□□□ □□□□ 30 ~ 7 □ □□□□□□ □□□□□ □□□□ 5 ~ 1 □□□□□ :□□□□□□□ □□□□ □ 6
□□□□ □□ □□□□□□ □□□□□ □□□□□ :□□□□□ □ 7: T / T □ □□□ □□□ □ □□□□□□ □□□□□□
□□□□□□□ □□□ □ □□ □□ □□ □ □□ □□ □□ □ □□□□□□ □ □□ □□□ □□ □□□□ □□ □□□ □□□□□ □□□□□ :□□□□□□ □□□□□ □ 8
□□ □□□□□ □□□□□ □□□□ □□□□□□ □□□□ □□□□□ □ □□□ □□□□□□□ □□□□□ □□□□ □□ □□□ □□□□ □ □□□□□□□.

□□□□□□□□□□

□□□□□□□ □□□ □□□□□□ □□□ .1 :□
a: □□□ □ □□□ □□□□ □□ □□□□□ □□ □□□□□ □□ .□□□□□□□□□□ □□□□□□ □□□ □□□ □□ □□□□□□ □□□□□□□□□□ □□□ □□□□
.□□□□ □□□ □□□□ □□ □□□□□□□ □□□□□□ □□□□ □□□ □ □□□□□ □□□□□

□□□□□□□ □□□□□ □□ □□□□ .2 :□
a: □ □□□□□□□ □□□□ t / t □ paypal □ .□□□□□□ □□□□□□
□□□□□□□ □□ □□□□ □ □□□□□ □□□□ □□ □□□□□□□□ □□□□□□□ □□□□ (DHL □ FedEx □ TNT UPS □ (.□□□

□□□□□□□ □□□□□□ □□□□ □□□ □□□□□□ □□□□□□ □□□ .3 :□
a: □□ □□□□□□ □□□□ □□□□□ □□□□□□ □ □□ □□□□□□ □□□□ □□□□□ □□□□□□.

Q: 4. □□□□□□ □□□ □□□□□□ □□□□□ □□ □□□□ □□□
a: □□□ 100□000 □ □□□□ 15-7 □ □□□ 5000 □ □□□□ 7-3 □□□□ .□□□□□□ □□□ □□□□□ □□□

Q: 5. □□□ □□□□□□ □□□□□□□□ □□□□□ □□□□
a: □□□□□□□ □□□□□□□ □□□□□ □□□□□ .□□□□□□□□ □□□□ □□□□□□ □□□□□□ □□□ □□ □□□ □ □□□□□ □□□□□□□ □□□□ □□□□□□
.□□□□ □□□□□ □□□□ □□

□□□□□ □□ □□□□□□ □□□□ □□ .6 :□
□□□□□□□ □□□□□□□ □□□□□□□ □□□□ □□ □□□□□ □□□ RFID / □□□□□□ NFC / RFID keybod / RFID □□□□ □ □□□□□
RFID □□□□□ 20 □□ □□□□ □□□ □□□□□ □□ □□□□□□ □□ □□□□□□ □□□□□□□.