لنظام التحكم في الوصول شحن مجاني USB إلى منفذ Wiegand 26/34 محول

معامل	لوحة تحكم بباب واحد	لوحة تحكم متعددة الأبواب 2)).	لوحة تحكم متعددة الأبواب 4)).
نموذج ايه سي ام	WG01-ايه سي ام	WG02-ايه سي ام	WG04-ايه سي ام
تواصل	RS485 تكب / إب و	RS485 تكب / إب و	RS485 تكب / إب و
وصف	التحكم في باب واحد، الدخول والخروج من الباب عن طريق تمرير البطاقة، أو الدخول عن طريق تمرير البطاقة والخروج من الباب عن طريق الزر	التحكم في بابين، الدخول والخروج من الباب عن طريق تمرير البطاقة، أو الدخول عن طريق تمرير البطاقة والخروج من الباب عن طريق الزر	التحكم في 4 أبواب، الدخول من الباب عن طريق تمرير البطاقة، والخروج من الباب عن طريق الزر
حجم لوحة ثنائي الفينيل متعدد الكلور	ملم * 106 ملم 160	ملم * 106 ملم 160	ملم * 106 ملم 218
حجم القضية	مم * 228 مم * 65 مم 273		
مزود الطاقة	12VDC 4-7A		
استهلاك الطاقة من لوحة الدوائر	أقل من 100 مللي أمبير		
تنسيق إدخال القارئ	(واحد الخ HID، EM، Mifare ,		
كمية القراء	قطعة 2	جهاز كمبيوتر شخصى 4	جهاز كمبيوتر شخصى 4
التحكم بالباب	باب 1	أبواب 2	أبواب 4
وقت فتح الباب تمديد الإعداد	(ثانية (قابل للتعديل 600-1		
ماكس ف "تي من وحدة التحكم	لا حدود		
درجة حرارة التشغيل	درجه مئوية ~70 درجه مئوية40-		
رطوبة التشغيل	ر.س , لا التكثيف %		
س" من المستخدمين	مستخدم 20,000		
كمية المخازن المؤقتة للأحداث ((غير متصل	مخزن مؤقت للحدث 100.000		
تدابير الحماية من انقطاع التيار الكهربائي	ذاكرة عالية السرعة، السجلات لا تفقد أبدًا		
أقصى مسافة من القارئ إلى وحدة التحكم	(م (مسافة الاقتراح 80 م 100		
أقصى مسافة بين وحدات التحكم	يعتمد على منطقة التغطية الصافية :TCP/IP		
الحزمة تشمل:	لوحة دارات مطبوعة، برنامج، دليل، شهادة. كرتون		
إنذار لفتح الباب لفترة طويلة، واقتحام غير قانوني، والترهيب	نعم		
ربط الحريق والإنذار	إذا لم يكن هناك اتصال بلوحة التوسيع، فلا يوجد سوى إنذار لواجهة البرنامج، وقيادة مكبر صوت الكمبيوتر. إذا كان متصلاً بلوحة التوسيع، يكون قادرًا على الإنذار عن طريق الأجهزة، وإذا كان متصلاً بلوحة التوسيع المعززة، فيمكنه إصدار إنذار الأمان، النموذج هو ACB-EA05		

فتح وإغلاق الباب في Complsive وقت طويل	نعم		
فتح الباب على مسافة بعيدة	نعم		
التعشيق	لا	نعم	نعم
مكافحة تمرير الظهر والذيل	نعم	نعم	نعم
باب مفتوح متعدد البطاقات	نعم		
مفتوح لفترة طويلة في وقت محدد	نعم		
الخريطة الإلكترونية	نعم		
قفل عاجل	نعم		
فتح البطاقة الأولى	نعم		
فتح على أساس التحقق الداخلي والخارجي	نعم		
لوحة المفاتيح (البطاقة كلمة المرور، كلمة المرور الإضافية)	نعم		

OUR FACTORY

- **Access Control and RFID Reader Production Line:**
- Monthly production quantity is up to 50,000pcs , We are Provides OEM&ODM services including product research and development, LOGO printing, customized.etc

- **Electromagnetic lock & Smart Door Lock Production Line :**
- Monthly production quantity is up to 100,000pcs ,
- Our factory is built with modern manufacture environment, facilities, equipment and professional operation technicians.
- Goldbridge Provides OEM&ODM services including product research and development, LOGO printing and product box customized.

- **RFID & NFC Cards & Tags Production Line :**
- RFID Tag, Wristband, Keyfob: 11,000,000pcs (monthly output)
- Four Production Lines For Smart Card, PVC Card, Prelam Sheet: 20,000,000pcs (monthly output)
- Goldbridge Provides OEM&ODM services for LOGO printing, development, customized.

Customized Services | Qually Assurance | Fast Delivery | Best After-Sales Service

APPLICATION

Bus, supermarket,school, government, hospital, factory

ADVANTAGE

WHY CHOOSE US?

1. **FAST DELIVERY** Faster delivery by air by express. (DHL,UPS or Fedex)
2. **LONG HISTORY** 20 years experience in RFID & Access Control industry
3. **OEM ACCEPTABLE** 20 years OEM&ODM experience for 1000 + VIP client from US and Europe
4. **HIGH QUALITY** Design and manufacture high quality produtcs with 30 R&D; engineers.

CERTIFICATE

Access Contrkol Management

SHENZHEN GOLDBRIDGE INDUSTRIAL CO.,LTD

Door Loop / Closer/ Holder & Power Supply- Distributor Wholesale

RE:Access Control Power Supply

ACM-Y802-3A
Power Supply and door release exit button Dual Function
AC110V-240VDC, 12V 3A

M801B-3A /5A
Access Control Door Power Supply
Size: 190Lx85Wx80H(mm)
AC110V-240VDC

M806B-3A /5A
Access Control Door Backup battery Power Supply
Size: 190Lx85Wx80H(mm)
AC110V-240VDC

ACM-Y803A
Voltage: DC 12V /3A

ACM-Y806-3A
Voltage: DC 12V /3A
AC110V-240VDC

ACM-Y806-5A
Voltage: DC 12V /5A
AC110V-240VDC

ACM-Y801-3A
Voltage: DC 12V /3A
AC110V-240VDC

ACM-5A
12V 5A door control system 12V 5amp access power supply with battery backup
(Special For access control board use)
Size: 279x234x67MM
Input Voltage:110-240V
Voltage: DC 12V /3A

RE:Door Loop / Door Closer

ACM401 Door Loop

ACM601F 200mm Metal
ACM601S 200mm stainess steel

ACM-101 130mm Longer
ACM-102 180mm Longer

ACM-301 400mm Longer

ACM-201 400mm Longer

Door Closer

ACM-M59 25-45KG
ACM-M60 45-65KG
ACM-M61 65-85KG

RE:Sensor and Siren For Access Control System

Item: AS603
Piezo Strobe Siren
Operating voltage: 12VDC

Item: AS31
Operating distance: 16mm
±5mm Switch output: NC

Item: AS32
Operating distance: 18mm
±5mm Switch output: NC

Item: AS36
Operating distance: 40mm
±10mm Switch output: NC

Item: AS57AC
Operating distance: 18mm
±5mm Switch output: NC
Applies to steel door

Door Holder

Item: ACM-MD601
Standard Wall Mount Door Holder
Holding force: 60kg(120Lbs)

Item: ACM-MD602
Glass door Mount Door Holder
with door signal
Holding force: 60kg(120Lbs)

RE:Remote Control For Access Control System

Item: ACM-K19
Metal WIRELESS Remote Control

Item: ACM-K18
WIRELESS Remote Control

Item: ACM-K20
WIRELESS Remote Control For Automatical Door,NO/NC/COM
115*40mm

Item: ACM-K19A
Metal Access Control WIRELESS Remote Control 2 channel

Item: ACM-K19B
Metal Access Control WIRELESS Remote Control 4 channel

Whatsapp: +86-14554918707 , E-mail: lilyjiang_06@163.com, sales@goldbridgesz.com ; www.goldbridgesz.com

For More Proudcts Price List and informations , Please contact our sales at sales@goldbridgesz.com, thank you !

PRODUCT CATEGORY

RFID / NFC SMART CARD

Be customized according to you need

Fit for systems of transport, E-payment, Access Control, Event, Loyalty, ect.

View More

ACCESS CONTROL SYSTEM

Security for All: Network Access Control Board ,Standalone Access Controller, Biometric Access Control, T&A time attendance, Facial Access Control

View More

RFID & LONG RANGE UHF READER

20+ Years of professional Experience in production of rfid uhf hardware

- UHF desktop reader writer,
- UHF integrated reader,
- UHF R2000 fixed reader,

View More

ELECTRONMAGNETIC LOCK

Professional Electric Locks Manufacturer In China

Electromagnetic lock with OEM & ODM since 1999 60KG /110KG /180KG /280KG /350KG /500KG

View More

FAQ

Q1 How can I place an order?

A1 Click start to order or list your requirement to us by email. Then we will send the offer to you ASAP, after the order confirmed, we will arrange production ASAP.

Q2 What about the payment and shipment?

A3 T/T , Paypal, Western Union etc.
You can choose your agent or via our agent by sea, air or express (DHL,FedEx, TNT UPS etc.)

Q4 How can I get a sample to check your quality?

A4 We could provide the sample to you, pls check the sample cost and freight cost with us.

Q5 How long can I expect to get the goods?

A5 It depends on the quantity and shipping way. You can check with us before ordered.

Q6 Can your products be customized?

A6 Almost all of our products are customized , including the material, size, thickness and printing. OEM orders are highly welcome.

Contact Us

BACK TO HOMEPAGE

Scope of Application

Company
Hospital
Hotels
Logistics
Port
Financial
Government
Factory
Aviation
School

التعبئة والتسليم

سنتحقق من الجودة أولاً في كل طلب لضمان حصول عملائنا على أفضل منتج .
سيقوم موظفونا بتعبئتها بعناية لتجنب أضرار النقل .
سنقوم بشحن كل البضائع في أقرب وقت ممكن.

ups
DHL
WORLDWIDE EXPRESS
aramex
delivery unlimited
EXW
FCA
FOB
CIF
CFR

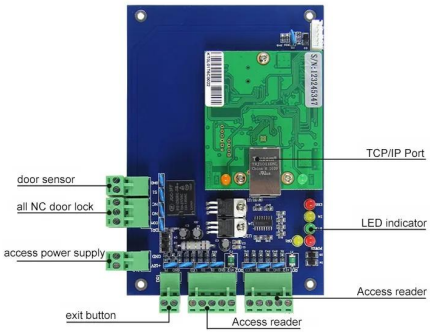

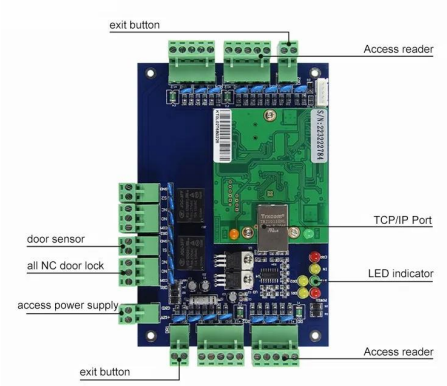

طريقة الشحن (فقط للإشارة إلى العملاء الجدد)

في الصين منذ RFID نحن أحد المصدرين الرئيسيين لمنتجات
2000 عام . مع تجربة التجارة الدولية الغنية، نحن نعرف
الشحن الدولي جيدًا، ونعرف أي خط سريع أو جوي /بحري رخيص
وآمن لبلدك . يمكننا توفير شهادات مختلفة لك لتنظيف العرف
إلخ . سوف...E والنموذج F والنموذج FTA□ CO الخاص بك مثل
نقدم اقتراحنا المهني للشحن الخاص بك . إكسو، فوب، فكت،
سيف، كفر... مصطلح التجارة على ما يرام بالنسبة لنا .
يمكننا أن نكون شريكك الموثوق به للمنتجات والشحن.

الشامل ولدينا 20 عامًا من الخبرة، ونحن نتأكدنحن موردون محترفون لمنتجات التحكم في الوصول الأمني
من تقديم أفضل حل لحلول نظام التحكم في الوصول ! لذلك، أرسل تفاصيل استفسارك أدناه، اتصل بنا الآن !!
ونحن نتطلع إلى تكوين علاقات تجارية ناجحة مع عملاء جدد في جميع أنحاء العالم في المستقبل.

منتجات ذات صله

TCP/IP Port
door sensor
all NC door lock
LED indicator
access power supply
Access reader
exit button
Access reader

□□□-WEG01 سي ام

يمكنها التحكم بباب واحد.

exit button
Access reader
TCP/IP Port
door sensor
all NC door lock
LED indicator
access power supply
Access reader
exit button

□□□-WEG02 سي ام

يمكنها التحكم ببابين.

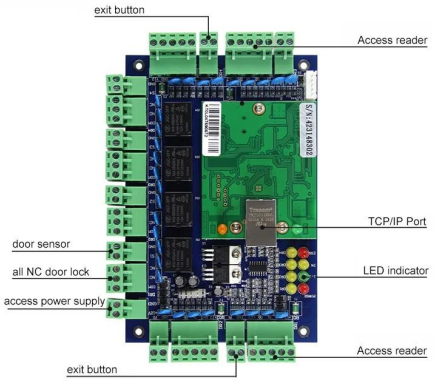

exit button
Access reader
TCP/IP Port
door sensor
all NC door lock
LED indicator
access power supply
Access reader
exit button

سي ام □□□-WEG04

يمكنها التحكم في 4 أبواب.

You May Like

No Touch
EXIT
No Touch
EXIT

Access Controller

ايه سي ام-K2A/ب

لا يوجد زر خروج حقيقي للباب مزود
بمصباح LED

ايه سي ام-Y180

قفل مغناطيسي مثبت على السطح (180
كجم)

ايه سي ام-Y806-5A

للتحكم في الوصول Aمزود الطاقة 5

225 ايه سي ام

لوحة مفاتيح تعمل باللمس للتحكم في
الوصول إلى RFID 12 كيلو هرتز

210- ايه سي ام

RFID Wiegand معدن مقاوم للماء
التحكم في الوصول

ACM26X

بتردد 125 كيلو RFID حجم قارئ بطاقة
هرتز : 115 مم × 75.5 مم × 16.8 مم

خدمتنا

1 ، سيتم الرد على أي استفسارات في غضون 24 ساعة
2 ، الشركة المصنعة والموردة المهنية، مرحبا بكم في زيارة موقعنا على الانترنت ومصنعنا
3، تصنيع المعدات الأصلية /تصنيع التصميم الشخصي المتاحة
4، جودة عالية، تصميم فاشين، سعر معقول وتنافسي، مهلة سريعة
5، خدمة ما بعد البيع :
1) ، سيتم فحص جودة جميع المنتجات بدقة في المنزل قبل التعبئة
2)، وجميع المنتجات سوف تكون معبأة بشكل جيد قبل الشحن
3)، جميع منتجاتنا لديها ضمان لمدة 2-3 سنوات إذا لم يكن الضرر ناجما عن الإنسان
6، أسرع التسليم : حوالي 1 ~ 5 أيام لعينة الطلب، 7 ~ 30 يوما للطلب بالجملة
7، الدفع : T/T، Western Union، Paypal، يمكنك الدفع مقابل الطلب عبر
8 ، الشحن: DHL، FEDEX، TNT، UPS، EMS لدينا تعاون قوي مع وكيل الشحن عن طريق البحر والجو، يمكنك أيضًا ، اختيار وكيل الشحن الخاص بك.

التعليمات

س: **1.** كيف يمكنني تقديم الطلب؟

ج: يرجى ذكر متطلباتك لنا عبر البريد . ثم سوف نرسل لك العرض في أقرب وقت، وبعد تأكيد الطلب، سوف نقوم بترتيب الإنتاج في أسرع وقت ممكن .

س: **2.** ماذا عن الدفع والشحن؟

ج: ضمان التجارة و T/T ، Paypal ، . ويسترن يونيون

وما إلى ذلك (DHL، FedEx، TNT UPS) يمكن للعملاء الاختيار عن طريق البحر أو الجو أو السريع

س: **3.** كيف يمكنني الحصول على عينة للتحقق من الجودة الخاصة بك؟

ج: يمكننا تقديم عينة مجانية لك، وتكلفة الشحن التي تدفعها .

س: **4.** كم من الوقت يمكنني أن أتوقع الحصول على العينات؟

ج: يعتمد ذلك على الكمية . عادة 3-7 أيام لـ 5000 قطعة و7-15 يومًا لـ 100,000 قطعة

س: **5.** هل يمكن تخصيص منتجاتك؟

ج: يتم تخصيص جميع منتجاتك تقريبًا، بما في ذلك المواد والحجم والسمك والطباعة . أوامر تصنيع المعدات الأصلية هي موضع ترحيب كبير.

س: **6.** هل أنت شركة تجارية أو مصنع؟

نحن واحدة من أكبر الشركات المصنعة لبطاقات RFID / علامات NFC / RFID keybod / سوار معصم RFID وقارئ rfid ومنتجات التحكم في الوصول في الصين منذ أكثر من 20 عامًا.