## □□

125khz RFID□□□□□□□□□□RFID□□□□□□□□□□□□

*□□□□□□□□□
*□□□□□□□□□□
* 2000□□□□□
*□□□□□□□□□□□□□
*□□□□□
*□□□□□□□□□□□□
*□□□□□□□□□□□□
*□□□□
*□□□□□□□□
*□□□□□□□□□□□□□□□□
*□□□□□□□/□□/□□□/□□/□□□

## □□□□

1 2 3
4 5 6
7 8 9
* 0 #
ACCESS CONTROL

70mm
1 2 3
4 5 6
7 8 9
* 0 #
ACCESS CONTROL

20mm

113mm

1 2 3
4 5 6
7 8 9
* 0 #
ACCESS CONTROL

1 2 3
4 5 6
7 8 9
* 0 #
ACCESS CONTROL

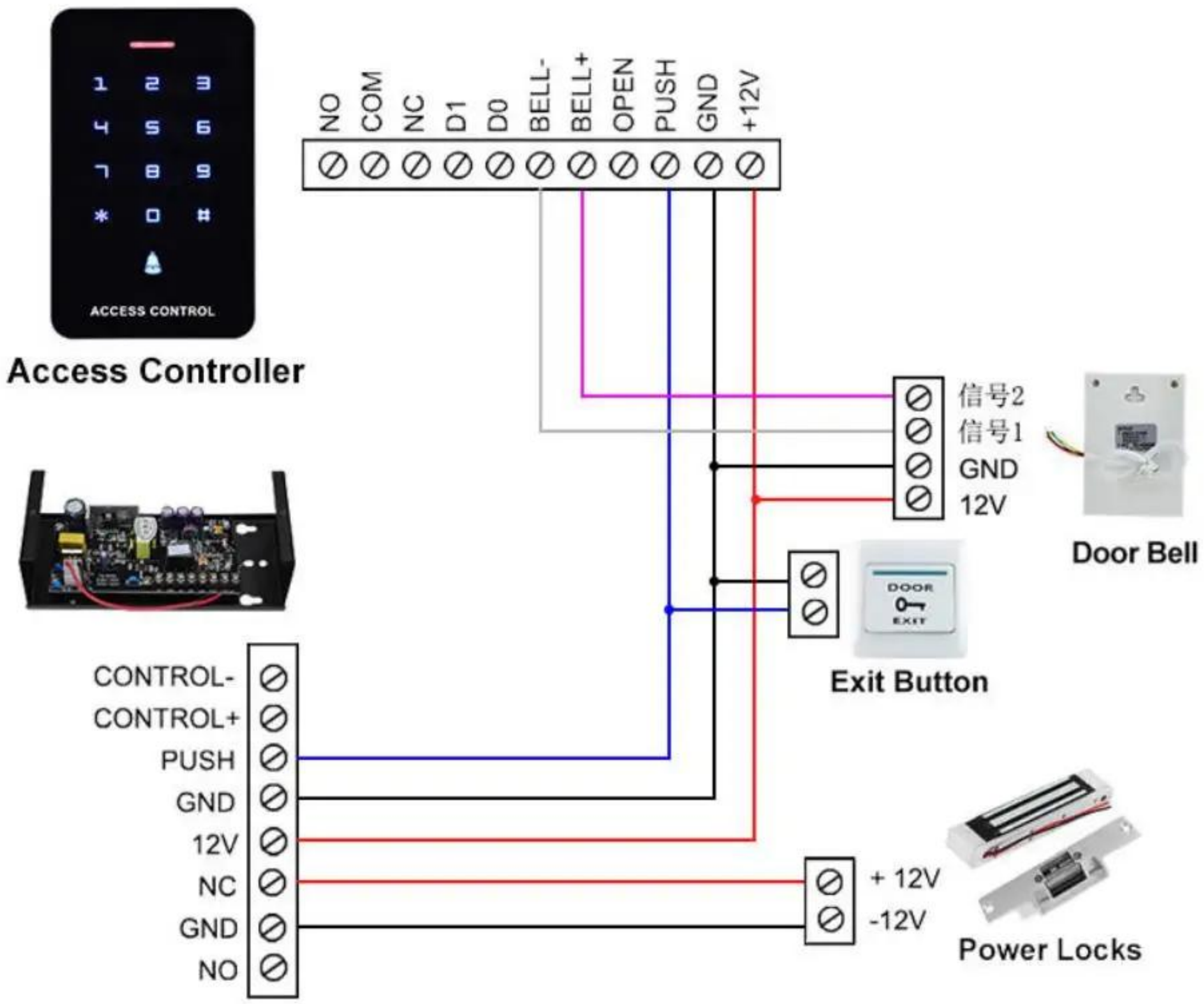


# Scope of Application

# □□□□□

## □□□□

□□□DHL□FEDEX□TNT□UPS□EMS□SEA□AIR□□□□□□□□□□□□□□□
□□□□□□□□□□□□□□□□

# □□□□□□

□□□□□□□□□□□□□□□□□□□□□□□□□□□□□□□□□□□□

**ACM223**

RFID□□□□□□□□□□□□□□□EM 125/4000 US 125Khz

**ACM209-NW**

□□□□□□□□□□□RFID□□□□□□□125Khz EM

**ACM208**

□□□□□□□□□□□RFID□□□

**ACM210**

□□□□RFID□□□□□□□□□□□□□

**ACM225**

RFID□□□□□□□125Khz EM□□□□□□□□□□

**ACM211B**

□□□□□□□□□□RFID□□□□□□□□□□□

## □□□□□

1□□□□□□□24□□□□□
2□□□□□□□□□□□□□□□□□□□□□□□□□□□
3□OEM / ODM□□
4□□□□□fashin□□□□□□□□□□□□□□□□
5□□□□□□
1□□□□□□□□□□□□□□□□□□□□□
2□□□□□□□□□□□□□□□
3□□□□□□□□□□□□□□□□□□□□□□□2-3□□□
6□□□□ □□□□□□1□5□□□□□□□7□30□
7□□□□□□ □□□□□□□□□□□□□□T / T□Western Union□Paypal□Ali□□□□
8□□□□ □□□DHL□FEDEX□TNT□UPS□EMS□□□□□□□□□□□□□□□□□□□□□□□□□□□□□□□□□□

## □□□□

**□□1.□□□□□□□**

□□□□□□□□□□□□□□□□□□□□□□□□□□□□□□□□□□□□□□□□□□□□□□

**□□2□□□□□□□**

-□□□□□□□T / T□□□□□□□□□

□□□□□□□□□□□□□□□DHL□FedEx□TNT UPS□□

**□□3.□□□□□□□□□□□**

□□□□□□□□□□□□□□□□□□□□□□

**□□4.□□□□□□□□□□□□**

□□□□□□□□□□5000□□□3-7□□100,000□□□7-15□

**□□5.□□□□□□□□□□**

□□□□□□□□□□□□□□□□□□□□□□□□□□□□□□OEM□□□

**□□6.□□□□□□□□□□□**

□□□□□20□□□□□□RFID□/ NFC□□/ RFID□□/ RFID□□□□□□□□□