□□□□

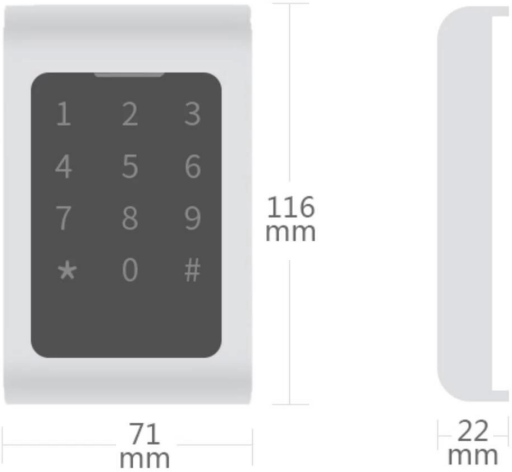
1 2 3
4 5 6
7 8 9
* 0 #
116 mm
71 mm
22 mm

□□□

A3

A02

-45°C6°C190

-9

-3

62

□□□

1 2 3
4 5 6
7 8 9
* #

□□□□

□□Wiegand 26/34□□□□□□□□□□□□□□□□□□□□

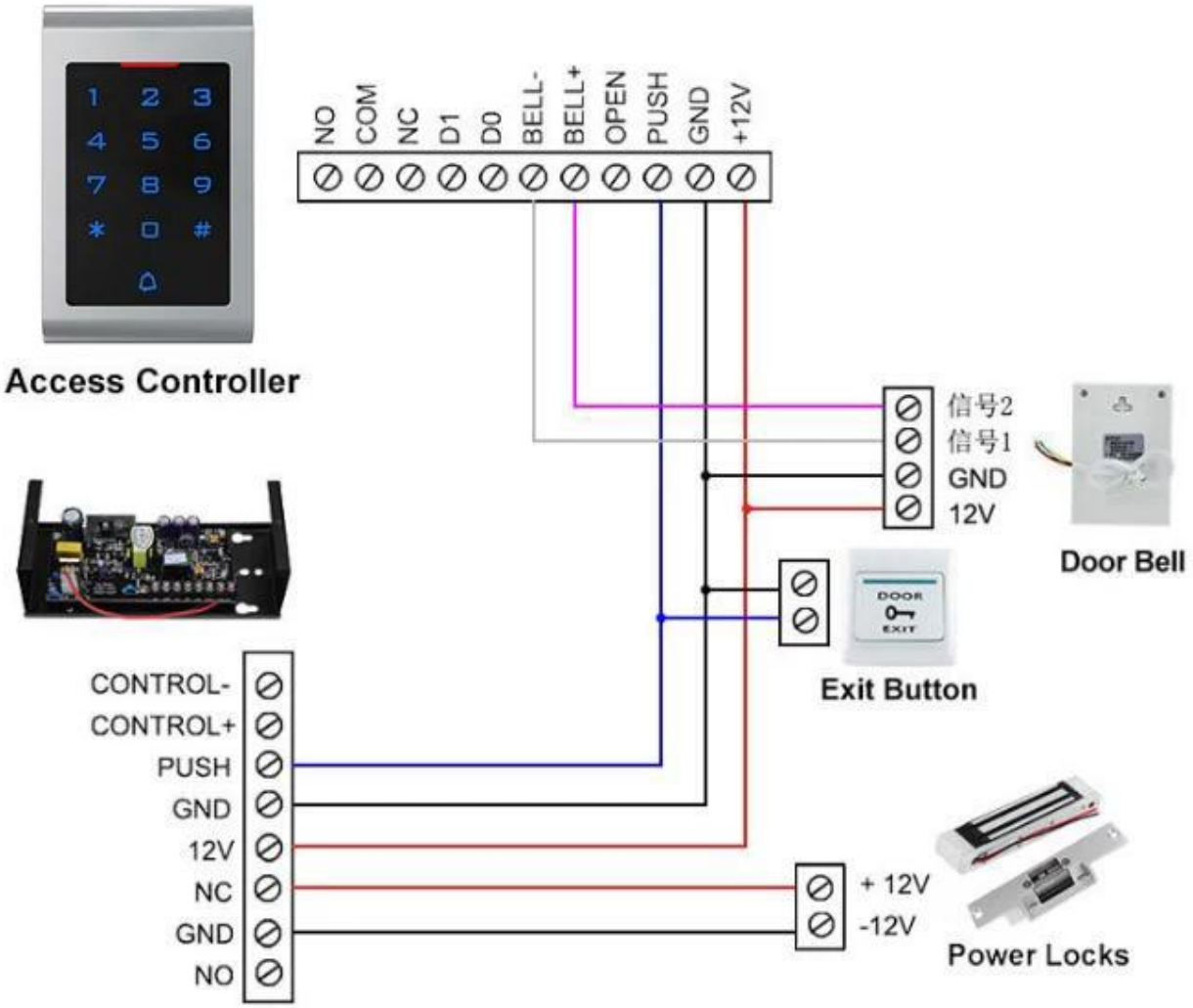

□□□□□

□□□□□

1.□□□□□□□24□□□□□□□□
2.□□□□□□□□□□□□□□□□□□□□□□□□□□□□□□
3.□□OEM / ODM
4.□□□□fashin□□□□□□□□□□□□□□□□□□□□□□□□
5.□□□□□
□□□□□□□□□□□□□□□□□□□□□□□□□□
B□□□□□□□□□□□□□□□□
C□□□□□□□□□□□□□□□□□□□□□□□□□□□2-3□□□
6.□□□□□□□□□□□□1□5□□□□□□□□□7□30□
7.□□□□□□□□□□□□□□□□□□□

-□□□□□□□□□□□□□□□□□□

□□□□□

□□□□
□□□DHL□FEDEX□TNT□UPS□EMS□SEA□AIR□□□□□□□□□□
□□□□□□□□□□□□□□□

□
□□□□□□□□□1□□□□100□□
□□□□□45 * 31 * 28cm□□□□13kg□

□□□□

ACM□□Goldbridge□□□□

□□□□RFID□□□□□□□□□□□□□□□□□□□□□□□□20□□□□□□□□□□□□RFID□□□□□□□□□□□□□□□□□□□□□□□□□□□□RFID□□RFID□□□□RFID□□□□RFID□□□□□RFID□□□□□□□□□□□□□□□□□□□□□□□□□□□□

□□

□□□