□□□□

Card type: EM or MF
User Capacity: 2000

□□

□□□□□□□□□
□□□□□□□□□
□□□□□□□□□□□□□□□□□□
WG□□□WG26□□/□□
□□□2000□/□□
□□□□□□□□□□□□□□□+□□

□□□□

4.□□□□□□□□□□

□□□□

V2

3
-6
<6m
A
A
A
-45°
C6°
C1
90-9
-3
6

□□□□

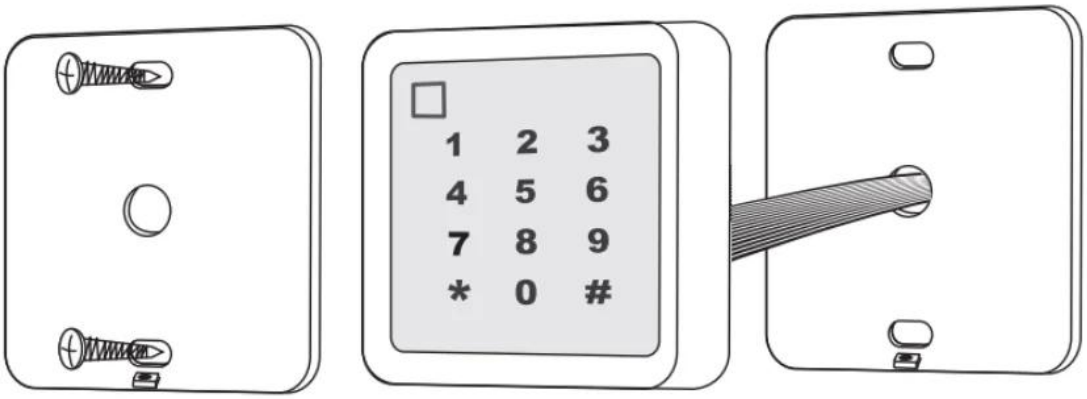
1 2 3
4 5 6
7 8 9
* 0 #

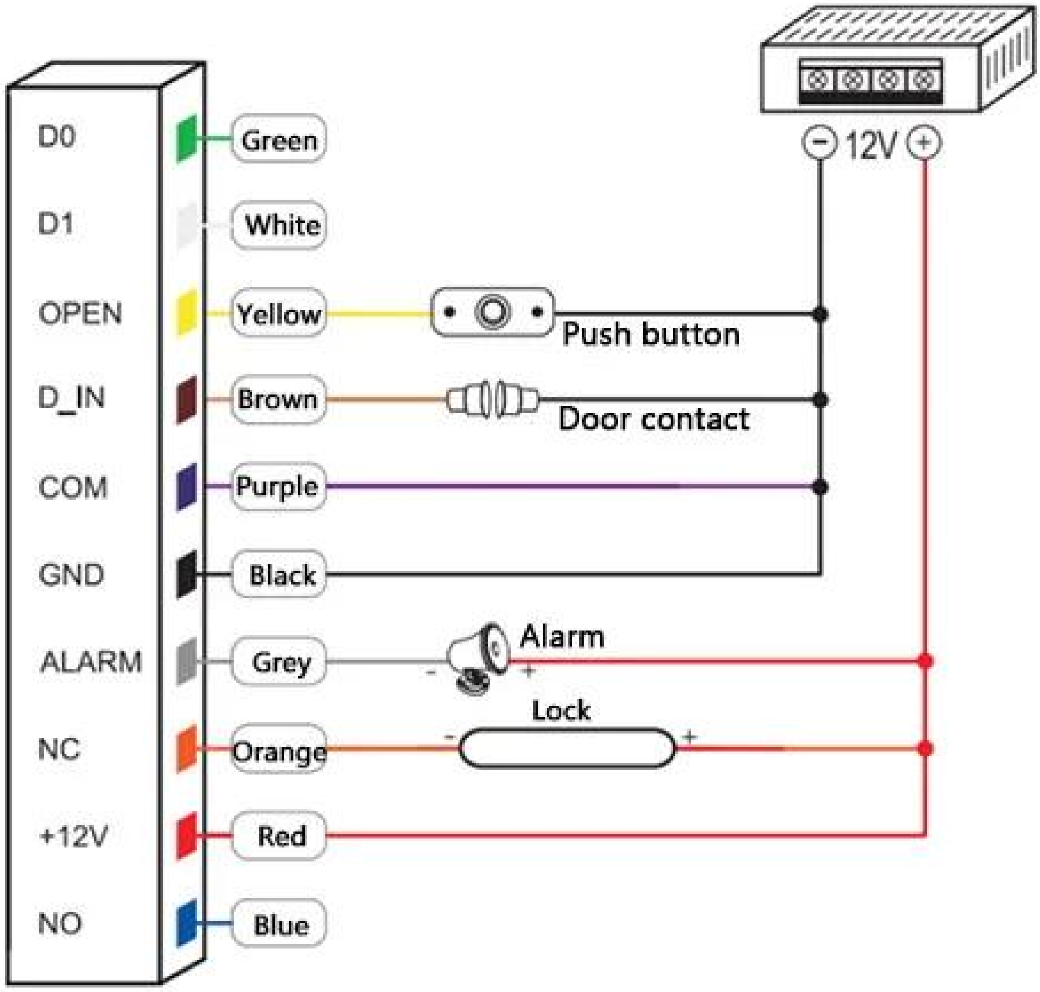

□□□□□

□□□□□

1.□□□□□□24□□□□□□□
2.□□□□□□□□□□□□□□□□□□□□□□□
3.□□OEM / ODM
4.□□□□fashin□□□□□□□□□□□□□□□□□□□
5.□□□□□
□□□□□□□□□□□□□□□□□□□□
B□□□□□□□□□□□□□□
C□□□□□□□□□□□□□□□□□□□□□□2-3□□□
6.□□□□□□□□□□□1□5□□□□□□□□7□30□
7.□□□□□□□□□□□□□□□□□□□□□□□□□□□□□□□□□□□
8.Shipping□□□□DHL□FEDEX□TNT□UPS□EMS□□□□□□□□□□□□□□□□□□□□□□□□□□□□□□□□□□

□□□□

-□□□□□□□□□□□□□□□□□□□□□ACM Goldbridge□□□□□□□2□□□□

-□□□□□□ACM Goldbridge□□□□□□□

-□□□□□□□□□□□□□□□□

□□□□□

□□□□
□□□DHL□FEDEX□TNT□UPS□EMS□SEA□AIR□□□□□□□□□
□□□□□□□□□□□□□

□
□□□□□□□□□1□□□□100□□
□□□□□45 * 31 * 28cm□□□□13kg□

□□□□

ACM□□Goldbridge□□□□

□□□□RFID□□□□□□□□□□□□□□□□□□□□20□□□□□□□□□□□RFID□□□□□□□□□□□□□□□□□□□□□□RFID□□RFID□□□□RFID□□□RFID□□□□□RFID□□□□□□□□□□□□□□□□□□□□□

□□

□□

SHENZHEN GOLDBRIDGE INDUSTRIAL CO., LTD

Address: Futian District,Shenzhen of China

Telephone: +86-755-83767678

Contact Person: Lily Jiang

WhatsApp and Mobile Phone: +86-13554918707

Skype: lily-jiang1206

E-mail: sales@goldbridgesz.com

Website: http://www.goldbridgesz.com