□□□□	□□□□
□□	ACM-K9A
□□□□	□□□□□□□□□□
□□□□	86Lx50Wx21H□□□□
□□□	DC12V-24V
□□□□	3A / 125-250AC
□□□□	NO / NC / COM
□□□□	500000□□
□□□□	□□□
□□□□	-20℃□+ 55℃□14-131F□
□□□□□	0-95□□□□□□□
□□□□	0.083□□
□□□□	100PCS /□
□□□□	8.5□□
□□□□	50 * 45 * 24□□□□

EXIT

Dimensions(mm)

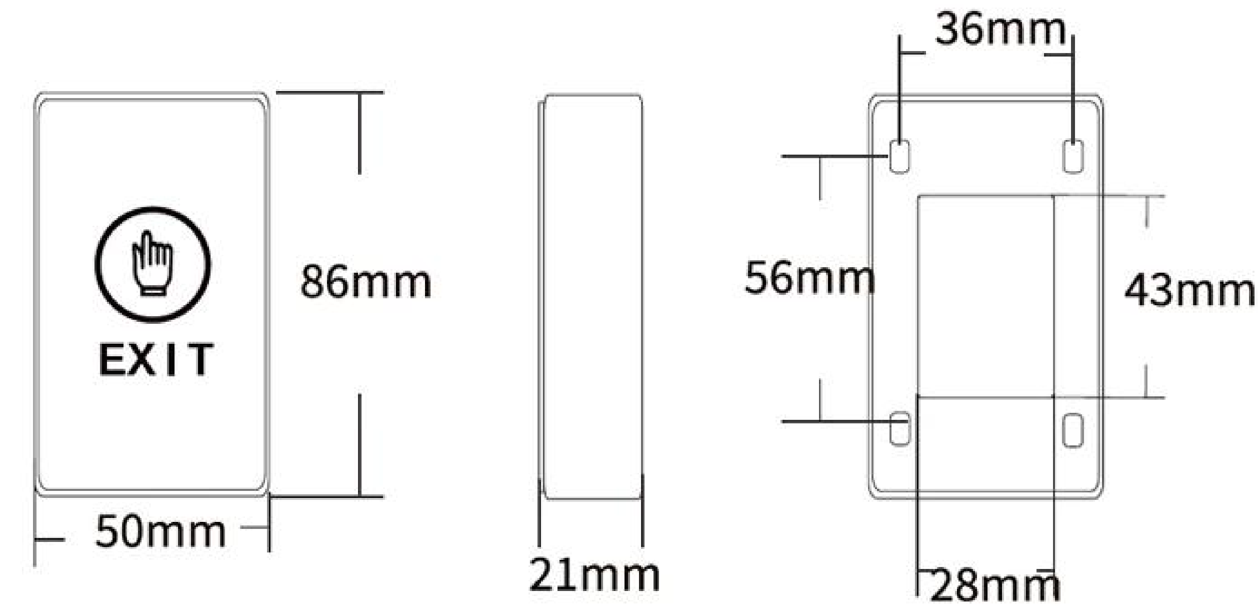

□□□□Realese□□□□
K2B□86 * 86mm
□□□□Realese□□□□□
K9A□115 * 40mm
□□□□□□□□□□□□□□/□□□K5B□86 * 86mm

□□□□□□□□□□□NO□□K4B□86 * 86mm

□□□□Kirsite□□□□□□□ K14B□86 *
86mm
□□□□□□□□□□□ K815B□86 * 86□□

□□□□□

1□□□□□□□24□□□□□
2□□□□□□□□□□□□□□□□□□□□□□□□
3□OEM / ODM□□
4□□□□□fashin□□□□□□□□□□□□□□□□□□□□□
5□□□□□□
1□□□□□□□□□□□□□□□□□□□□□□
2□□□□□□□□□□□□□□□
3□□□□□□□□□□□□□□□□□□□□□□□2-3□□□
6□□□□ □□□□□□1□5□□□□□□□7□30□
7□□□□□□ □□□□□□□□□□□□□□□T / T□Western Union□Paypal
8□□□□ □□□DHL□FEDEX□TNT□UPS□EMS□SEA□AIR□□□□□□□□□□□□□□□□□□□□□□□□□□□□□□

□□□□

□□1.□□□□□□□
□□□

□□2□□□□□□□□□
□□T / T□□□□□□□□□
□□□□□□□□□□□□□□□DHL□FedEx□TNT UPS□□

□□3.□□□□□□□□□□□
□□□□□□□□□□□□□□□□□□□□□□

□□4.□□□□□□□□□□□□
□□□□□□□□□□5000□□□3-7□□100,000□□□7-15□

□□5.□□□□□□□□□□
□□□□□□□□□□□□□□□□□□□□□□□□□□□□□□OEM□□□

□□6.□□□□□□□□□□□
□□□□□20□□□□□□RFID□/ NFC□□/ RFID□□/ RFID□□□RFID□□□□□□□□□□□□□□□□