□□□□□□4□□□□□□□

> 115 * 70 * 28□□

> 115 * 70 * 28□□

> 86 * 50 * 28□□

> 86 * 86 * 28□□

□□□□□□□□□□□□□86 * 50 * 28mm□□□□□□□□□

| | |
|---|---|
| □□□□ | □□□□ |
| □□ | ACM-M50S |
| □□□□ | □□□□□ |
| | |
| □□□□ | 86 * 50 * 28□□ |
| □□ | □□□ |
| □□ | □□ |
| | |
| □□□□ | 0.176□□ |
| □□□□ | 100PCS /□ |
| □□□□ | 19□□ |
| □□□□ | 50 * 45 * 24□□□□ |

## Dimensions(mm)

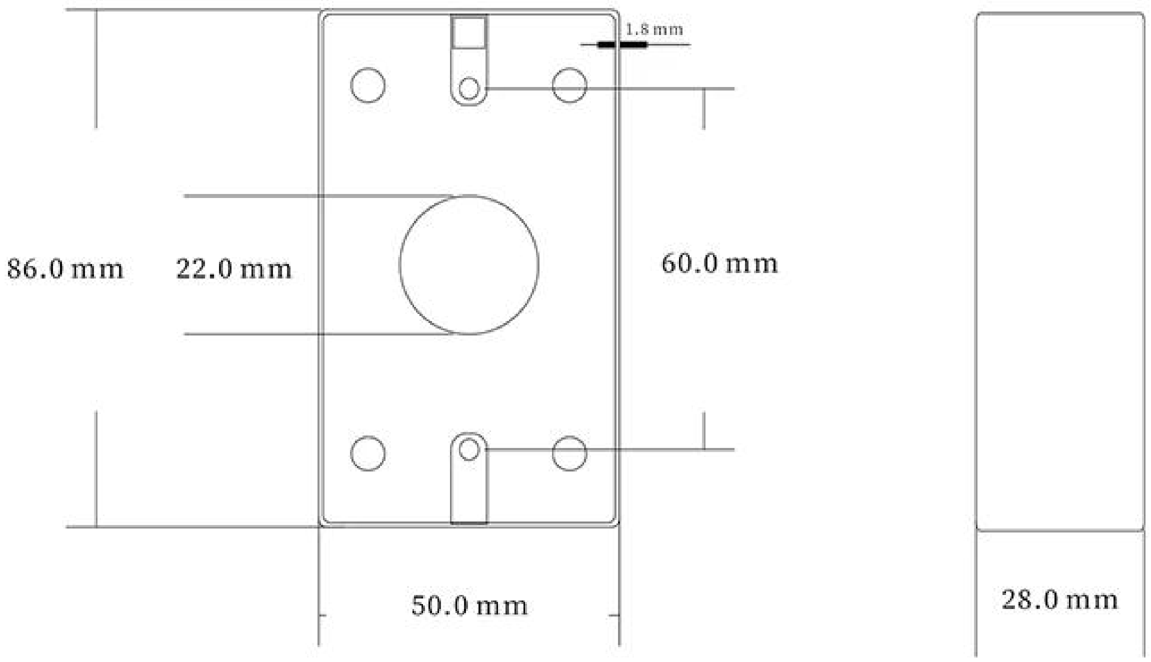


## □□□□□

□□□□□□□□□□□□□□□□□□□□□□□□□□□□□□□□□□□□□□□□□□□

□□□□Realese□□□□

K2B□86 * 86mm
□□□□Realese□□□□□
K9A□115 * 40mm
□□□□□□□□□□□□□/□□□K5B□86 * 86mm

□□□□□□□□□□NO□□K4B□86 * 86mm
□□□□Kirsite□□□□□□□ K14B□86 *
86mm
□□□□□□□□ K815B□86 * 86□□

## □□□□□

1□□□□□□□24□□□□□
2□□□□□□□□□□□□□□□□□□□□□□□
3□OEM / ODM□□
4□□□□□fashin□□□□□□□□□□□□□□□□□□□□□
5□□□□□□
1□□□□□□□□□□□□□□□□□□□□□□
2□□□□□□□□□□□□□□□
3□□□□□□□□□□□□□□□□□□□□□□□2-3□□□
6□□□□ □□□□□□1□5□□□□□□□7□30□
7□□□□□□ □□□□□□□□□□□□□□T / T□Western Union□Paypal
8□□□□ □□□DHL□FEDEX□TNT□UPS□EMS□SEA□AIR□□□□□□□□□□□□□□□□□□□□□□□□□□□□

## □□□□

**□□1.□□□□□□□**
□□□□□□□□□□□□□□□□□□□□□□□□□□□□□□□□□□□□□□□□□□□□□□□□□

**□□2□□□□□□□□□**
□□T / T□□□□□□□□□

□□□□□□□□□□□□□□□□DHL□FedEx□TNT UPS□□

### □□3.□□□□□□□□□□□□
□□□□□□□□□□□□□□□□□□□□□□□□□□

### □□4.□□□□□□□□□□□□□
□□□□□□□□□□□5000□□□3-7□□100,000□□□7-15□

### □□5.□□□□□□□□□□□
□□□□□□□□□□□□□□□□□□□□□□□□□□□□□□□□□□□□□OEM□□□

### □□6.□□□□□□□□□□□□
□□□□□20□□□□□□□RFID□/ NFC□□/ RFID□□/ RFID□□□RFID□□□□□□□□□□□□□□□□□□