□□□□□433MHz□□□□□□□Wiegand RFID□□□

□□□□□

> 433MHz□□□□□

> PIN□□□□1-6□

>□□□□□□□□□□□□□26□□34□

>□□□□□□□30m

>□□□□

□□□□	□□□□
□□	ACM305
□□□□	□□□□□□□□□□
□□□□□□□□	
PIN□□□	1-6□□□
□□□□	125KHz EM□
□□□□	3□AAA□□
□□□□	≤5uA
□□□□	≤45mA
□□□□	≤3□□
□□□□	433MHz□
□□□□	□□30m
□□□□	-20°□□□□+ 60°C□-4°□□□□+ 140°F□
□□□□	0□□86□
□□	ABS
□□□□	□134 *□55 *□20□mm□
□□	100□
□□□	
□□□□	□□12V
□□□□	≤15mA
□□□□	433MHz□
□□□□□□	26□□34□□□□□26□□
□□□□	-20°□□□□+ 60°C□-4°□□□□+ 140°F□
□□□□	0□□86□
□□□□	□25 *□50□□□□
□□	10□
□□□□□□□□□□□	
□□□□	1□2023□□□

□□□□	≤2uA
□□□□	≤20mA
□□□□	433MHz□
□□□□	□□20m

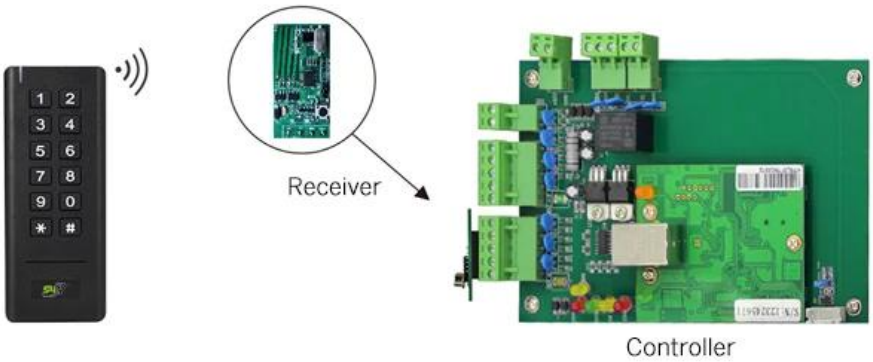

Can work with any wiegand controller

Standard teminal connect with all of controller by wires

Special terminals for optional

Wireless button
(Optional accessory)

Can pair 16pcs max

Battery powered, no need wires any more!

Wiring Diagram

Connection (Receiver with Controller)

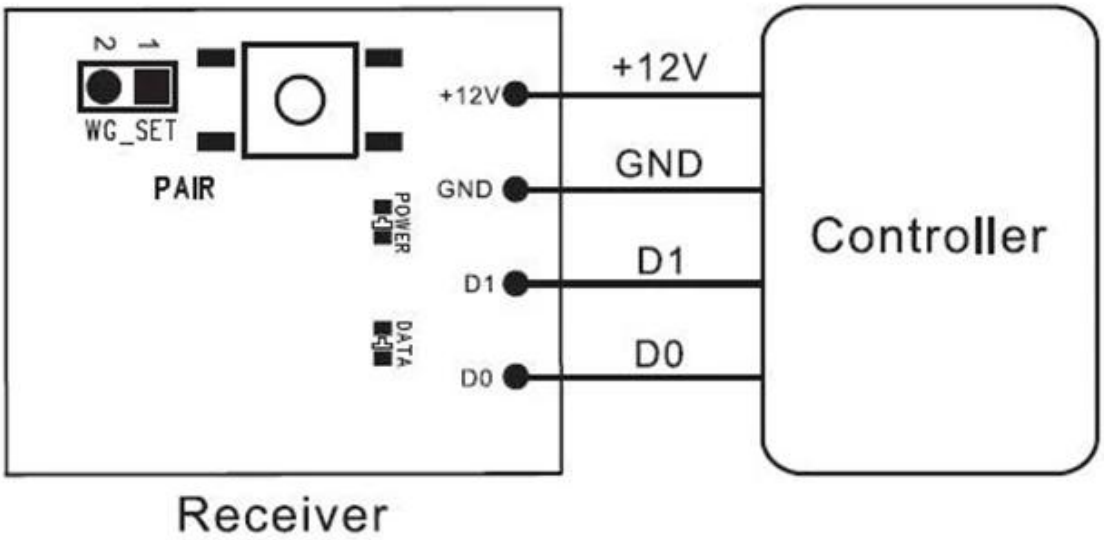

Product Dimensions

Product Size

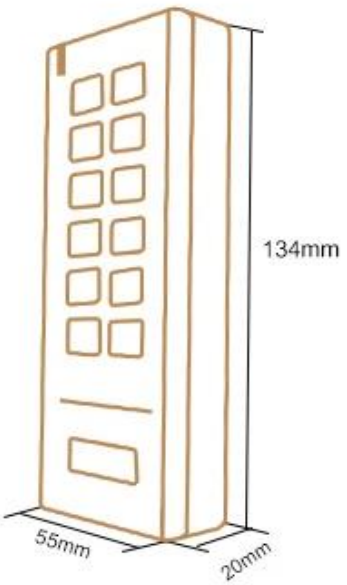

Gift Box Size

□May Like

□□□□□□□□□□□□□□□□□□□□□□□□□□□□□□□□□□□□

ACM223

□□□□RFID□□□□□□□□□□□□125Khz EM 1000/4000□□

ACM209-NW

□□□□RFID□□□□□□□□□□□□125Khz EM

ACM208

□□RFID□□□□□□□□□□□

ACM210

□□RFID□□□□□□□□□□□

ACM225

□□□□RFID□□□125Khz EM□□□□□□□□□

ACM211B

□□□□□□□□□□RFID□□□□□□□□□□□

□□□□□

1□□□□□□□24□□□□□
2□□□□□□□□□□□□□□□□□□□□□□□□□□□
3□OEM / ODM□□
4□□□□□fashin□□□□□□□□□□□□□□□□□□□
5□□□□□□
1□□□□□□□□□□□□□□□□□□□□□□□□
2□□□□□□□□□□□□□□□
3□□□□□□□□□□□□□□□□□□□□□□□2-3□□□
6□□□□□ □□□□□□□1□5□□□□□□□□7□30□
7□□□□□□ □□□□□□□□□□□□□□□□□□□□□□□□□□□□□□□
8□□□□ □□□DHL□FEDEX□TNT□UPS□EMS□SEA□AIR□□□□□□□□□□□□□□□□□□□□□□□□□□□□

□□□□

□□1.□□□□□□□

□□

□□2□□□□□□□□□□□

□□□□□□□□□□Paypal□□□□□□
□□□□□□□□□□□□□□□DHL□FedEx□TNT UPS□□

□□3.□□□□□□□□□□□□□□

□□□□□□□□□□□□□□□□□□□□□□□□

□□4□□□□□□□□□□□□□

□□□□□□□□□□□□□□□35,000□□3-7□□□100,000□□7-15□

□□5□□□□□□□□□□□

□□□□□□□□□□□□□□□□□□□□□□□□□□□□□□□□OEM□□□

□□6□□□□□□□□□□□□

□□□□□20□□□□□RFID□/ NFC□□/ RFID□□/ RFID□□□RFID□□□□□□□□□□□□□□□□