U□□□□□□□□□□□60□□□|□□□

U□□
1.U□□□□□□□□□□Framelelss□□□□
2.Sandblast□□□
3.□□□□□60U / 180U / 280U / 500U

□
□
□
□
□
□
□
□

7
x
3
8
m
m
[illegible]
1
3
x
4
6
x
2
8
m
m
[illegible]
1
8
[illegible]
x
4
5
x
2
8
m
m
[illegible]
1
8
5
x
7
x
3
9
m
m
[illegible]

12VDC/24V

9

.24

20/

50/

[illegible]

[illegible]

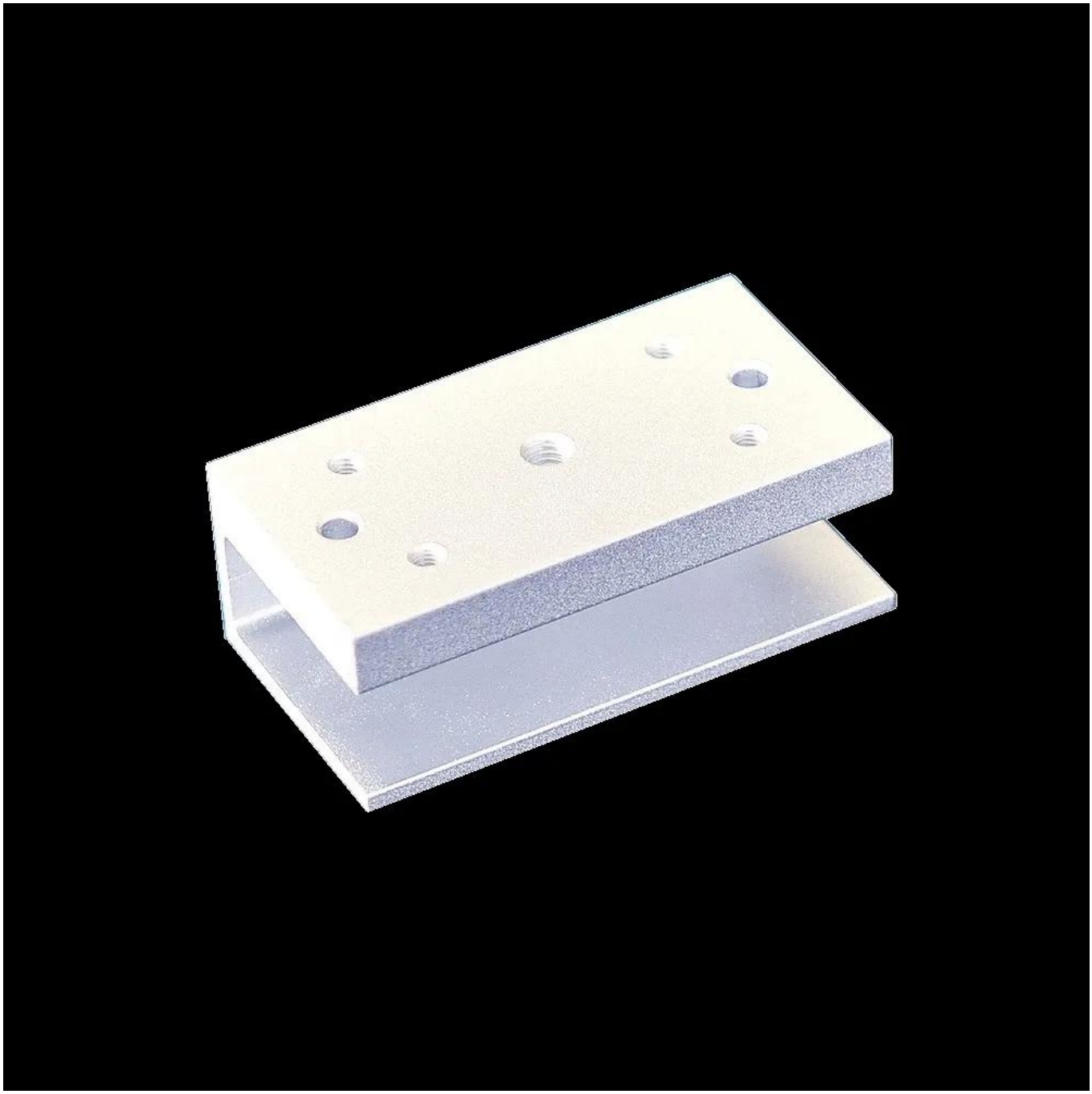

□□□□□

-□□□□□□□□□□□□□□□□□□□□□□□□□□□ACM Goldbridge□□□□□□□□2□□□□
-□□□□□□□□□□□ACM Goldbridge□□□□□□□□□
-□□□□□□□□□□□□□□□□□□

□□□

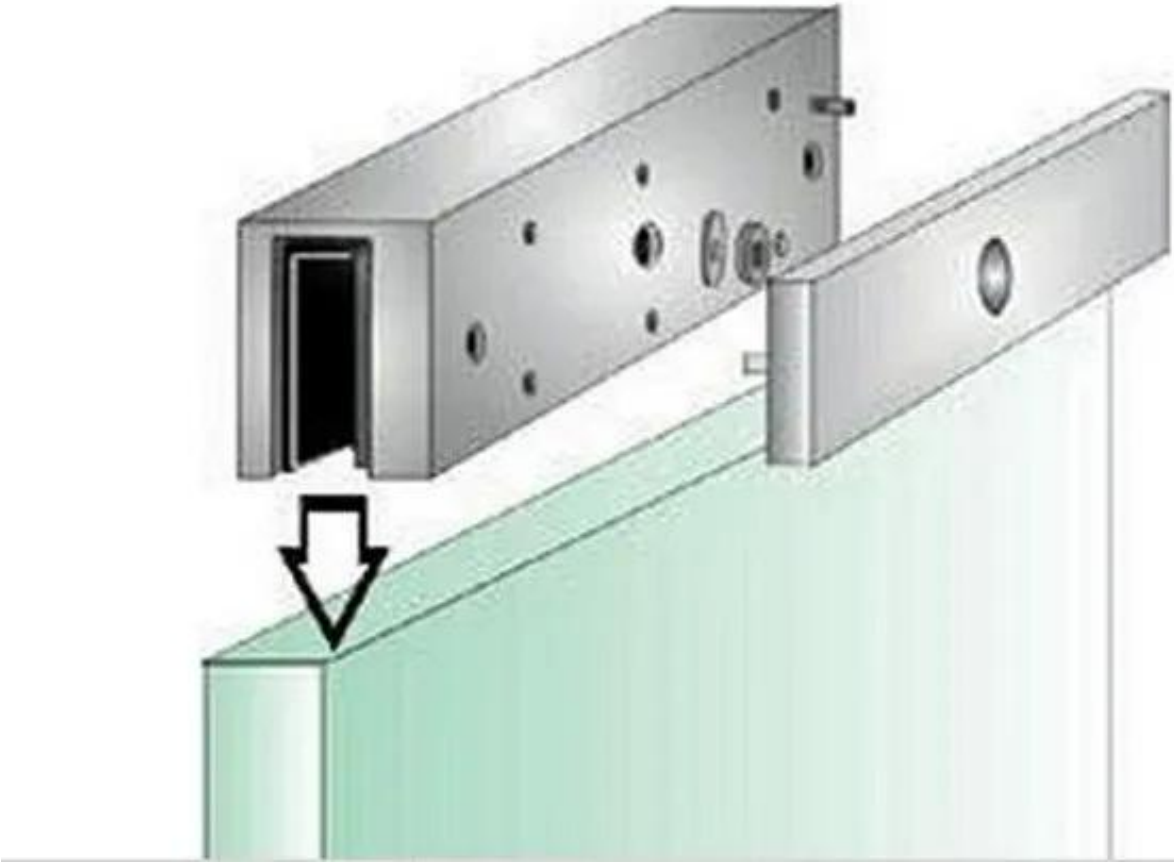

□□□□□

□□□□
□□□DHL□FEDEX□TNT□UPS□EMS□SEA□AIR□□□□□□□□□□□□□□
□□□□□□□□□□□□□□□

□□

U□□□□□□□□1□□□□30□□
□□□□ □ 54.5 * 20 * 30.5□□□□□□9kg□

□□□□

□□□□□20□□□“□□”□
□□□□□□□□□□□□□□□□□□□□□□□□□□

ACM-Y180 L

L□□
□□□170x38m
□□□□180KG□□□

ACM-Y180 ZL

ZL□□
□□□170x38m + 130x37mm
□□□□180KG□□□

ACM-Y180 U

U□□□
□□□130x46x28mm
□□□□180KG□□□

ACM-Y180 LC

LC□□
□□□□180KG□□□

ACM-Y180 ZLC

ZLC□□
□□□□180KG□□□

ACM-Y180 Z

Z□□
□□□130x37mm
□□□□180KG□□□

You may need

□□□□□□

ACM-Y700

□□□□□□□□□□□□

ACM-Y600

□□□□□□□□□□□□□

ACM-Y601

□□□□□□□□□□□

□□□□□□□□

ACM-WEG02

□□2□□□□□□□□RS232□RS485□TCP / IP □□□

ACM-K2A

□□□□Realese ExitButton□K2A□115 * 40mm; K2B□86 * 86mm

ACM-Y806-3A

□□□□12V / 3A

ACM-Y280

□□□□□□280kg / 600lbs□

ACM-26X

125Khz wiegand 26/34□□□□□
□□115mm×75.5mm×16.8mm

□□□□

125Khz EM□□□

□□□□□

1□□□□□□□□24□□□□□□
2□□□□□□□□□□□□□□□□□□□□□□□□□□□□□□□
3□OEM / ODM□□
4□□□□□fashin□□□□□□□□□□□□□□□□□□□□□□
5□□□□□□

1□□□□□□□□□□□□□□□□□□□□□□□□□□□
2□□□□□□□□□□□□□□□□□
3□□□□□□□□□□□□□□□□□□□□□□□□□□2-3□□□
6□□□□□ □□□□□□□□1□5□□□□□□□□□□7□30□
7□□□□□□□ □□□□□□□□□□□□□□□□T / T□Western Union□Paypal□
8□□□□□ □□□DHL□FEDEX□TNT□UPS□EMS□SEA□AIR□□□□□□□□□□□□□□□□□□□□□□□□□□□□□□□□

□□□□

□□1.□□□□□□□

□□□

□□2□□□□□□□□□□

□□T / T□Paypal□Western Union□

□□□□□□□□□□□□□□DHL□FedEx□TNT UPS□□

□□3.□□□□□□□□□□□□□

□□□□□□□□□□□□□□□□□□□□□□□

□□4□□□□□□□□□□□

□□□□□□□□□□□□□□35,000□□3-7□□□□100,000□□7-15□

□□5□□□□□□□□□□

□□□□□□□□□□□□□□□□□□□□□□□□□□□□□□OEM□□□

□□6□□□□□□□□□□□

□□□□□20□□□□□RFID□/ NFC□□/ RFID□□/ RFID□□□RFID□□□□□□□□□□□□□□□