□□□□

□□□□□□□□□□□□□□

1.□□□□□□□□□□□

2.□□□500000□□

3.□□□□□□□□□□□□□□

4.□□□□□□□□□□

□□□□□□□□□□□□□□

□□□□□□□□□□□□□□

12-28V 3A NO/NC/COM 5 -20℃+55℃ 4-95 .1-1cm .15

□□□□□□□□□□□□

·□□□□/□/□□/□□□□□
··□□□□□□□□□□3A / AC120V□DC30V□
·□□/□□/□□□□□□□
·□□□□□□□□□□□□LED□□□□
□1□□□□□□□□□LED□□
□2□□10□□□□□□□□□□□□□LED□□

□□□□

PRESS
TO EXIT

Red (红): NO
Yellow (黄): NC
White (白): COM

□□

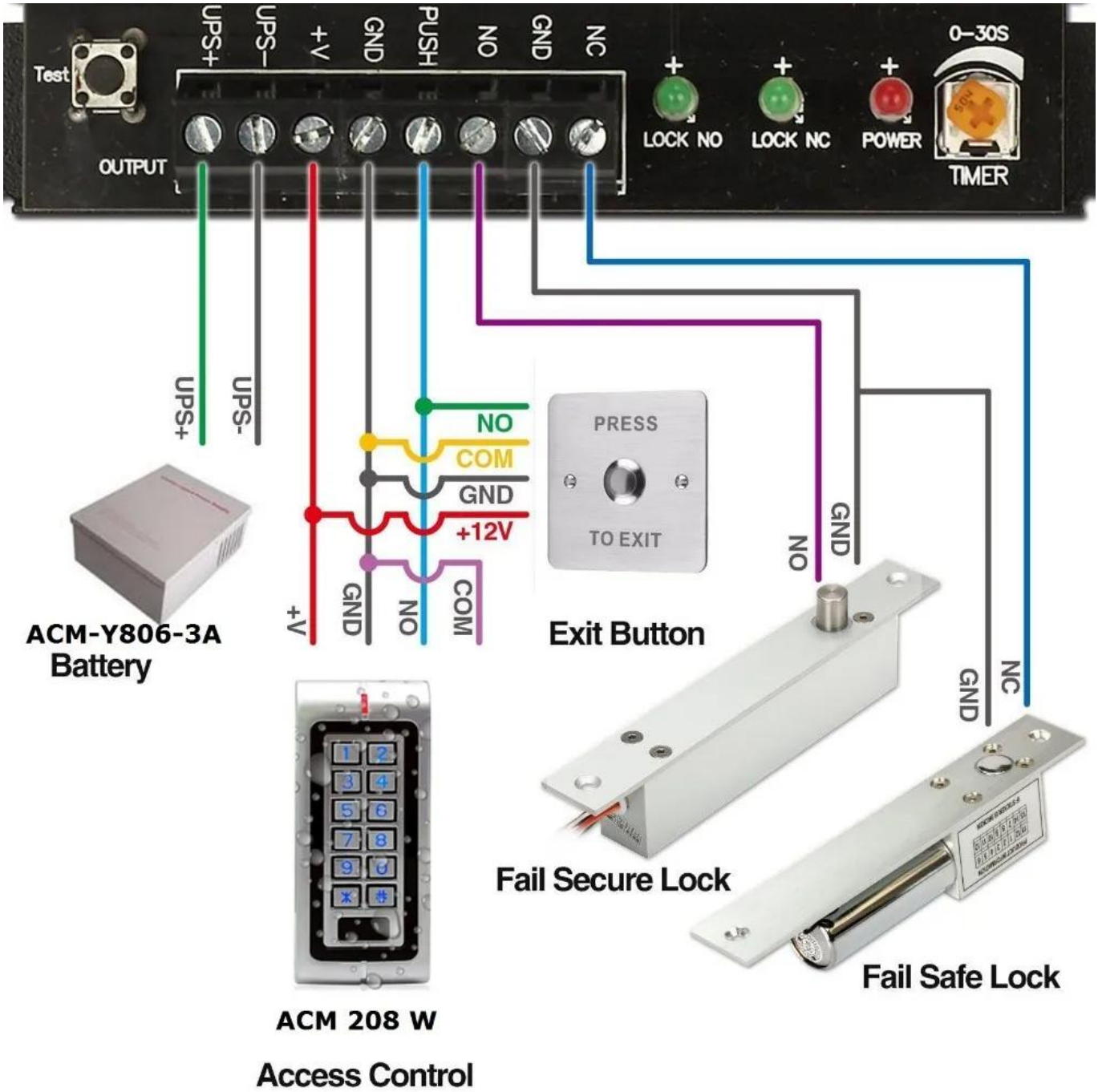

□□□□□

□□□□□□
□□□□□0.3kg
□□□□□10□□x 10□□x 8□□

QUALIFIED CERTIFICATE
PRESS
TO EXIT

ups
DHL
WORLDWIDE EXPRESS
aramex
delivery unlimited
EXW
FCA FOB
CIF CFR

□□□□

□2000□□□□□□□□□□□□RFID□□□□□□□□□□□□

□□□□□Realese□□□□
K2B□86 * 86mm

□□□□□Realese□□□□□
K9A□115 * 40mm

□□□□□□□□□□□NO / NC□K5B□86 *
86mm

PRESS
TO EXIT

PUSH TO
EXIT

□□□□□□□□□□NO□□K4B□86 * 86mm

□□□Hihg□□Kirsite□ K14B□86 * 86mm

□□□□□□□□; K815B□86 * 86mm

□□□□□

1□□□□□□24□□□□
2□□□□□□□□□□□□□□□□□□□□□□
3□OEM / ODM□□
4□□□□□□□□□□&□□□□□□□□□□□□
5□□□□□
1□□□□□□□□□□□□□□□□□
2□□□□□□□□□□□□□
3□□□□□□□□□□□□□□□□□□2 - 3□□
6□□□□ □□□□□1~5□□□□□□7~30□
7□□□□□ □□□□□□□□□□□□T / T□Western Union□Paypal
8□□□ □□DHL□FEDEX□TNT□UPS□EMS□SEA□Air□□□□□□□□□□□□□□□□□□□□□□

□□□□

□□1□□□□□□□□
□□□

□□2□□□□□□□□□□
□□T / T□Paypal□□□□□□
□□□□□□□□□□□□□□□DHL□FedEx□TNT UPS□□

□□3□□□□□□□□□□□□□□□□
□□□□□□□□□□□□□□□□□□□□□□□□□

□□4□□□□□□□□□□□□□
□□□□□□□□□□□3-9□□5000pcs□7-15□□100,000pcs

□□5□□□□□□□□□□□
□□□□□□□□□□□□□□□□□□□□□□□□□□□□□ OEM□□□□□□□□

□□6□□□□□□□□□□□□
□□□□□□□□RFID□/ NFC□□/ RFID□□/ RFID□□rfid□□□□□□□□□□□□□□□□□□□20□□□□□□