## □□□□

**□□□L□□□□□280□□Mag Lock□□□□□□□□**

L□□
1.L□□□□□□□□□□□□□□□□□□□□□□□□□□□□□
□□Sandblast□□□□
3.□□□□□180L / 280L

□
□
□
□
□
□
□
□
□
□
2
5
x
4
7
m
m
□□
□
□
□
□
□
□
□
□
□
□
□

12VDC/24V [illegible] 9 [illegible] . 7 [illegible]

## [illegible]Advanatge

[illegible]
[illegible]
[illegible]

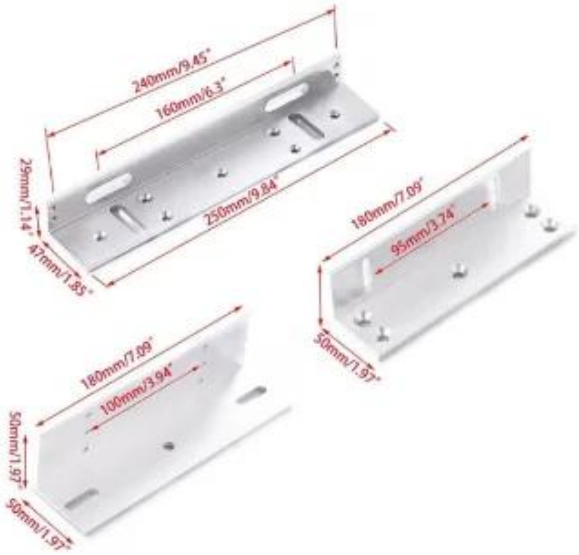
240mm/9.45"
160mm/6.3"
29mm/1.14"
47mm/1.85"
250mm/9.84"
180mm/7.09"
95mm/3.74"
50mm/1.97"
180mm/7.09"
100mm/3.94"
50mm/1.97"
50mm/1.97"

## □□□□

- □□□□□□□□□□□□□□□□□□□□□□□□□□□ACM Goldbridge□□□□□□□□2□□□□
- □□□□□□□□ACM Goldbridge□□□□□□
- □□□□□□□□□□□□□□□□□

## □□□

## Installation diagram

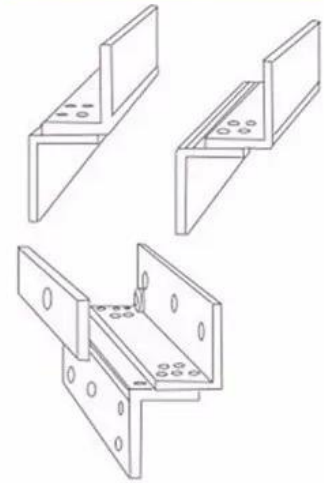

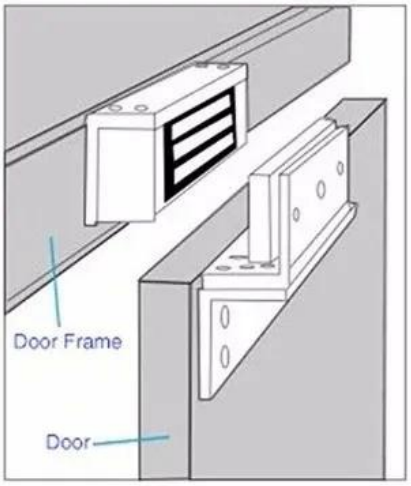


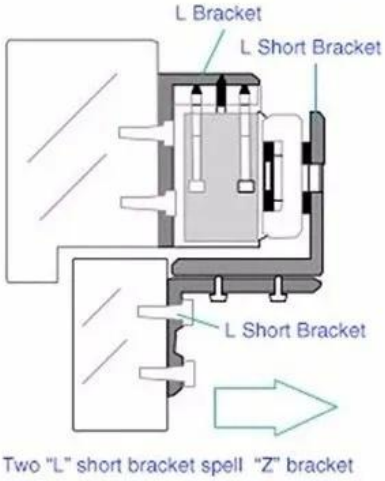


## Installation real effect figure

## □□□□□

□□□□
□□□DHL□FEDEX□TNT□UPS□EMS□SEA□Air□□□□□□□□□□□□□□□□□□□□
□□□□□□□□□□□□□□□□□

□□
L□□□□□□□1□□□□30□□
□□□□ □ 54.5 * 20 * 30.5□□□□□□15□□□

## [illegible]

[illegible]20[illegible]“[illegible]”[illegible]

**ACM-Y280 L**

L□□
□□□250x47mm
□□□□280KG□□□

**ACM-Y280 ZL**

ZL□□
□□□250x47mm + 180x53mm
□□□□280KG□□□

**ACM-Y280 U.**

U Bracket
□□□182x45x28mm
□□□□280KG□□□

**ACM-Y280 LC**

LC□□
□□□□280KG□□□

**ACM-Y280 ZLC**

ZLC□□
□□□□280KG□□□

**ACM-Y280 Z.**

Z□□
□□□180x53mm
□□□□280KG□□□

## You may need

□□□□□□□

**ACM-Y700**

□□□□□□□□□□□□□□

**ACM-Y600**

□□□□□□□□□□□□□□

## ACM-Y601

□□□□□□□□□□□□□

□□□□□□□□□□□

## ACM-WEG02

□□2□□□□□□□□RS232□RS485□TCP / IP
□□□

## ACM-K2A

□□□□□Realese ExitButton□K2A□115 * 40mm; K2B□86 * 86mm

## ACM-Y806-3A

□□□□12V / 3A

## ACM-Y280

□□□□□□□□280□□/ 600□□

**ACM-26X**

125Khz□□26/34□□□□□
□□115mm×75.5mm×16.8mm

**ACM-EMI-S**

125Khz EM□□□

## □□□□□

1□□□□□□□24□□□□□□
2□□□□□□□□□□□□□□□□□□□□□□□□□□
3□OEM / ODM□□
4□□□□□□□□□□□□&□□□□□□□□□□□□□□
5□□□□□□

1□□□□□□□□□□□□□□□□□□□□
2□□□□□□□□□□□□□□□
3□□□□□□□□□□□□□□□□□□□□□□2 - 3□□□
6□□□□□ □□□□□□1~5□□□□□□□7~30□
7□□□□□□ □□□□□□□□□□□□□□T / T□Western Union□Paypal□
8□□□□ □□□DHL□FEDEX□TNT□UPS□EMS□SEA□Air□□□□□□□□□□□□□□□□□□□□□□□□□□

## □□□□

**□□1□□□□□□□□**
□□□□□□□□□□□□□□□□□□□□□□□□□□□□□□□□□□□□□□□□□□□□□□□□□□

**□□2□□□□□□□□□□**
□□T / T□Paypal□□□□□□
□□□□□□□□□□□□□□□DHL□FedEx□TNT UPS□□

**□□3□□□□□□□□□□□□□□□□**
□□□□□□□□□□□□□□□□□□□□□□□□

**□□4□□□□□□□□□□□□□**
□□□□□□□□□□□3-9□□5000pcs□7-15□□100,000pcs

**□□5□□□□□□□□□□□**
□□□□□□□□□□□□□□□□□□□□□□□□□□□□ OEM□□□□□□□□

**□□6□□□□□□□□□□□□**
□□□□□□□□RFID□/ NFC□□/ RFID□□/ RFID□□□rfid□□□□□□□□□□□□□□□□□□□20□□□□□□