□□□□

□□12V 5A□□□□□□□□□□□□

5A□□□□

□□□□□□□□□□□□□□□□

□□□□□□□□□□□□□□□□□□□□□□□□□□□□□

□□□□□□
2□
□□□□□□□□□□□□□□□□□□□
IPC/IP.

1/2/4 Weigand 26.

10

0

TCP/IP Password

□□□□□□□□□□□□□□□□□□□□□□□□□□□

□□□□□

1□□□□□□COM□□□□□□□□□□□□□□□□□DC12V□□□□□□□□□0-15□□□□□□□□□□□□;
2□NC□□□COM□□□□□□□DC12V□□□□□□□□□□□□□□□□□□□□□□0-15□□□□2□□□□3□□;
3□DC12V□□□□□□□4□□□5□;
4□□□;
5□□□;
6□12V□□□□□□□□□□□□□□□□□□□□□□□□

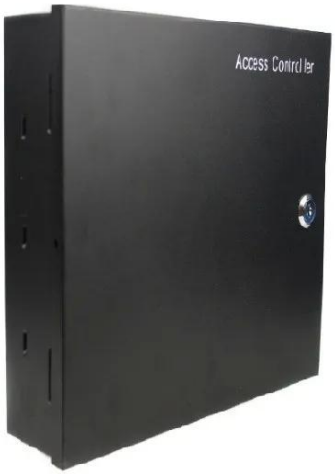
Access Controller

□□

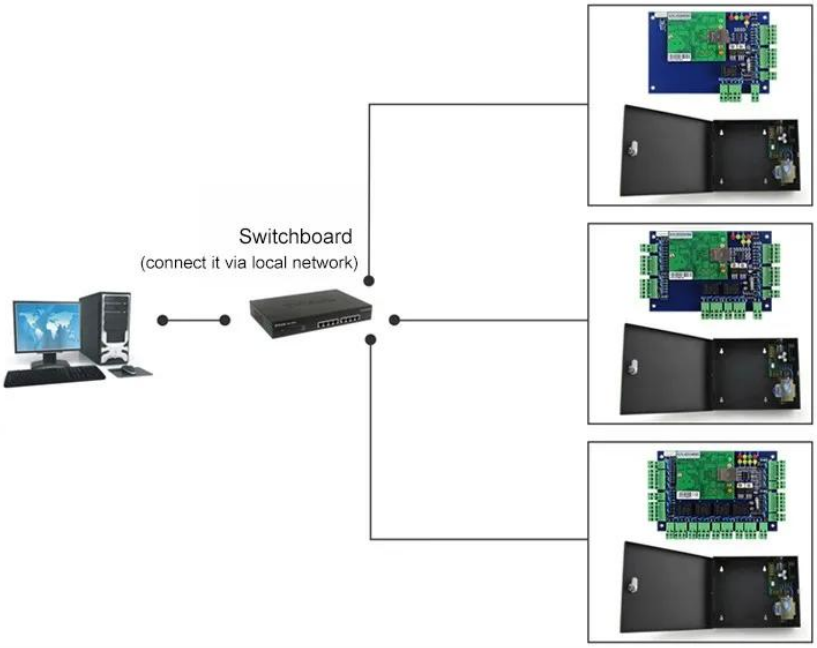

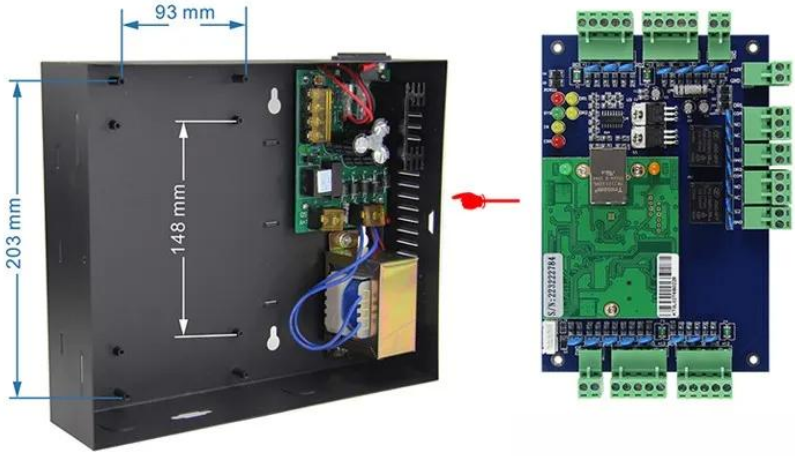

Kindly remind:

All network control board must configure with access power supply.
1 board for 1 power supply

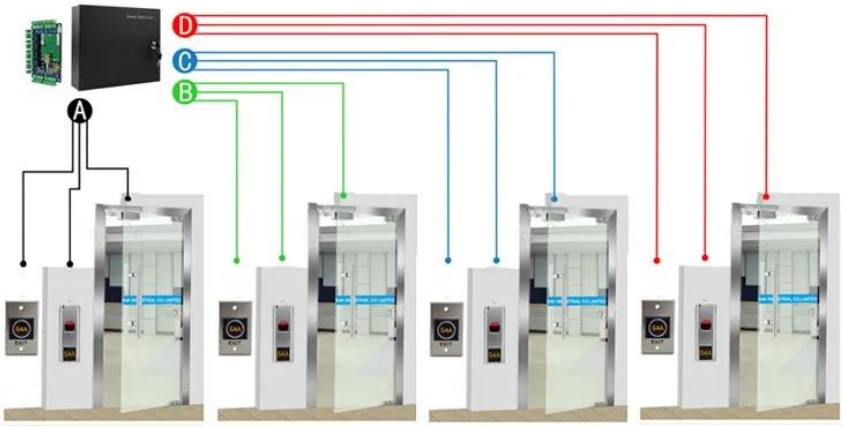

ACM-WEG04

Four doors 1 way: Control 4doors (Enter by Swipe cards and Exit by Push button)

□□□□□

□□□□□□□□□□□□□□□□□□□□□□□□□
□□□□□□□□□□□□□□□□
□□□□□□□

□□□□□□□□□□□□

□2000□□□□□□□□□□□□□RFID□□□□□□□□□□□□□
□□□□□□□□□□□□□□□□□□□□□/□□□□□□□□□
□□□□□□□□□□□□□□□□□□□□□CO□FTA□□□F□
□□E ...□□□□□□□□□□□□□□□
EXW□FOB□FCT□CIF□CFR ...□□□□□□□□□□□□
□□□□□□□□□□□□

□□□□□□□□3□□□□□□□□!!!

□□□□□□□□□□□□□□□□20□□“□□“ □□□

□□□□□□□□□□□□□□□□□□□□□□□□□□□□□□

□□□□

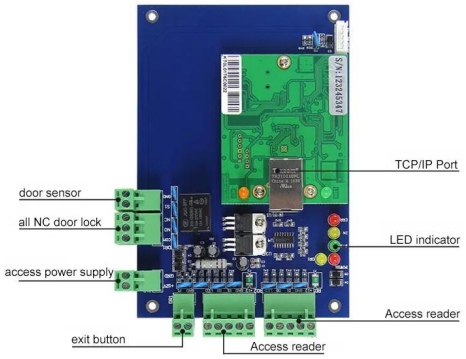

ACM-WEG01

□□□□□1□□

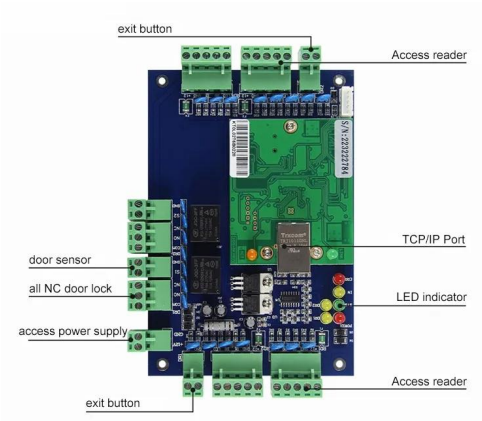

ACM-WEG02

□□□□□2□□

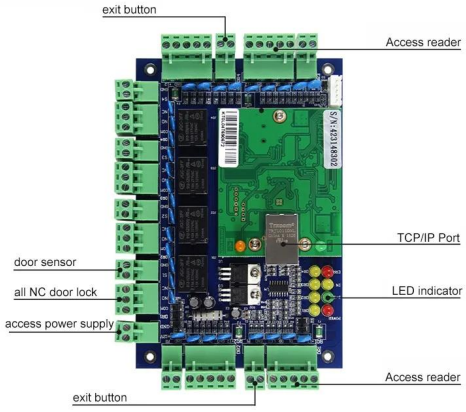

ACM-WEG04.

□□□□□4□□

You May Like

ACM-K2A / B.

□□□LED□□□□Realese□□□□

ACM-Y280

□□□□□□□280kg / 600□□

ACM-Y806-5A

□□□□□□□□□5A

ACM225

□□□□RFID□□□□12kHz

ACM-210

□□□□RFID Wiegand□□□□

ACM26x.

125KHz EM□RFID□□□□
□□115mm×75.5mm×16.8mm

□□□□

ACM□□Goldbridge□□□□

□□□□RFID□□□□□□□□□□□□□□□□□□□□□□□20□□□□□□RFID□□□□□□□□□□□□□□□□□□□□□□□□RFID□□RFID□□□RFID□□□RFID
□□□□□RFID□□□□□□□□□□□□□□□□□□□□□

□□□□□

□□□□□□□□□□□□□□□□

1.□□□□□□□□ 24□□□
2□ □□□□□ □□□□□□□□□□□□□□□□□□□□
3.OEM / ODM□□
4□ □□□□□□□□□□□□□□□□□□□□□□□□□□□□
5.□□□□□ □
□□□□□□□□□□□□□□□□□□□□□□□□□□□□
B□□□□□□□□□□□□□□□
C□□□□□□□□□□□□□□□□□□□□□□□□□□□□2-3□□□
6□ □□□□□ □□□□□□□1□5□□□□□□□7□30□
7□ □□ □□□□□□□□T / T□Western Union□PayPal□Ali□□□□□□□□□
8□□□□□□□□DHL□FedEx□TNT□UPS□EMS□□□□□□□□□□□□□□□□□□□□□□□□□□□□□□□□□□□□

□□□□

1.□□□□□□□□□□□□□□□□□□□□□□□□□□□□ACM Goldbridge□□□□□□□□2□□□□
2.□□□ACM Goldbridge□□□□□□□□□□□□□□
3.□□□□□□□□□□□□□□□□□□