□□□□

□□□□□□□□□□□□□□125khz rfid□□wiegand26□□□□□□□

□□

1.□□□□□□□□□□□□□□

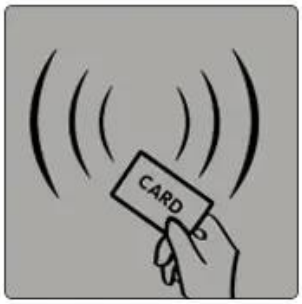

3.支持指纹，卡，密码，带密码的卡三种子认证管理。

4.阅读器传感器灵敏度高，小于0.1秒。

5.支持密码开门，单机卡容量最大10000，指纹容量600。

6，优质不锈钢材料，具有防拆报警和门磁报警功能。

7.退出按钮和门铃输入功能。

Common Power Supply

Note: The magnetic contact and alarm function is optional

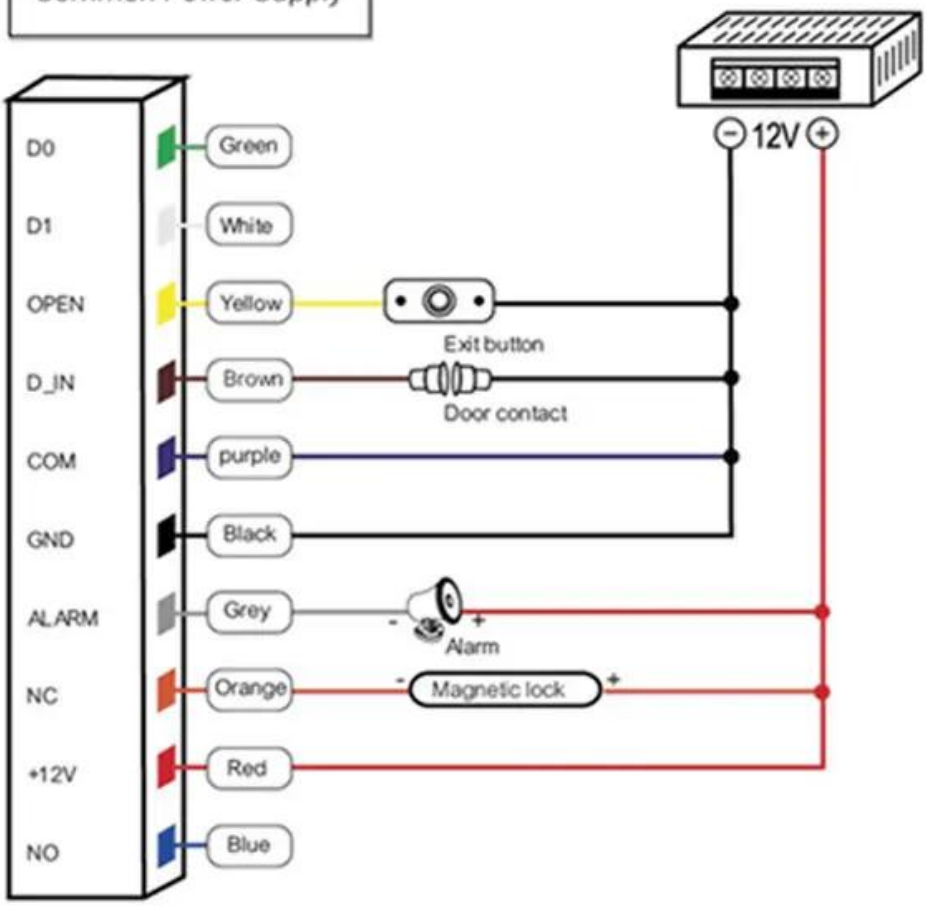

Card Reader Mode Diagram

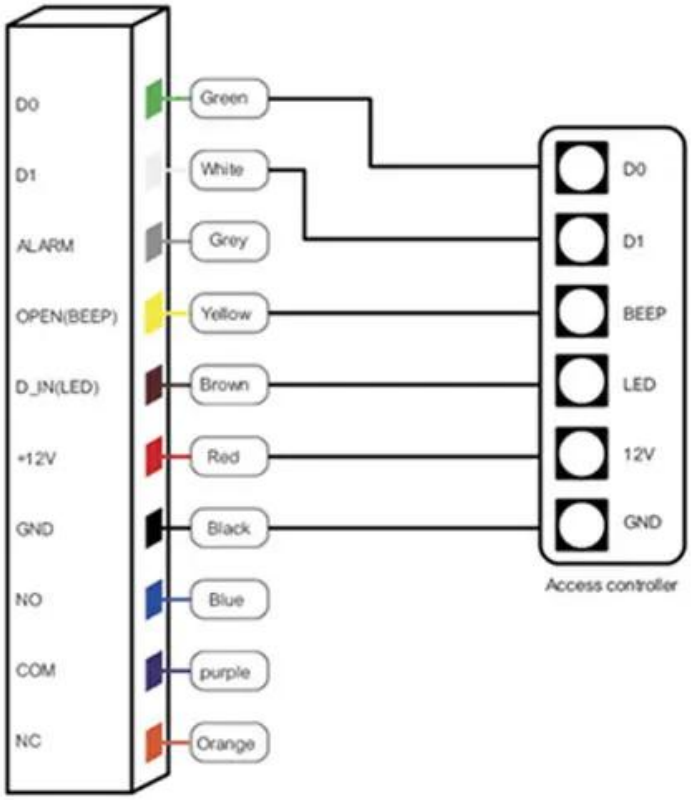

□□

□□□□26□□□□□□□□□□□□

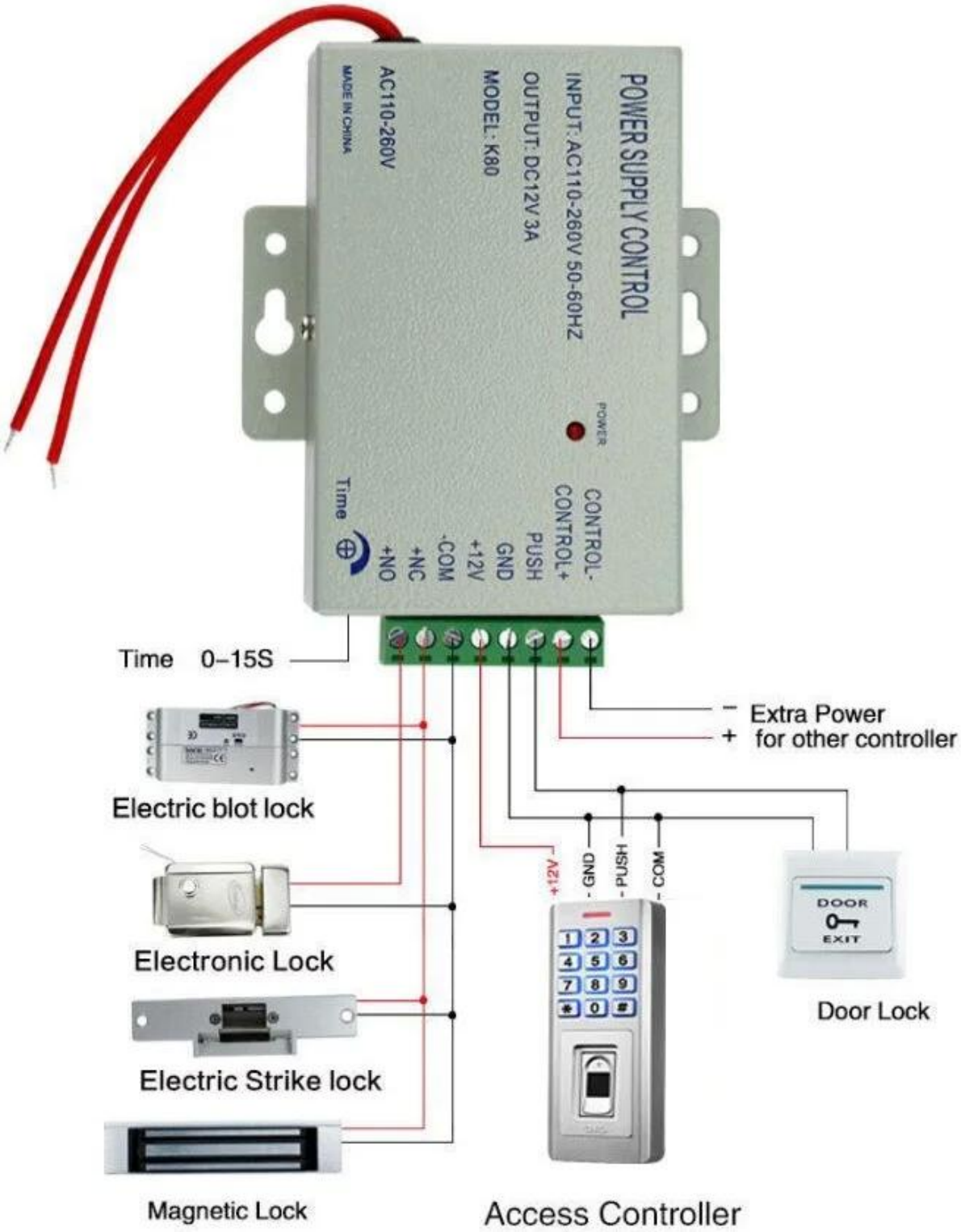
POWER SUPPLY CONTROL
INPUT: AC110-260V 50-60HZ
OUTPUT: DC12V 3A
MODEL: K80
AC110-260V
MADE IN CHINA
POWER
Time
CONTROL-
CONTROL+
PUSH
GND
+12V
-COM
+NC
+NO
Time 0–15S
− Extra Power
+ for other controller
Electric blot lock
Electronic Lock
Electric Strike lock
Magnetic Lock
+12V
GND
PUSH
COM
Access Controller
DOOR
EXIT
Door Lock

包装及运送

运输方式

我们与DHL, FEDEX, TNT, UPS, EMS, SEA和AIR的货运代理有强大的合作关系

您也可以选择自己的货运代理。

打包

键盘门禁包装：每箱1个，每箱30个，

你可能喜欢

我们是专业的门禁制造商，我们具有门禁产品的完整系统，如下所示：

ACM223

触摸键盘RFID和键盘访问控制，容量为125Khz EM 1000/4000用户

ACM209-NW

键盘金属RFID单门门禁控制（非防水），125Khz EM

ACM208

防水RFID单门访问控制和读取器

ACM210

金属RFID单门访问控制（不防水）

ACM225

触摸键盘RFID访问控制，125Khz EM，可以连接韦根阅读器

ACM211B

触摸键盘金属外壳防水RFID门禁，可连接韦根阅读器

我们的服务

1，任何查询将在24小时内回复
2，专业的制造商和供应商，欢迎访问我们的网站和我们的工厂
3，OEM / ODM可用
4，高质量，fashin设计，合理和有竞争力的价格，交货周期短
5，售后服务：
1），所有产品在包装前都必须经过内部严格的质量检查
2），所有产品在发货前都会包装好
3），如果不是人为造成的损坏，我们所有产品均享有2-3年保修
6，交货更快：样品订购大约1~5天，批量订购大约7~30天
7，付款方式：您可以通过以下方式支付订单：T / T，Western Union，Paypal，Ali贸易保证
8，运输：我们与DHL，FEDEX，TNT，UPS，EMS，SEA和AIR的货运代理有很强的合作关系，您也可以选择自己的货运代理。

常问问题

问：**1.**我如何下订单？
答：请通过邮件向我们列出您的要求。然后我们会尽快将报价发送给您，订单确认后，我们将尽快安排生产。

问：**2**。付款和装运情况如何？
答：贸易保证和电汇，Paypal，西联汇款。
客户可以选择海运，空运或快递（DHL，FedEx，TNT UPS等）

问：**3.**如何获取样品以检查您的质量?

答：我们可以为您提供免费样品，以及您支付的运费。

问：**4**。我希望获得样品多长时间?

答：取决于数量。 5000片通常需要3-7天，100,000片通常需要7-15天

问：**5**。可以定制您的产品吗?

答：几乎所有产品都是定制的，包括材料，尺寸，厚度和印刷。非常欢迎OEM订单。

问：**6**。您是贸易公司还是工厂?

我们是中国20多年来最大的RFID卡/ NFC标签/ RFID键盘/ RFID腕带，RFID阅读器和访问控制产品制造商之一。