产品描述

12V60W
WATERPROOF ELECTRONIC LED DRIVER
WARNING
High Temperature Please Do Not Touch The Surface
INPUT

开关电源模块**PCB**板**AC 220V**

1. LED路灯的高可靠性特殊驱动力，安装在高海拔高度，防水铝壳驱动器电源

2.高效率LED是节能产品，驾驶电源的效率高。

3.高功率因数是网格的负载要求。

4.驱动模式有两种类型的流量：一个是多个恒定电流源的恒压源，每个流量恒定电流源单独为每个LED提供电源。

参数描述描述电源模 PCB 板 AC 22V

2
x
1
8
x
1
6
c
m
.
A
C
9
-
2
5
V
5
/
6
H
z

Dimensions(mm)

Short circuit/Over voltage/Over load
Over heat Protection

60W-12V-5A-IP67

RFID ACCESS CONTROL
DETECTOR
POSITION

□□

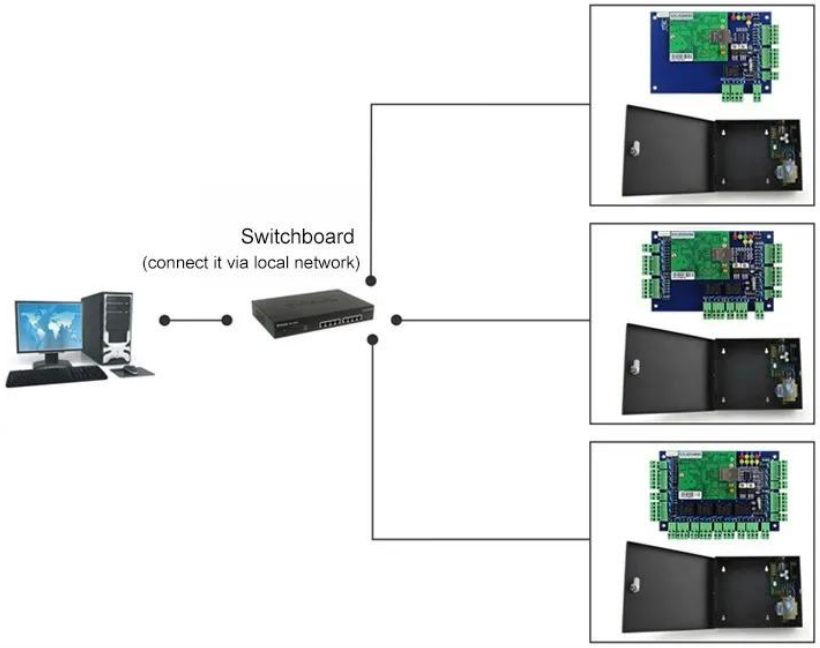

Kindly remind:

All network control board must configure with access power supply.
1 board for 1 power supply

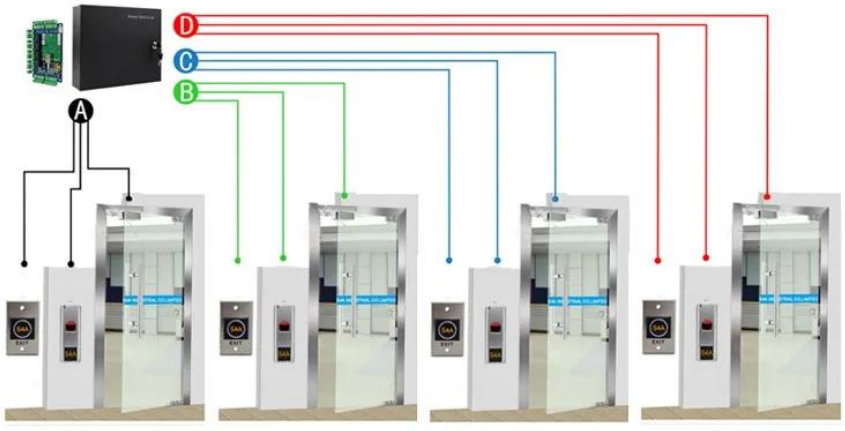

ACM-WEG04

Four doors 1 way: Control 4doors (Enter by Swipe cards and Exit by Push button)

Scope of Application

Company
Hospital
Hotels
Logistics
Port
Financial
Government
Factory
Aviation
School

包装和交付

我们将首先检查质量的每个订单，以确保我们的客户获得最佳产品。
我们的员工将仔细包装，以避免运输损失。
我们将尽快发货。

ups
DHL
WORLDWIDE EXPRESS
aramex
delivery unlimited
EXW
FCA
FOB
CIF
CFR

运输方式（仅适用于新客户参考）

自2000年以来，我们是中国领先的RFID产品出口国之一。拥有丰富的国际贸易经验，我们非常了解国际发货，我们知道哪种快递或空中/海线对您所在的国家廉价和安全。我们可以为您提供各种证书，以便清理您的习惯，如CO，FTA，表格F，表格E ...等。我们为您的运输提供了我们的专业建议。

EXW，FOB，FCT，CIF，CFR ...贸易术语适合我们。我们可以成为您的产品和运输的可靠合作伙伴。

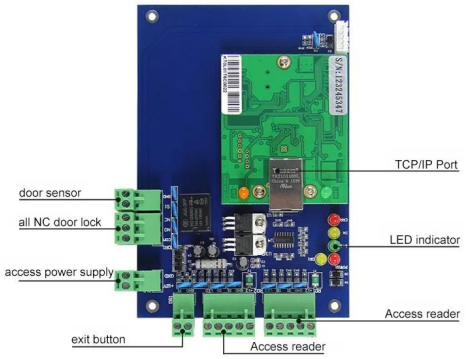

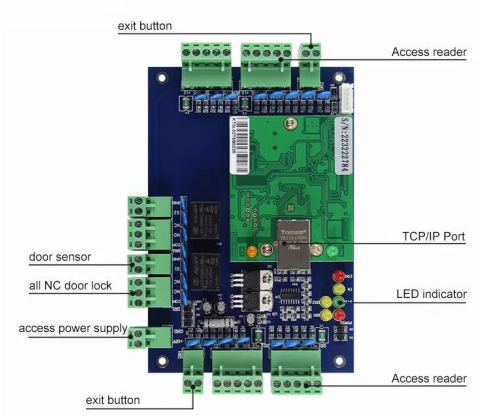

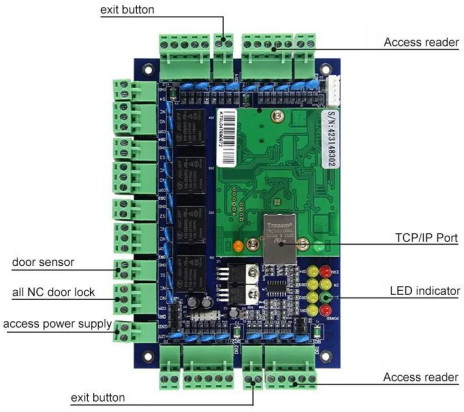

相关产品

ACM-WEG01

它可以控制1门。

ACM-WEG02

它可以控制2门。

ACM-WEG04

它可以控制4门。

You May Like

ACM-K2A / B.

没有带LED的触摸门Realese退出按钮

ACM-Y280

表面安装磁锁（280kg / 600磅）

ACM-Y806-5A

用于访问控制的电源5A

ACM225

触摸键盘RFID访问控制12kHz

ACM-210

金属防水RFID Wiegand门禁控制

ACM26x.

125KHz EM卡RFID阅读器尺
寸：115mm×75.5mm×16.8mm

我们公司

ACM深圳Goldbridge工业公司

作为中国RFID产品的主要出口国之一，我们已经在这个领域已经20年了。我们对RFID产品的生产和出口经验丰富。我们的实力产品包括：RFID卡，RFID键盘，RFID腕带，RFID标签和各种RFID阅读器。我们也是访问控制解决方案提供商。

我们的服务

您的令人满意的是我们的目标。

1.将回复任何询问 24小时内

2。专业制造商 和供应商欢迎访问我们的网站和我们厂

3.OEM / ODM可用

4. 高质量，时尚设计，合理竞争的价格，快速交货时间

5.。售后服务：

答：在包装之前，所有产品都将严格检查在房屋内

B：运输前所有产品都将齐全。

C：如果损坏不是由人类造成的，我们所有的产品都有2-3年保修

6。更快的交付：样品订单约1~5天，批量订单7~30天

7。支付：您可以通过：T / T，Western Union，PayPal，Ali贸易保证支付订单

8。船运：我们与DHL，FedEx，TNT，UPS，EMS，海运转发器有力合作，您还可以选择自己的运输代表性。

质量保修

1.如果损坏不是由人类造成的伤害，将获得追求服务，ACM Goldbridge为相对产品提供2年保修。

2.相反，ACM Goldbridge将在修复时收取额外费用。

3.更多信息，请浏览我们的服务中心。