Pro

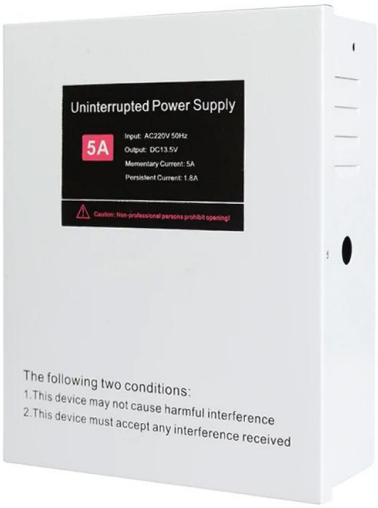

AC180 ~ 235V 5A Ununterbrochener Stromversorgung

5A Stromversorgung
Eingebauter umgekehrter Überspannungsschutz und Kurzschlussschutzfunktion.
Diese Stromversorgung eignet sich für den Bau von Intercom, verschiedene Zugangskontrolle der Eingänge, insbesondere für alle Arten von elektrischen Schlössern geeignet

Paradmkt
pabesmehrere
ibung.

Bevor Anzeigbuchfüssteuerung Stromversorgung mit Backup

Pr
1
6
8
d
u
k
t
1
2
g
x
7
f
m
m
A
C
1
1
g
V
n
2
4
s
V
p
a
n
n
u
n
g
A
m
e
r
i
k
a
h
i
s
c
h
M
i
t
s
5
g
W
a
t
g
s
s
t
r
o
m

Detaillierte Bilder

Dimensions(mm)
168mm
L168 x W213 x D70mm
70mm
213mm
220mm
Uninterrupted Power Supply
77mm
Size: L220 x W178 x D77mm
Weight: 1.78kg
178mm

Anwendung

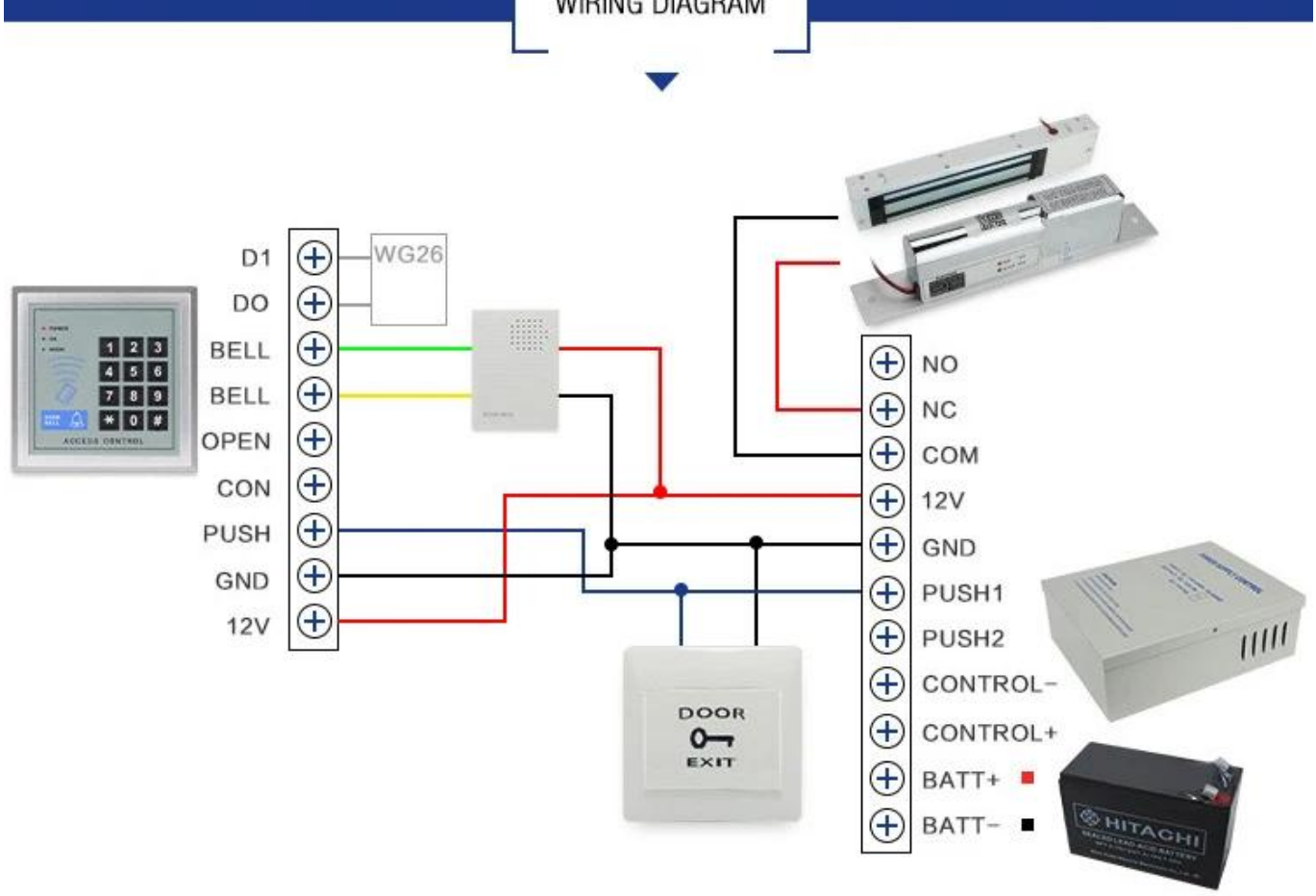

Verpackung & Lieferung.

In jeder Bestellung werden wir zunächst die Qualität prüfen, um sicherzustellen, dass unser Kunde das

beste Produkt erhält.
Unsere Mitarbeiter verpacken es sorgfältig, um den Transportschäden zu vermeiden.
Wir versenden alle Waren so schnell wie möglich.

Versandweg (nur für neue Kundenreferenz)

Wir sind der führende Exporteur von RFID-Produkten in China seit 2000 Jahren. Mit reichen internationalen Handelserfahrung kennen wir den internationalen Versand sehr gut, wir wissen, welche Express- oder Luft- / Seelinie billig und sicher für Ihr Land ist. Wir können verschiedene Zertifikat für Sie liefern, um Ihre Gewohnheit anhand von CO, FTA, Form F, Form E ... ECT zu reinigen. Wir wollen unseren professionellen Vorschlag für Ihren Versand. EXW, FOB, FCT, CIF, CFR ... Der Handel ist für uns in Ordnung. Wir können Ihr zuverlässiger Partner für Produkte und Versand sein.

Klicken Sie hier, um zu bestellen und über Ihr kostenloses Beispiel in 3 Tagen zu sein !!!

Wir sind professionelle umfassende Sicherheitszugangskontrollprodukte-Lieferant mit 20-jähriger Erfahrung, wir bieten sicher, dass wir die beste Lösung der Lösung der Zugangskontrollsysteme anbieten!
Senden Sie also Ihre Anfragedetails in der unten klicken Sie auf "Senden" jetzt!
Wir freuen uns auf erfolgreiche Geschäftsbeziehungen mit neuen Kunden auf der ganzen Welt in der Zukunft.

Verwandte Produkte

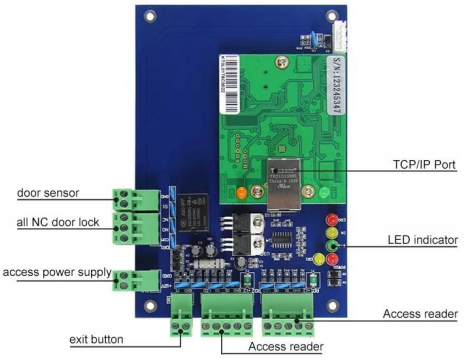

ACM-WEG01.

Es kann 1 Tür steuern.

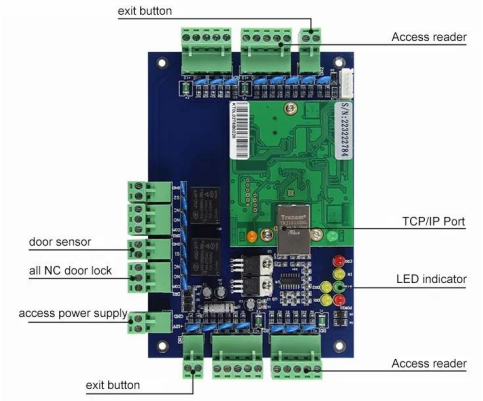

ACM-WEG02.

Es kann 2 Tür steuern.

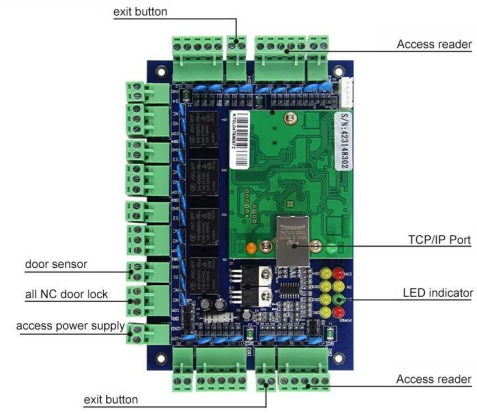

ACM-WEG04.

Es kann 4 Tür steuern.

You May Like

ACM-K2A / B

Keine Tastentür-Realese-Beendigungstaste mit LED

ACM-Y280.

Oberflächenmontierte Magnetverriegelung (280 kg / 600lbs)

ACM-Y806-5A.

Stromversorgung 5A für Zugriffskontrolle

ACM225.

Touch-Tastatur RFID-Zugangskontrolle 12kHz

ACM-210.

Wasserdichte Metall-RFID-WIEGAND-Zugangskontrolle

Acm26x.

125kHz EM-Karte RFID-Reader Größe: 115mm × 75.5mm × 16,8 mm

Unsere Firma

ACM Shenzhen Goldbridge Industriegesellschaft

Als einer der führenden Exporteur von RFID-Produkten in China sind wir bereits seit 20 Jahren in diesem Bereich. Wir haben reichhaltige Produktion und Exportfahrung auf RFID-Produkten. Unsere Kraftprodukte sind: RFID-Karte, RFID-Keyfob, RFID-Armband, RFID-Tag und verschiedene RFID-Reader. Wir sind auch der Zugangskontrolllösungsanbieter.

Unser Service

Ihr befriedigend ist unser Ziel.

1. Anfragen werden geantwortet innerhalb von 24 Stunden
2 Professioneller Hersteller und Lieferant, willkommen auf unserer Website und unserer Fabrik
3.OEM / ODM verfügbar
4 Hohe Qualität, Fashin-Dessing, vernünftiger und wettbewerbsfähiger Preis, schnelle Vorlaufzeit
5..Service nach dem Verkauf :
A: Alle Produkte sind vor dem Verpacken in einem strikten Qualität in Haus geprüft
B: Alle Produkte werden vor dem Versand gut verpackt sein
C: Alle unsere Produkte verfügen über eine Garantie von 2-3 Jahren, wenn der Schaden nicht vom Menschen verursacht wird
6. Schnellere Lieferung : Um 1 ~ 5 Tage für die Musterbestellung, 7 ~ 30 Tage für Massenbestellung
7. Zahlung : Sie können die Bestellung über: T / T, Western Union, PayPal, Ali Trade Assurance bezahlen
8Versand: Wir haben eine starke Zusammenarbeit mit DHL, FedEx, TNT, UPS, EMS, Spediteure auf dem Seeweg und in der Luft, Sie können auch Ihren eigenen Versand-Spediteur auswählen.

Qualitätsgarantie.

1. Warranty-Service wird geehrt, wenn der Schaden nicht von dem Menschen verursacht wird, ACM Goldbridge bietet 2 Jahre Garantie für relative Produkte.
2.On das Gegenteil, ACM Goldbridge berechnet zusätzliche, wenn sie repariert werden.
3. Weitere Informationen, durchsuchen Sie bitte unser Service Center.