Produktbeschreibung

Das Gerät ist eine eigenständige RFID- / Fingerabdruck-Zugangskontrolle mit integriertem Design und Unterstützung einer 125-kHz-EM-Karte. Es ist eine ideale Wahl für die Installation am Türrahmen.
IP66 wasserdicht ist sehr gut für den Außenbereich geeignet. Es unterstützt Master-Karte und Master-Fingerabdruck für eine einfache Bedienung.

Eigenschaften:
> Eingebettetes Design mit Mini-Größe
> Metallgehäuse und wasserdicht, gemäß LP66
> Benutzerkapazität: 3000 Karten.
> Kartentyp: 125-kHz-EM-Karte

> Ein programmierbarer Relaisbetrieb
> Verriegelungsmodus, um Tür oder Tor offen zu halten
> Dreifarbige LED-Statusanzeige

Semiconductor sensor

Using Semiconductor fingerprint sensor

Fast recognition speed, sensitive sensing, can be used by the elderly and children

Waterproof IP66

IP66 waterproof version is very suitable for outdoor use.

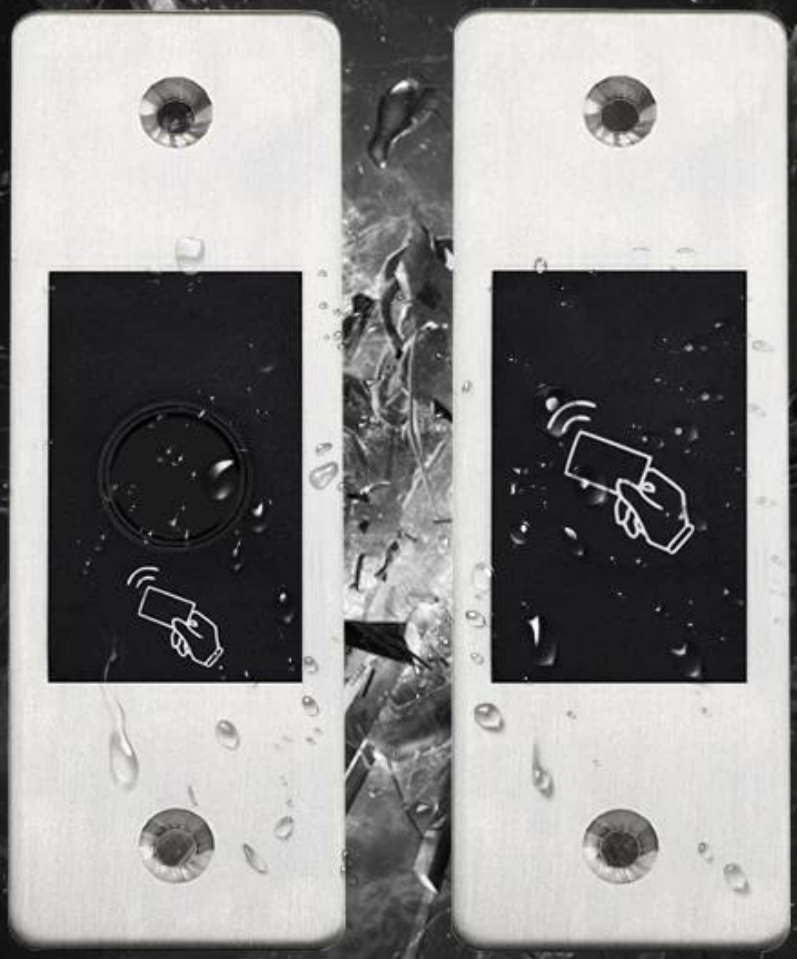

Product display

The device is a mini metal case standalone RFID/fingerprint access control with embeddeddesign, Support 125KHz EM Card.
It is an ideal choice to install on door frame.

Benutzerkapazität	3000 Karten
Betriebsspannung	DC9 ~ 24V
Leerlaufstrom	≤ 25 mA
Aktiver Strom	≤100
Näherungskartenleser	EM
Funktechnologie	125-kHz-Näherungskarte
Lesebereich	2cm
Kabelverbindungen	Relaisausgang, Exit-Taste
Relais	Eins (NO, NC, Common)
Einstellbare Relaisausgangszeit	0-99 Sekunden (standardmäßig 5 Sekunden)
Ausgangslast sperren	Maximal 2 Ampere
Umgebung	Erfüllt IP66
Betriebstemperatur	-25 60 ~ 60 ℃ (-13 ° F ~ 140 ° F)
Betriebsfeuchtigkeit	20% rF-98% rF
Körperlich	Zinklegierungsplatte
Farbe	Silber schwarz
Maße	L115xB40xH30mm
Gewichtseinheit	105 g
Versandgewicht	185 g

INSTALLATION

Drill 2 holes(A,C) on the wall for the screws and one hole for the device
Knock the supplied rubber bungs to the screw holes(A,C)
Thread the cable through the hole(B)
Attach the unit to the hole(B)
Fix the unit firmly on the wall with 2 flat head screws

Parameter

Tri-colour LED status display
Supports up to 800 fingerprints and 3000 cards.

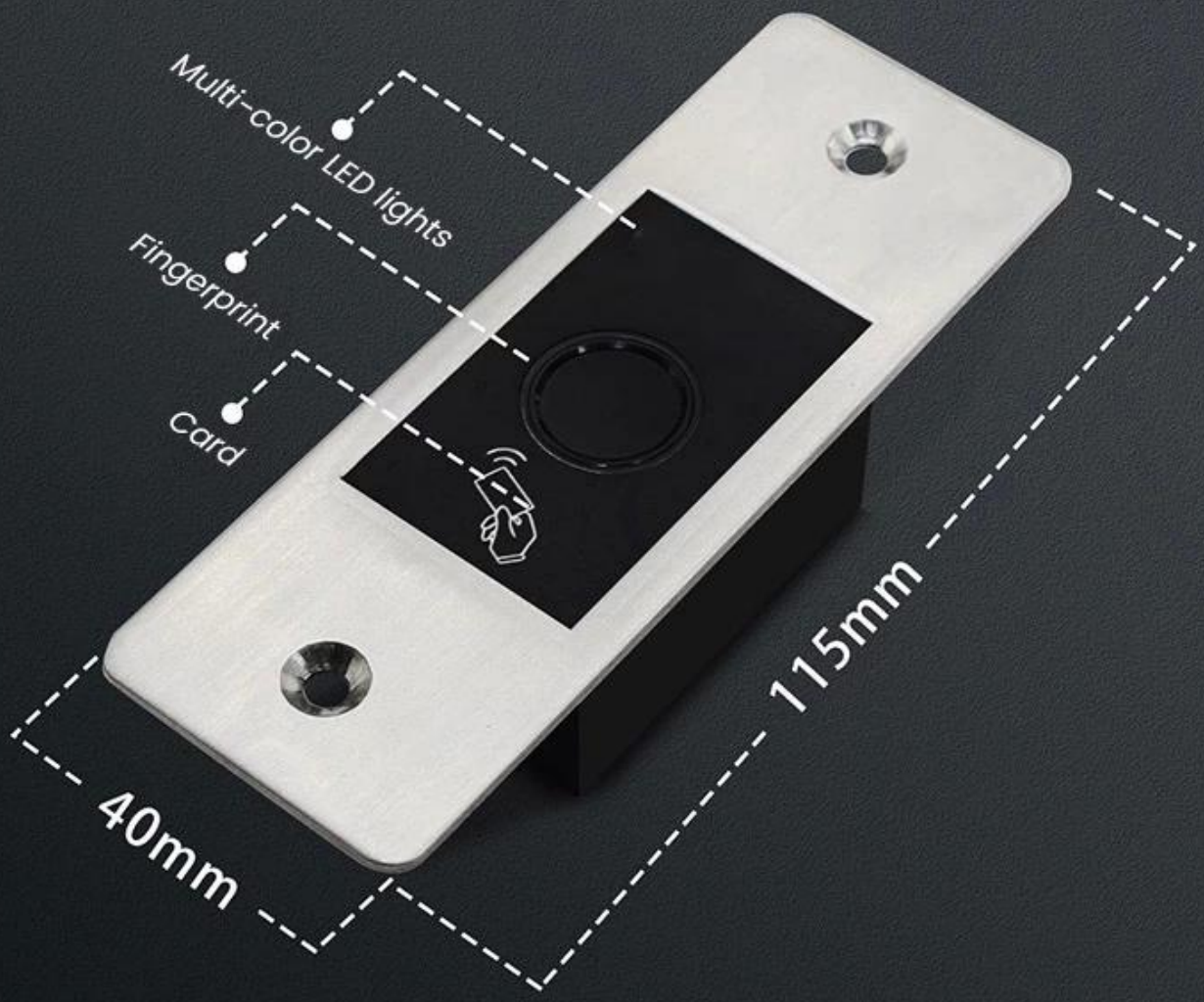

Connection Diagram

Common Power Supply:

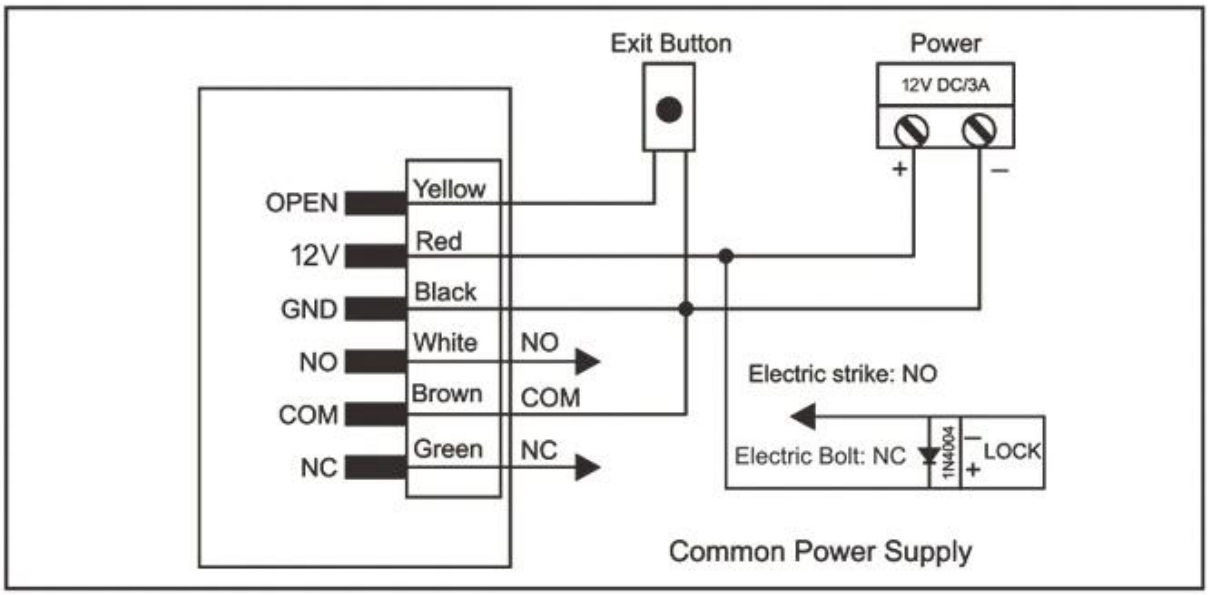

Attention: Install a 1N4004 or equivalent diode is needed when use a common power supply, or the keypad might be damaged. (1N4004 is included in the packing)

Access Control Power Supply:

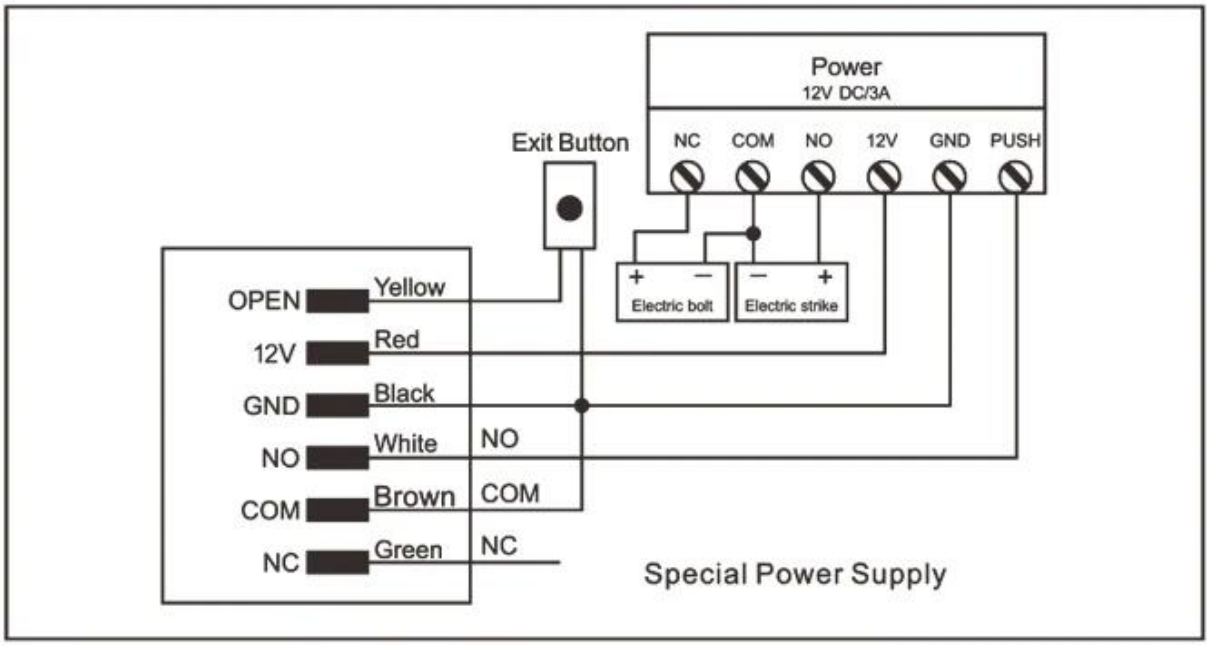

Vielleicht gefällt dir

Wir sind Hersteller professioneller Zugangskontrolle und verfügen über ein komplettes Produktzugangskontrollsystem wie folgt:

ACM223

RFID-Touch-Tastatur und Tastaturzugriffskontrolle, Kapazität EM 125/4000 US 125 kHz

ACM209-NW

Tastatur Zugangskontrolle zu einer Metall-RFID-Tür (nicht wasserdicht), 125 kHz EM

ACM208

RFID-Lesegerät mit einer einzigen wasserdichten Tür und Zugangskontrolle

ACM210

Zugangskontrolle mit einer einzigen RFID-Metalltür (nicht wasserdicht)

ACM225

Die Zugangskontrolle mit RFID-Touch-Steuerung (125 kHz EM) kann den Wiegand-Leser anschließen

ACM211B

Touch-Tastatur Metallgehäuse

Wasserdichte RFID-Zugangskontrolle, Kann den Wiegand-Leser anschließen

Unser Service

1, alle Fragen werden innerhalb von 24 Stunden beantwortet
2, professioneller Hersteller und Lieferant, besuchen Sie unsere Website und unser Werk
3, OEM / ODM verfügbar
4, hohe Qualität, modisches Design, angemessener und wettbewerbsfähiger Preis, schnelle Lieferzeit
5, Kundendienst:
1) Alle Produkte wurden vor dem Verpacken zu Hause streng geprüft
2) Alle Produkte werden vor dem Versand gut verpackt
3) Alle unsere Produkte haben eine Garantie von 2-3 Jahren, wenn der Schaden nicht vom Menschen verursacht wird
6, schnellere Lieferung : Ca. 1 ~ 5 Tage für Musterbestellung, 7 ~ 30 Tage für Großbestellung
7, Zahlung: Sie können die Bestellung bezahlen über: T / T, Western Union, Paypal, Ali Gewerbeversicherung
8, Versand: Wir haben eine starke Partnerschaft mit DHL, FEDEX, TNT, UPS, EMS, Spediteur auf dem Seeweg und auf dem Luftweg. Sie können auch Ihren Spediteur auswählen.

FAQ

F: 1. Wie kann ich eine Bestellung aufgeben?
A: Listen Sie Ihre Bedürfnisse per E-Mail auf. Dann senden wir Ihnen das Angebot so schnell wie möglich, nach Auftragsbestätigung organisieren wir die Produktion so schnell wie möglich.

F: 2. Was ist mit Zahlung und Versand?
A: Gewerbliche Garantie und T / T, Paypal, Western Union.
Kunden können auf See, in der Luft oder per Express wählen (DHL, FedEx, TNT UPS usw.)

F: 3. Wie kann ich eine Probe erhalten, um die Qualität zu überprüfen?
A: Wir können Ihnen eine kostenlose Probe und die von Ihnen bezahlten Frachtkosten liefern.

F: 4. Wie lange kann ich warten, um die Proben zu erhalten?
A: Das hängt von der Menge ab. Normalerweise 3-7 Tage für 5000 Stück und 7-15 Tage für 100.000 Stück

F: 5. Können Ihre Produkte angepasst werden?
A: Fast alle Ihre Produkte sind kundenspezifisch, einschließlich Material, Größe, Dicke und Druck. OEM-Bestellungen sind willkommen.

F: 6. Sind Sie ein Handelsunternehmen oder eine Fabrik?
Wir sind seit über 20 Jahren einer der führenden Hersteller von RFID-Karten / NFC-Tags / RFID-Schlüsselbund / RFID-Lesegeräten für RFID-Lesegeräte und Zugangskontrollprodukte in China.