Kleine Metallhalterungen vom Typ ZL für Glastürschloss aus Holz

1. Es besteht aus zwei Teilen und wird an der Innentür verwendet.
2. ACM-180ZL / ACM-280ZL / ACM-350ZL / ACM-500ZL / ACM-750ZL stehen zur Auswahl.
3. Hochfestes Aluminium ist das Hauptbestandteil. Spezielles Aluminium, fest und langlebig. Spezielles Design, geeignet für alle Arten von Türen. Die beste Wahl für die Zugangskontrolle.

Produktbeschreibung

Parameter

L:17x4x29(mm)Z:13x38x38(mm)(18ZL)

L:25x47x28(mm)Z:18x5x5(mm)(28ZL)

L:285x54x31([illegible]x5(mm)(35ZL)

L:265x74x5(mm)Z:185x761(mm)(5ZL)

L:28x8x51(mm)Z:19x761(mm)(75ZL)

Hochfestes Aluminium sandgestrahlt

Griffe aus Elastomer

Aluminium

, 4 kg / , 75 kg

1 , 3 kg / 1 , 6 kg

Zertifizierung

Spezielles Aluminiumlegierung Magnetbrinkendessilbernes Sandstrahlen Innere offene Holztür Passhmd für Kastentür, Metalltür

Produktvoranschlag

Dies ist ein Z & L für 180 kg / 280 kg magnetisches Türschloss
Spezielles Aluminium, fest und langlebig
Spezielles Design, geeignet für Holztür und Metalltür
Es ist einfach zu installieren und bequem zu bedienen
Es ist sicher, zuverlässig und effizient

Diese 180 kg 280 kg schwere Z & L-Magnetverriegelungshalterung für das Zugangskontrollsystem muss mit Magnetschlössern für Anwendungen mit Pendeltüren kombiniert werden. Unsere Verriegelungshalterungen sind aus speziellem Aluminium, fest und langlebig. Die Halterung stellt sicher, dass der Magnet auf der geschützten Seite der Türen bleibt. Dies ist die beste Wahl für die Zugangskontrolle. Magnetschlösser eignen sich hervorragend für Bereiche mit geringem, mittlerem und hohem Verkehrsaufkommen, z. B. Büros, Lebensmittelgeschäfte, Gebäudeein- und -ausgänge.

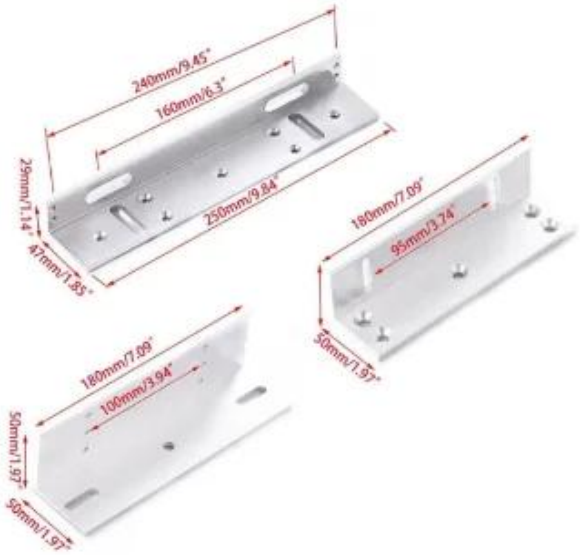

Qualitätsgarantie

- Der Garantieservice wird anerkannt, wenn der Schaden nicht durch Menschen verursacht wurde. ACM Goldbridge gewährt 2 Jahre Garantie auf verwandte Produkte.
- Im Gegenteil, ACM Goldbridge wird bei Reparaturen zusätzlich berechnet.
- Weitere Informationen finden Sie in unserem Service-Center.

Installationsdiagramm

Installation diagram

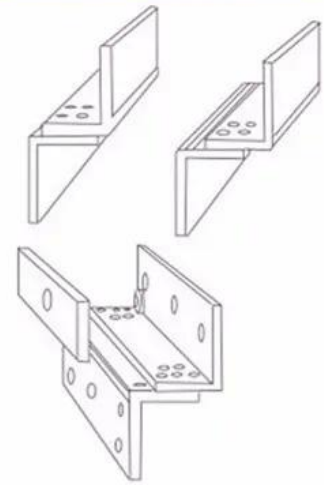

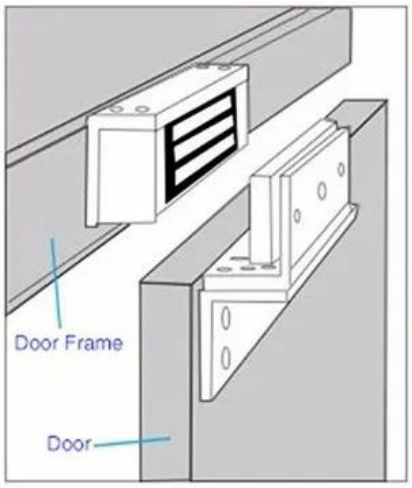

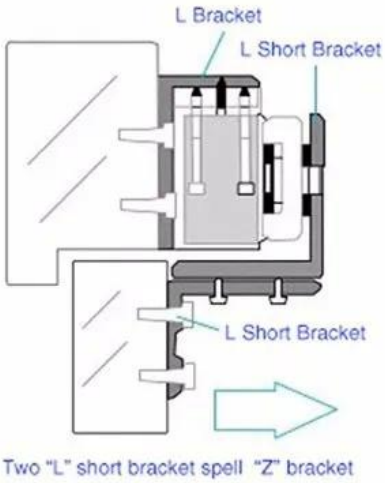

Installation real effect figure

Verpackung & Lieferung

Lieferweg

Wir arbeiten eng mit DHL, FEDEX, TNT, UPS, EMS, Forwarder von SEA und By AIR zusammen
Sie können auch Ihren eigenen Spediteur auswählen.

Verpackung

Verpackung der Magnetschloss-ZL-Halterung: 1 Einheit pro Karton, 30 Stück pro Karton, Kartongröße : 35 * 30 * 16cm, Bruttogewicht: 18 kg Kartons pro Palette

You may need

ACM-Y280N

Rückwand-Magnetschloss (280 kg) Geeignet für: Holztür, Glastür, Metalltür, Feuer | Proof Tür

ACM-Y180

Aufputz-Magnetschloss (180 kg) 2 Bolzen Ausfallsicher. Geeignet für: Holztür, Glastür, Metalltür, Brandschutztür.

ACM-Y280

Einzeltüriges Magnetschloss mit einem Gewicht von 280 kg. Geeignet für: Holztür, Glastür, Metalltür,

Brandschutztür.

ACM-Y280-L

L Halterung für 280 kg / 350 kg Magnetschloss

ACM-Y180ZL

ZL-Halterung für 180 kg Magnetschloss

ACM-Y280-ZL

ZL-Halterung für 280 kg / 350 kg Magnetschloss

Unser Service

1, Alle Anfragen werden innerhalb von 24 Stunden beantwortet
2, Professioneller Hersteller und Lieferant, Willkommen auf unserer Website und in unserer Fabrik
3, OEM / ODM verfügbar
4, Hohe Qualität, modisches Design, angemessener und wettbewerbsfähiger Preis, schnelle Vorlaufzeit
5, Kundendienst:
1) Alle Produkte wurden vor dem Verpacken einer strengen Qualitätsprüfung unterzogen
2), Alle Produkte werden vor dem Versand gut verpackt
3) Alle unsere Produkte haben eine Garantie von 2-3 Jahren, wenn der Schaden nicht durch Menschen verursacht wurde
6, schnellere Lieferung : Ca. 1 ~ 5 Tage für Musterbestellung, 7 ~ 30 Tage für Großbestellung
7, Zahlung: Sie können die Bestellung bezahlen über: T / T, Western Union, Paypal.
8, Versand: Wir arbeiten eng mit DHL, FEDEX, TNT, UPS, EMS, Spediteur von SEA und AIR zusammen. Sie können auch Ihren eigenen Spediteur auswählen.

FAQ

F: 1. Wie kann ich eine Bestellung aufgeben?
A: Bitte teilen Sie uns Ihre Anforderungen per E-Mail mit. Dann werden wir Ihnen das Angebot zum frühestmöglichen Zeitpunkt zusenden. Nach Auftragsbestätigung werden wir die Produktion so schnell wie möglich arrangieren.

F: 2.Was ist mit der Zahlung und dem Versand?
A: Trade Assurance und T / T, Paypal, Western Union.
Kunden können auf See, in der Luft oder per Express wählen (DHL, FedEx, TNT UPS usw.)

F: 3. Wie kann ich eine Probe erhalten, um Ihre Qualität zu überprüfen?
A: Wir können Ihnen ein kostenloses Muster und die von Ihnen gezahlten Frachtkosten zur Verfügung stellen.

F: 4. Wie lange kann ich mit den Proben rechnen?
A: Das hängt von der Menge ab. Normalerweise 3-7 Tage für 5000 Stück und 7-15 Tage für 100.000 Stück

F: 5. Können Ihre Produkte angepasst werden?
A: Fast alle Ihre Produkte sind kundenspezifisch, einschließlich Material, Größe, Dicke und Druck. OEM-Bestellungen sind sehr willkommen.

F: 6. Sind Sie ein Handelsunternehmen oder eine Fabrik?
Wir sind seit mehr als 20 Jahren einer der größten Hersteller von RFID-Karten / NFC-Tags / RFID-Schlüsselbund / RFID-Armband-RFID-Lesegeräten und Zugangskontrollprodukten in China.