Produktbeschreibung

Zugangskontrolle 12V 3A Schaltnetzteil

Schlüsselfunktionen:
Es steuert das elektrische Schloss direkt.
Kann die Belastung des Zugangscontrollers reduzieren, Verkabelung sparen, um die versteckten Probleme zu reduzieren
Stellen Sie NC / NO-Ausgänge ein, können Sie verschiedene Arten von Elektroschlössern steuern
Basierend auf dem Verzögerungssteuerkreis kann die Sperrzeit in 0-15 Sekunden liegen
Automatische Schutzfunktion, unerwartete Situationen wie z
wenn die stromversorgung kurzschluss auftritt, kann die leistung
vorübergehend getrennt oder die Sicherung der Autoversicherung abgeschaltet
Operatives Gerät: E/M Lock, Access Controller, Exit Push Button

Schlüsselspezifikation:
AC-Eingang: Standard AC110V-260V (12V3A)
DC-Ausgang: Stabilivolt DC12V/ 3A

Enthalten:
1 x Netzteil für Zugangskontrolle

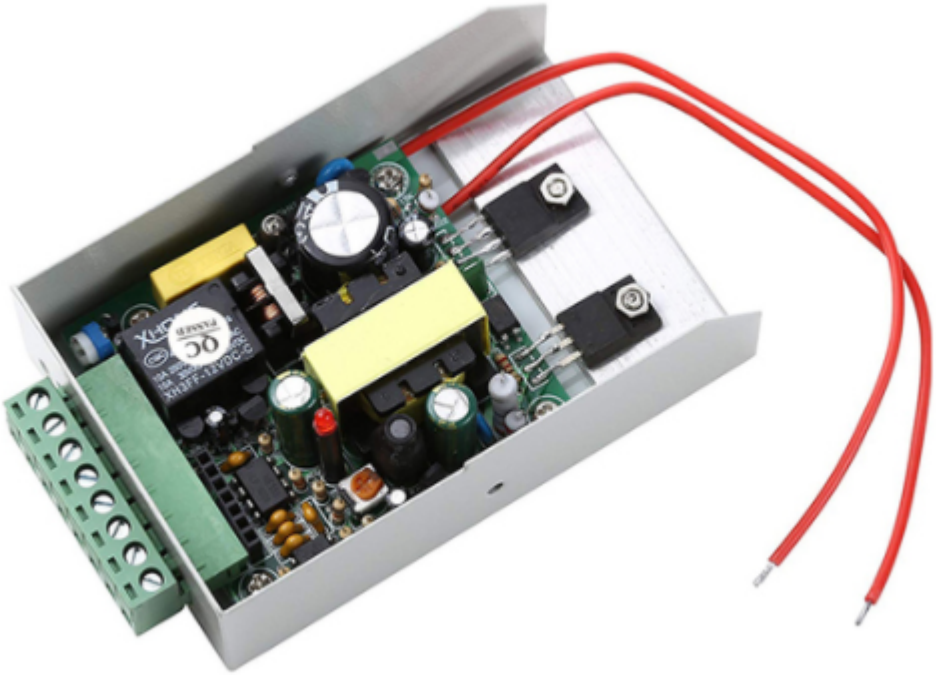

Modell	K80
Eingangsspannung	AC110-240V
Ausgangsspannung	DC12V
Ausgangsstrom	3A
Leistung	30 W
Spannung sperren	DC12V. Schließer oder Öffner
Zeitverzögerung	0-15S
Abmessungen	104 x 69 x 33 mm
Gewicht	0,32 kg

10.5cm
3.4cm
7cm
POWER SUPPLY CONTROL
INPUT: AC110-240V 50-60HZ
OUTPUT: DC12V 3A
AC110-240V
POWER
CONTROL-
CONTROL+
PUSH
GND
+12V
-COM
+NC
+NO
Time

Metal Shell

Stylish & Simple Metal Case, Compact Size, Safe & Convenient To Use

Delay Adjustment

Power Supply With Delay Design 0-15 Seconds Adjustable

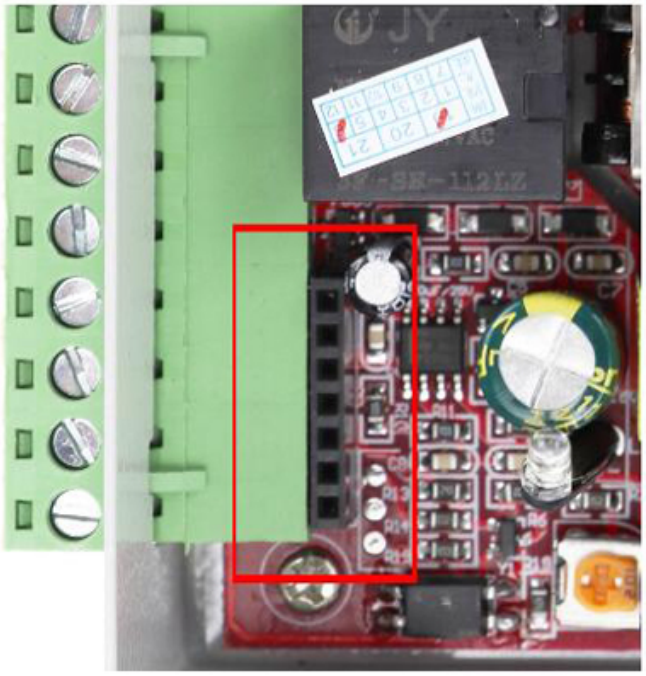

Module Slot

Access Control Power Supply
Built-In Module Slot Pluggable
Remote Control Module

Safety Device

Each Power Interface Is Designed with A Fuse Device. When The Voltage Is Too High, It Will Automatically Power Off & Be Safer To Use.

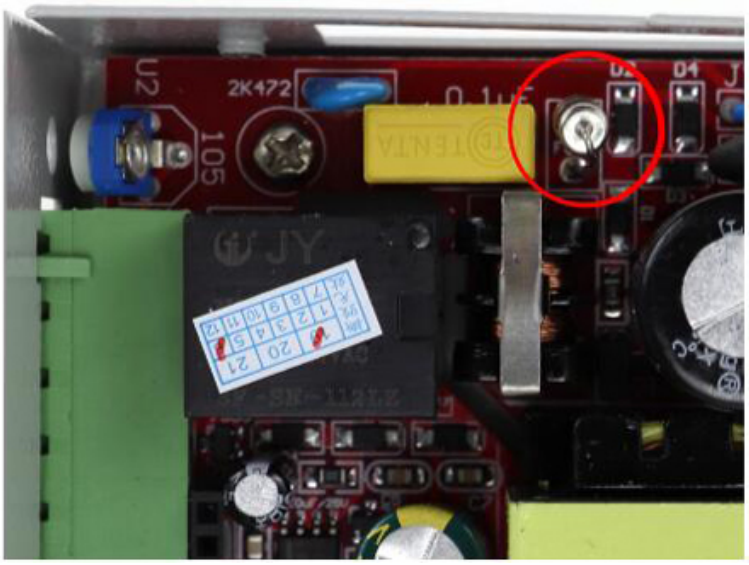

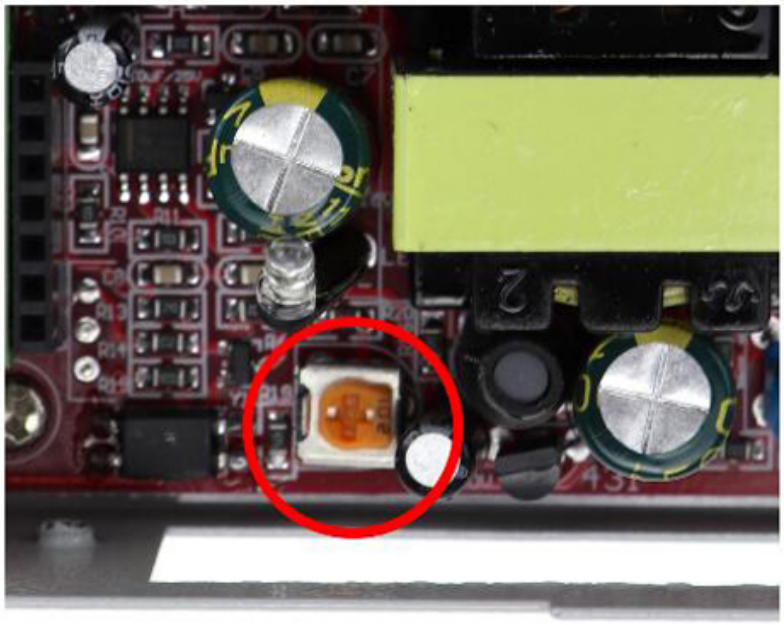

Voltage Regulation

12V Output Adjustable 9-14V Adjustable

Capacitance

With Battery Depletion Protection & Dual Relay Design

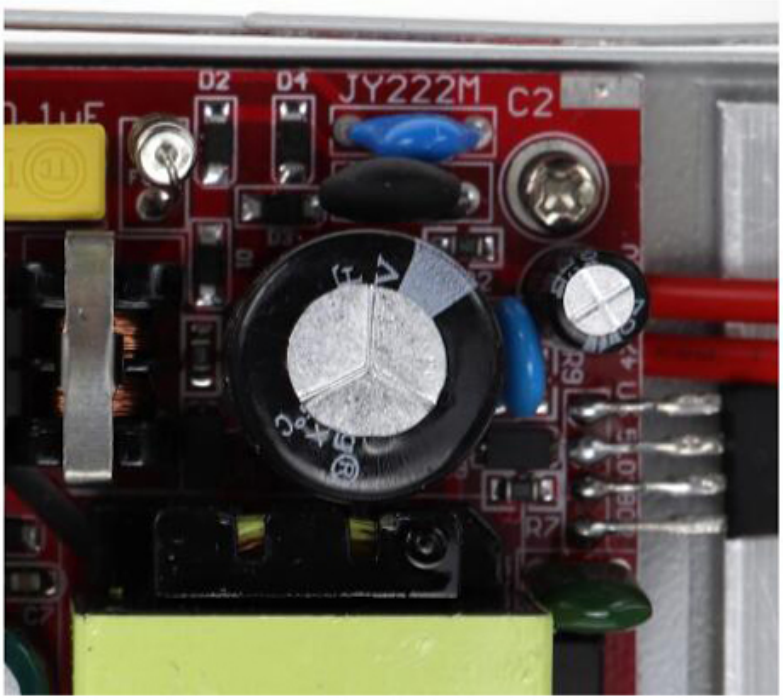

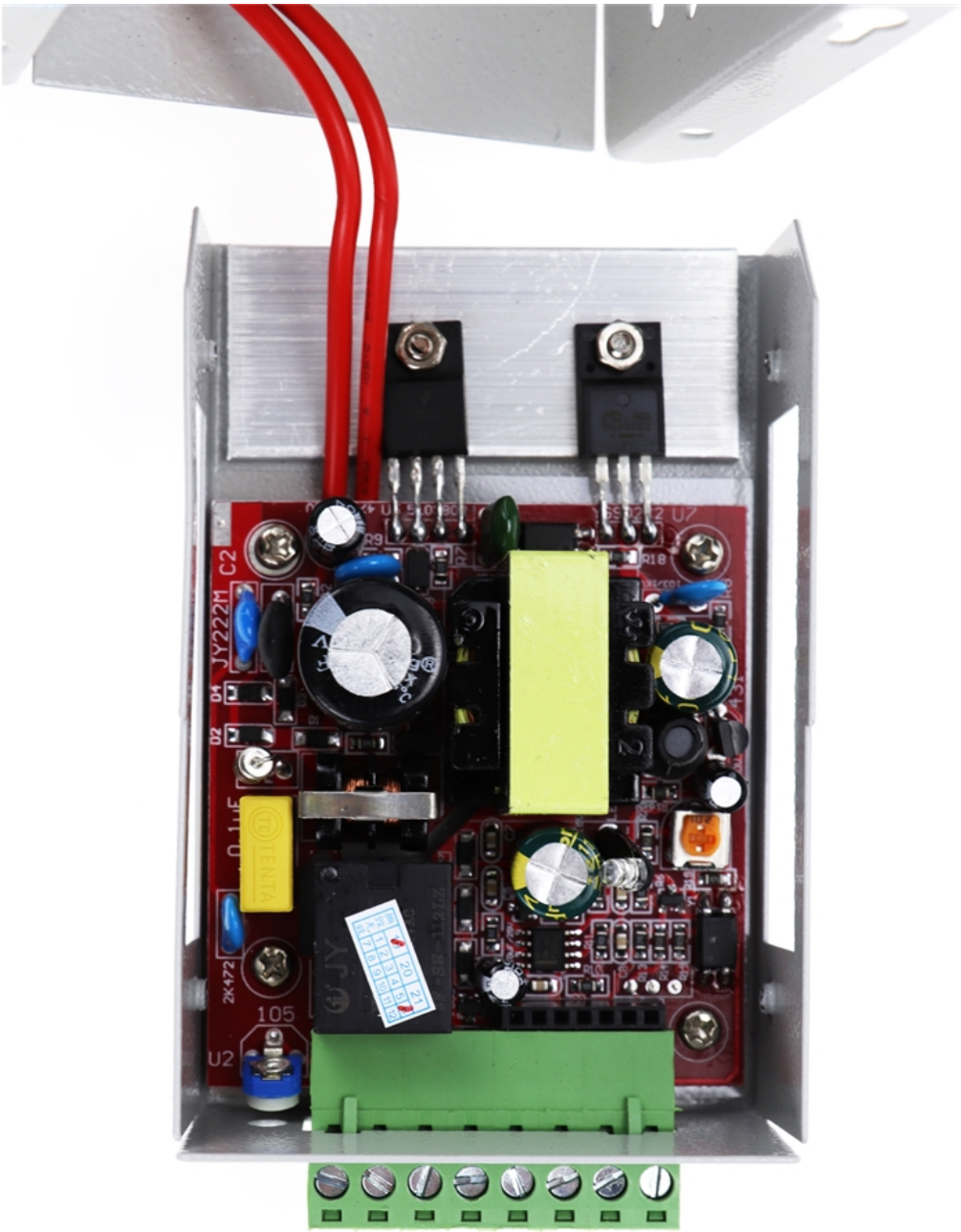
JY222M
C2
D4
D2
0.1uF
2K472
105
U2
R9
R18
U7

POWER SUPPLY CONTROL
INPUT: AC110-240V 50-60HZ
OUTPUT: DC12V 3A
AC110-240V
POWER
CONTROL-
CONTROL+
PUSH
GND
+12V
-COM
+NC
+NO
Time

Production Workshop

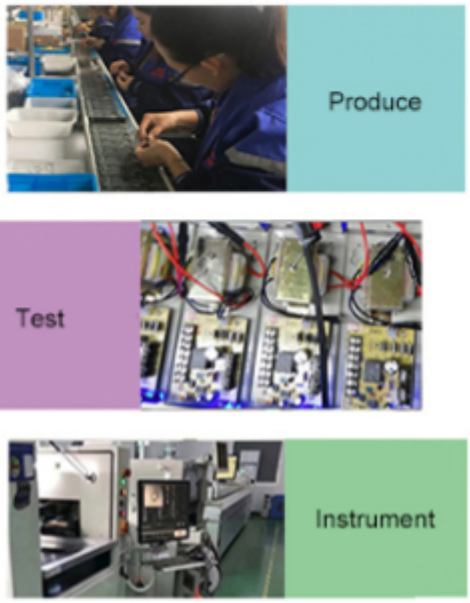

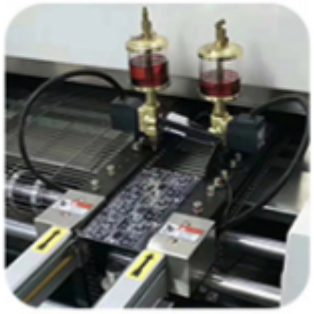

Verwandte Produkte

Access Contrkol Management

SHENZHEN GOLDBRIDGE INDUSTRIAL CO.,LTD

Door Loop / Closer/ Holder & Power Supply- Distributor Wholesale

RE:Access Control Power Supply

ACM-Y802-3A
Power Supply and door release exit button Dual Function
AC110V-240VDC, 12V 3A

M801B-3A /5A
Access Control Door Power Supply
Size: 190Lx85Wx80H(mm)
AC110V-240VDC

M806B-3A /5A
Access Control Door Backup battery Power Supply
Size: 190Lx85Wx80H(mm)
AC110V-240VDC

ACM-Y803A
Voltage: DC 12V /3A

ACM-Y806-3A
Voltage: DC 12V /3A
AC110V-240VDC

ACM-Y806-5A
Voltage: DC 12V /5A
AC110V-240VDC

ACM-Y801-3A
Voltage: DC 12V /3A
AC110V-240VDC

ACM-5A
12V 5A door control system 12V 5amp access power supply with battery backup
(Special For access control board use)
Size: 279x234x67MM
Input Voltage:110-240V
Voltage: DC 12V /3A

RE:Door Loop / Door Closer

ACM401 Door Loop

ACM601F 200mm Metal
ACM601S 200mm stainess steel

ACM-101 130mm Longer
ACM-102 180mm Longer

ACM-301 400mm Longer

ACM-201 400mm Longer

Door Closer

ACM-M59 25-45KG
ACM-M60 45-65KG
ACM-M61 65-85KG

RE:Sensor and Siren For Access Control System

Item: AS603
Piezo Strobe Siren
Operating voltage: 12VDC

Item: AS31
Operating distance: 16mm
±5mm Switch output: NC

Item: AS32
Operating distance: 18mm
±5mm Switch output: NC

Item: AS36
Operating distance: 40mm
±10mm Switch output: NC

Item: AS57AC
Operating distance: 18mm
±5mm Switch output: NC
Applies to steel door

Door Holder

Item: ACM-MD601
Standard Wall Mount Door Holder
Holding force: 60kg(120Lbs)

Item: ACM-MD602
Glass door Mount Door Holder
with door signal
Holding force: 60kg(120Lbs)

RE:Remote Control For Access Control System

Item: ACM-K19
Metal WIRELESS Remote Control

Item: ACM-K18
WIRELESS Remote Control

Item: ACM-K20
WIRELESS Remote Control For Automatical Door,NO/NC/COM
115*40mm

Item: ACM-K19A
Metal Access Control WIRELESS Remote Control 2 channel

Item: ACM-K19B
Metal Access Control WIRELESS Remote Control 4 channel

Whatsapp: +86-14554918707 , E-mail: lilyjiang_06@163.com, sales@goldbridgesz.com ; www.goldbridgesz.com

For More Proudcts Price List and informations , Please contact our sales at sales@goldbridgesz.com, thank you !

Anwendung

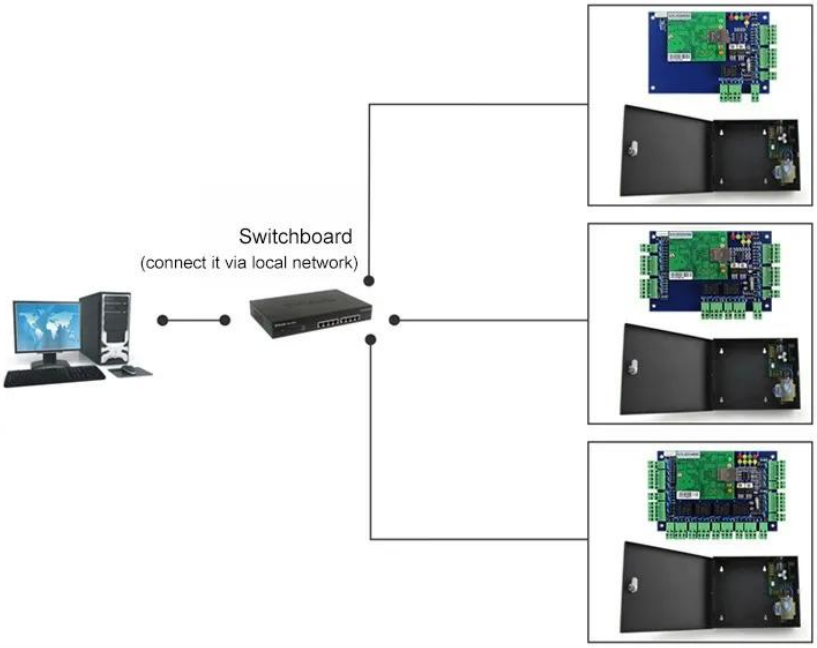

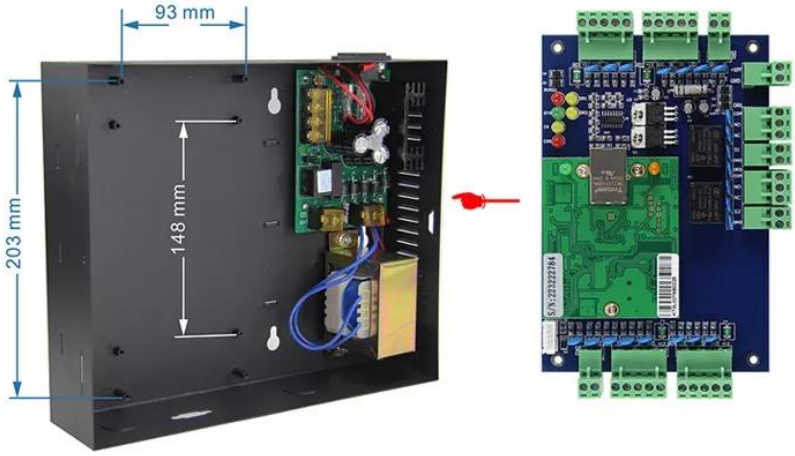

Kindly remind:

All network control board must configure with access power supply.
1 board for 1 power supply

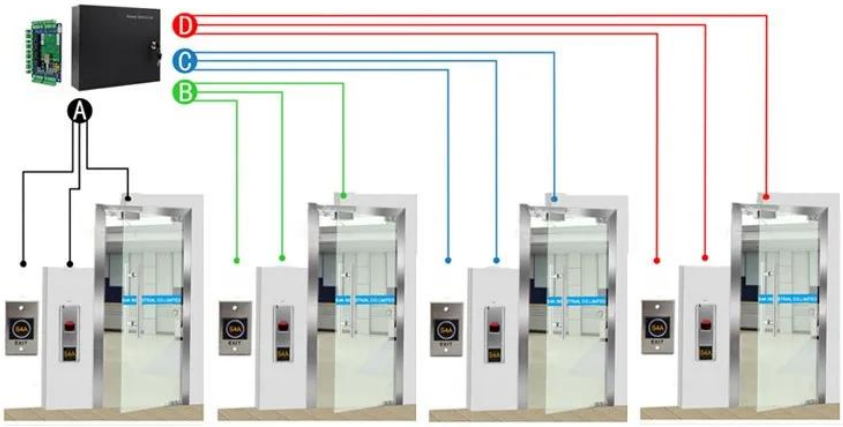

ACM-WEG04

Four doors 1 way: Control 4doors (Enter by Swipe cards and Exit by Push button)

Verpackung & Lieferung

Bei jeder Bestellung prüfen wir zunächst die Qualität, um sicherzustellen, dass unser Kunde das beste Produkt erhält.
Unsere Mitarbeiter werden es sorgfältig verpacken, um Transportschäden zu vermeiden.
Wir verSendenen alle Waren so schnell wie möglich.

Versandart (Nur als Referenz für Neukunden)

Wir sind seit 2000 Jahren einer der führenden Exporteure von RFID-Produkten in China. Mit reicher Erfahrung im internationalen Handel kennen wir den internationalen Versand sehr gut. Wir wissen, welche Express- oder Luft- / Seelinie in Ihr Land billig und sicher ist. Wir können

Ihnen verschiedene Zertifikate zur Reinigung Ihrer Gewohnheit liefern, wie z. B. CO, FTA, Form F, Form E usw. Wir werden Ihnen unseren professionellen Vorschlag für Ihren Versand unterbreiten. EXW , FOB , FCT , CIF , CFR... Geschäftsbedingungen sind für uns in Ordnung.Wir sind Ihr zuverlässiger Partner für Produkte und Versand.

Klicken Sie hier, um zu bestellen und Ihre KOSTENLOSE PROBE in 3 Tagen zu erhalten!!!

Wir sind ein professioneller Anbieter umfassender Sicherheitszugangskontrollprodukte mit 20 Jahren Erfahrung. Wir stellen sicher, dass wir die beste Lösung für Zugangskontrollsysteme anbieten! Senden Sie also unten Ihre Anfragedetails, klicken Sie auf "Send" jetzt!
Wir freuen uns darauf, in Zukunft erfolgreiche Geschäftsbeziehungen mit neuen Kunden auf der ganzen Welt aufzubauen.

Verwandte Produkte

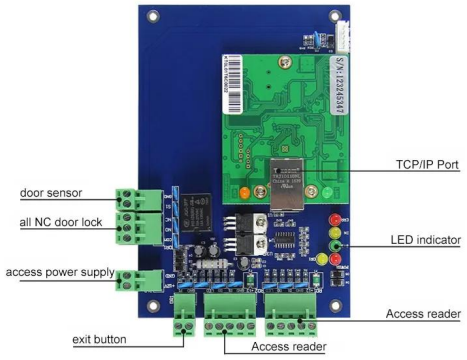

ACM-WEG01

Es kann 1 Tür steuern.

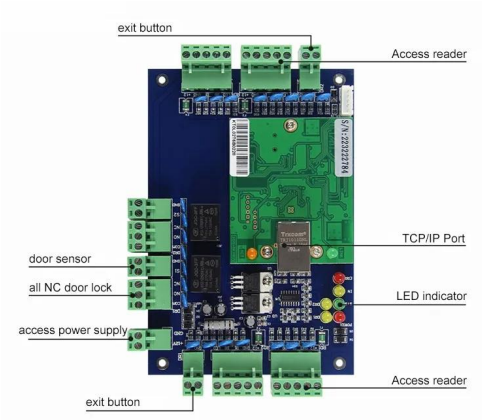

ACM-WEG02

Es kann 2 Türen steuern.

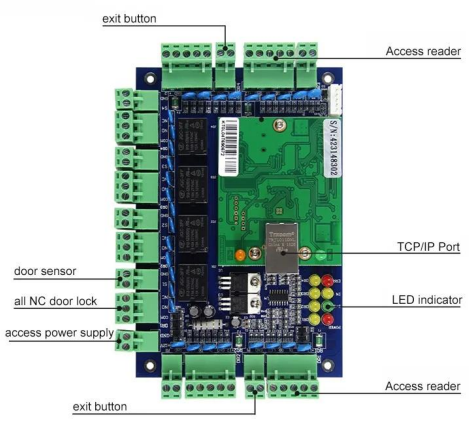

ACM-WEG04

Es kann 4 Türen steuern.

You May Like

ACM-K2A/B

Berührungslose Türfreigabe-Ausgangstaste mit LED

ACM-Y280

Aufputz-Magnetschloss (280kg/600lbs)

ACM-Y806-5A

Netzteil 5A für Zutrittskontrolle

ACM225

Touch Keypad RFID-Zugangskontrolle
12 kHz

ACM-210

Wasserdichte RFID-Wiegand-
Zugriffskontrolle aus Metall

ACM26X

125-kHz-EM-Karten-RFID-Lesegerät
Größe: 115 mm × 75,5 mm × 16,8 mm

Unser Unternehmen

ACM Shenzhen Goldbridge Industrieunternehmen

Als einer der führenden Exporteure von RFID - Produkten in China sind wir bereits seit 20 Jahren in diesem Bereich tätig.Wir haben reiche Produktions - und Exporterfahrung auf RFID - Produkten.Unsere Stärke Produkte sind : RFID - Karte , RFID - Schlüsselanhänger , RFID - Armband , RFID - Tag und verschiedene RFID - Lesegeräte.Wir sind auch der Anbieter von Zutrittskontrolllösungen.

Unser Service

Ihre Zufriedenheit ist unser Ziel.

1. Alle Anfragen werden beantwortet innerhalb von 24 Stunden
2. Professioneller Hersteller und Lieferant, Willkommen auf unserer Website und unserer Fabrik
3.OEM/ODM verfügbar
4. Hohe Qualität, modisches Design, angemessener und konkurrenzfähiger Preis, schnelle Vorlaufzeit
5.Service nach dem Verkauf :
A: Alle Produkte werden vor dem Verpacken im Haus einer strengen Qualitätskontrolle unterzogen

B: Alle Produkte werden vor dem Versand gut verpackt
C: Alle unsere Produkte haben 2-3 Jahre Garantie, wenn der Schaden nicht von Menschen verursacht wird
6. Schnellere Lieferung : Etwa 1 bis 5 Tage für Musterbestellungen, 7 bis 30 Tage für Großbestellungen
7. Zahlung : Sie können die Bestellung bezahlen über: T/T, Western Union, Paypal, Ali Trade Assurance
8.Versand: Wir arbeiten eng mit DHL, FEDEX, TNT, UPS, EMS, Forwarder by SEA und By AIR zusammen. Sie können auch Ihren eigenen Versandspediteur wählen.

Qualitätsgarantie

1. Der Garantieservice wird gewährt, wenn der Schaden nicht durch Menschen verursacht wurde. ACM Goldbridge gewährt 2 Jahre Garantie für entsprechende Produkte.
2.Im Gegensatz dazu berechnet ACM Goldbridge eine zusätzliche Gebühr für die Reparatur.
3. Weitere Informationen finden Sie in unserem Service-Center.

Unser Kontakt

Kontaktiere uns

Bitte senden Sie uns eine Anfrage und bestellen Sie jetzt, um Ihr KOSTENLOSES MUSTER in 3 Tagen zu erhalten!!!
Wir sind professionell, um die beste Lösung für umfassende Sicherheitsprodukte für die Zugangskontrolle von RFID-Karten mit 20 Jahren Erfahrung anzubieten.

Also, kontaktieren Sie uns und senden Sie jetzt Ihre Anfragedetails unten!
Wir freuen uns darauf, in Zukunft erfolgreiche Geschäftsbeziehungen mit neuen Kunden auf der ganzen Welt aufzubauen.