Produktbeschreibung

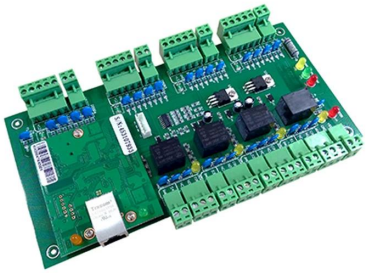

Viertüriger TCP / IP Wiegand 26 Network Door Controller

Das Access Control Panel bietet die Lösung für leistungsstarke Kombinationen aus Zugriffskontrolle und Alarmüberwachung in Offline-Netzwerken. Die benutzerfreundliche Access-Software programmiert das System innerhalb weniger Minuten von einem nicht dedizierten PC aus.

Parprogrammierung

Kontrollieren Sie 4 Türen, steigen Sie mit der Beschreibung verlassen Sie die Türmitdem Ausgangsknopf

Kommentar Clarification 1 - türi Tgu/r2 gesetzlich erlaubt - türig Reaktion Werkzeug Rand 26 Typ Software Engineering Sprache

Maximale MengedeBreugnrteenrzstütztenSoftwareMaximalemtrXbrsahdagsmRnaflerzumGomtroller

T
C
M
a
k
P
m
A
b
h
ä
A
g
i
s
g
u
n
m
N
w
t
s
a
h
d
a
C
k
u
n
g
s
b
e
e
e
n
c
h

Tastatur (Karte+Passwort für das Abendessen) Türi

Mneuteh ist deer Eintoffer ferrennuenngrouf nen

Öffnen Sie den Alarmzulange Multi Karte offen Timing öffnen Loader schließen Notöffnen oder schließen

Tastatur kennwort Alarmeingänge

Detaillierte Bilder

Die Software dieser Zugangskontrollkarte bietet zahlreiche Funktionen für Zugangskontrolle und Alarmüberwachung: Ablaufdatum für Clubs, automatische Aktivierung, Zeitzonen, Überwachung, Anti-Passback, Aktivitätsberichte ... Jeder Alarmeingang ist programmierbar: Betriebsmodus (NO oder NC), Zeitzonen, lokaler Reflex (Aktivierung der Ausgänge entsprechend dem Eingangsstatus). Bestimmte Alarme werden entsprechend der Anzahl der erfolglosen Versuche, dem Zeitlimit für das Schließen der Tür (Türalarm), dem Zwangscode ... ausgelöst. Bei Bedarf werden die in den Steuerungen gespeicherten Daten an den Computer übertragen und Aktivitätsberichte gedruckt. Jeder Controller arbeitet unabhängig und führt eine eigene Datenbank.
Das Bild unten zeigt die Konstruktionsdatei für das Zugangskontrollfeld für zwei Türen.

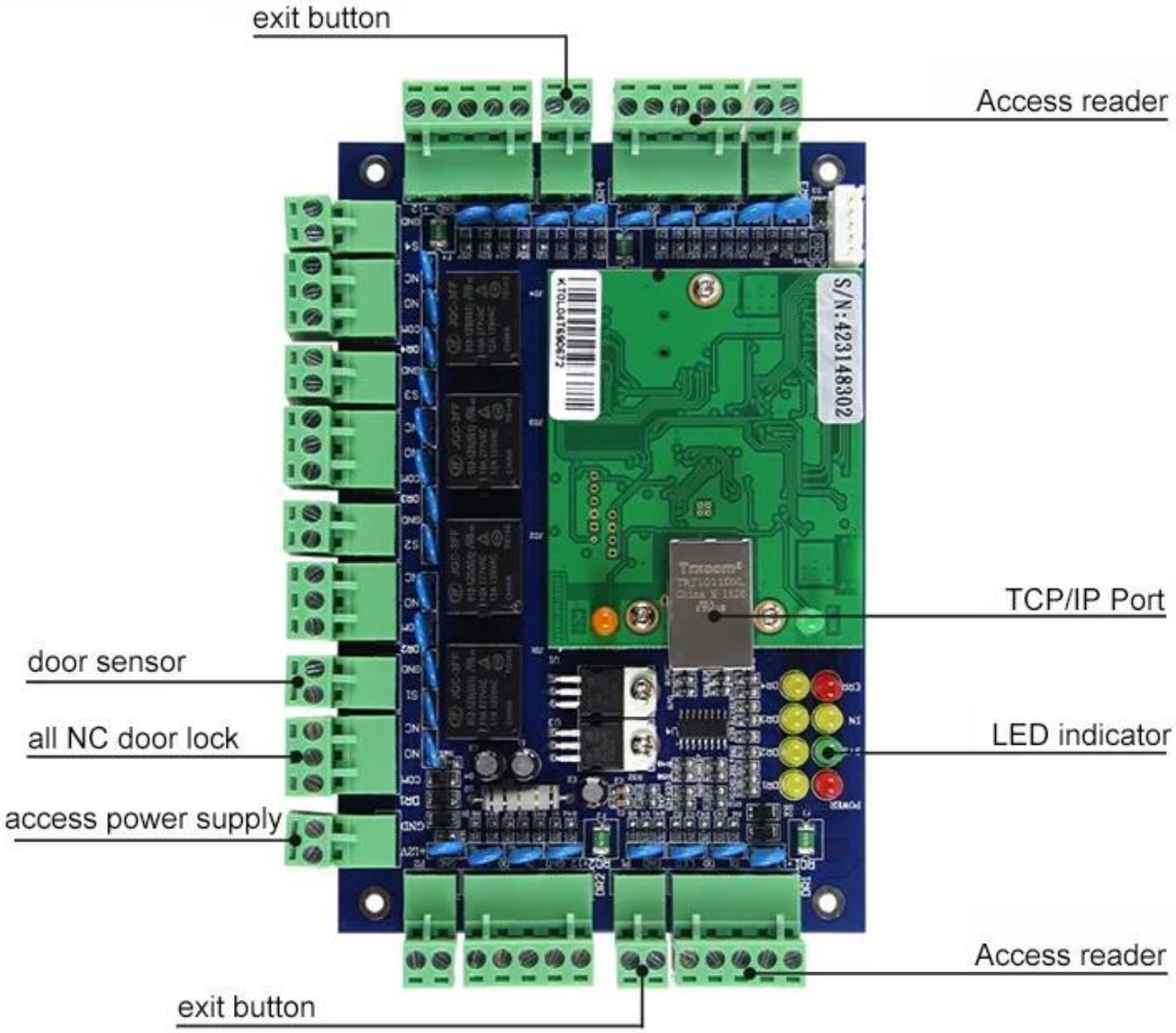
exit button
Access reader
TCP/IP Port
door sensor
all NC door lock
LED indicator
access power supply
Access reader
exit button

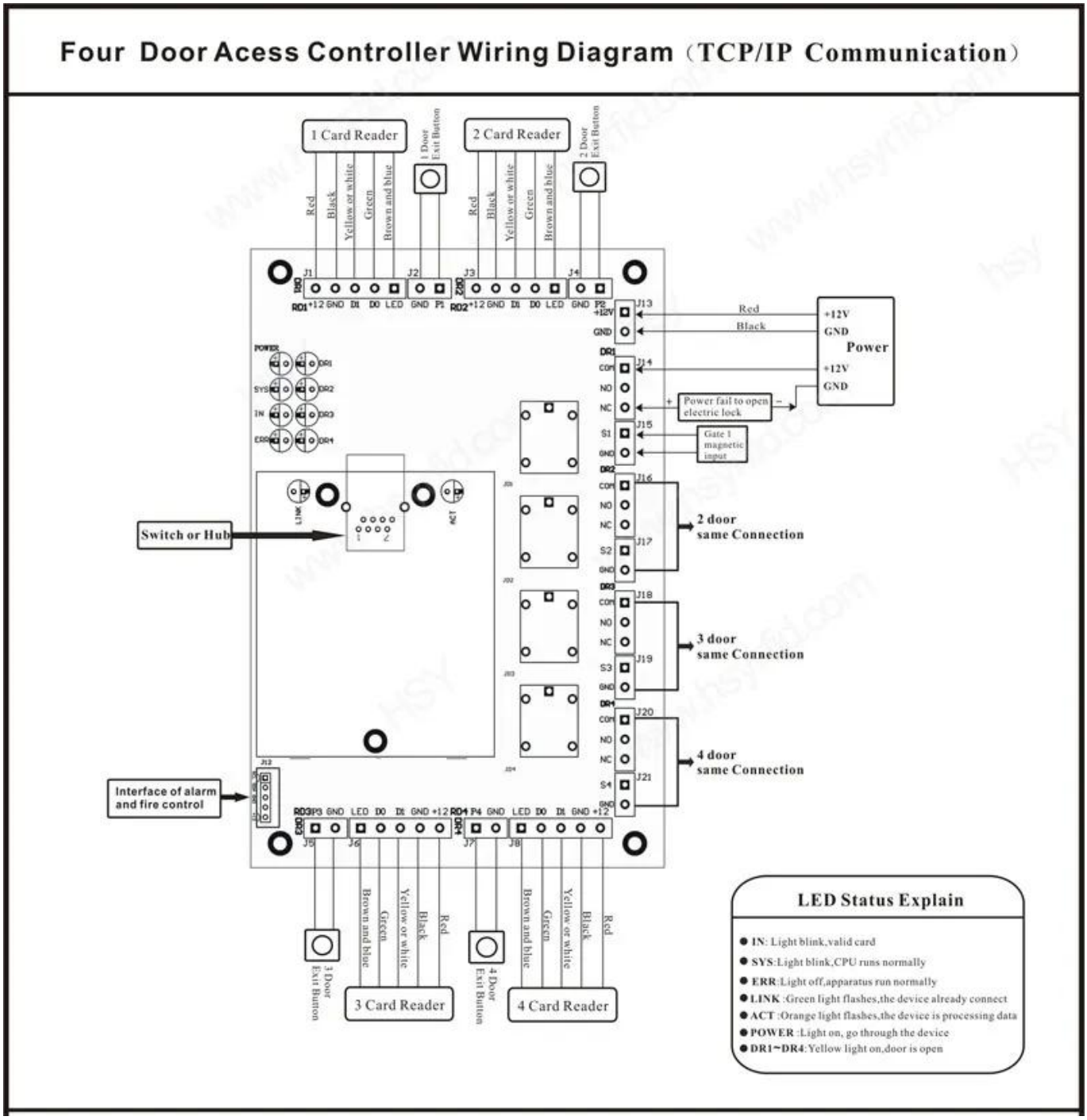
Four Door Acess Controller Wiring Diagram（TCP/IP Communication）
1 Card Reader
2 Card Reader
1 Door Exit Button
2 Door Exit Button
Red
Black
Yellow or white
Green
Brown and blue
Power
+12V
GND
Power fail to open electric lock
Gate 1 magnetic input
Switch or Hub
2 door same Connection
3 door same Connection
4 door same Connection
Interface of alarm and fire control
3 Door Exit Button
4 Door Exit Button
3 Card Reader
4 Card Reader
LED Status Explain
IN: Light blink,valid card
SYS:Light blink,CPU runs normally
ERR:Light off,apparatus run normally
LINK :Green light flashes,the device already connect
ACT :Orange light flashes,the device is processing data
POWER :Light on, go through the device
DR1~DR4:Yellow light on,door is open

Anwendung

Verpackung & Lieferung

Bei jeder Bestellung prüfen wir zunächst die Qualität, um sicherzustellen, dass unsere Kunden das beste Produkt erhalten.
Unsere Mitarbeiter werden es sorgfältig verpacken, um Transportschäden zu vermeiden.
Wir versenden jede Ware so schnell wie möglich.

Versandart (Nur als Referenz für Neukunden)

Wir sind seit 2000 Jahren einer der führenden Exporteure von RFID-Produkten in China. Mit unserer reichen internationalen Handelserfahrung kennen wir die internationale Schifffahrt sehr gut. Wir wissen, welche Express- oder Luft- / Seelinie für Ihr Land billig und sicher ist. Wir können Ihnen verschiedene Zertifikate zur Reinigung Ihrer Kunden wie CO, FTA, Form F, Form E ... Ect liefern. Wir bieten Ihnen unseren professionellen Vorschlag für Ihren Versand. EXW, FOB, FCT, CIF, CFR ... Handelsbedingungen sind für uns in Ordnung. Wir können Ihr zuverlässiger Partner für Produkte und Versand sein.

Wir sind ein professioneller, umfassender Anbieter von Produkten für die Sicherheitszugriffskontrolle mit 20 Jahren Erfahrung. Wir stellen sicher, dass wir die beste Lösung für Zugangskontrollsysteme anbieten! Senden Sie also Ihre Anfrage unten, klicken Sie auf "senden" jetzt!
Wir freuen uns darauf, in Zukunft erfolgreiche Geschäftsbeziehungen mit neuen Kunden auf der ganzen Welt aufzubauen.

You May Like

ACM-K2A / B.

Keine Berührung Tür Realese Ausgangstaste mit LED

ACM-Y180

Aufputz-Magnetschloss (180 kg)

ACM-Y806-5A

Stromversorgung 5A zur Zugangskontrolle

ACM225

Berühren Sie die Tastatur-RFID-Zugangskontrolle 12 kHz

ACM-210

Metall wasserdichte RFID Wiegand Zugangskontrolle

ACM26X

125-kHz-EM-Karten-RFID-Lesegerät
Größe: 115 mm × 75,5 mm × 16,8 mm

Unser Service

1, Alle Anfragen werden innerhalb von 24 Stunden beantwortet
2, Professioneller Hersteller und Lieferant, Willkommen auf unserer Website und in unserer Fabrik
3, OEM / ODM verfügbar
4, Hohe Qualität, modisches Design, angemessener und wettbewerbsfähiger Preis, schnelle Vorlaufzeit
5, Kundendienst:
1) Alle Produkte wurden vor dem Verpacken einer strengen Qualitätsprüfung unterzogen
2), Alle Produkte werden vor dem Versand gut verpackt
3) Alle unsere Produkte haben eine Garantie von 2-3 Jahren, wenn der Schaden nicht durch Menschen verursacht wurde
6, schnellere Lieferung : Ca. 1 ~ 5 Tage für Musterbestellung, 7 ~ 30 Tage für Großbestellung

7, Zahlung: Sie können die Bestellung bezahlen über: T / T, Western Union, Paypal,
8, Versand: Wir arbeiten eng mit DHL, FEDEX, TNT, UPS, EMS, Spediteur von SEA und AIR zusammen. Sie können auch Ihren eigenen Spediteur auswählen.

FAQ

F: 1. Wie kann ich eine Bestellung aufgeben?
A: Bitte teilen Sie uns Ihre Anforderungen per Post mit. Dann werden wir Ihnen das Angebot zum frühestmöglichen Zeitpunkt zusenden. Nach Auftragsbestätigung werden wir die Produktion so schnell wie möglich arrangieren.

F: 2.Was ist mit der Zahlung und dem Versand?
A: Trade Assurance und T / T, Paypal, Western Union.
Kunden können auf See, in der Luft oder per Express wählen (DHL, FedEx, TNT UPS usw.)

F: 3. Wie kann ich eine Probe erhalten, um Ihre Qualität zu überprüfen?
A: Wir können Ihnen ein kostenloses Muster und die von Ihnen gezahlten Frachtkosten zur Verfügung stellen.

F: 4. Wie lange kann ich mit den Proben rechnen?
A: Das hängt von der Menge ab. Normalerweise 3-7 Tage für 5000 Stück und 7-15 Tage für 100.000 Stück

F: 5. Können Ihre Produkte angepasst werden?
A: Fast alle Ihre Produkte sind kundenspezifisch, einschließlich Material, Größe, Dicke und Druck. OEM-Bestellungen sind sehr willkommen.

F: 6. Sind Sie ein Handelsunternehmen oder eine Fabrik?
Wir sind seit mehr als 20 Jahren einer der größten Hersteller von RFID-Karten / NFC-Tags / RFID-Schlüsselbund / RFID-Armband-RFID-Lesegeräten und Zugangskontrollprodukten in China.