IP68 draußen Zugangskontrolle für Tore

Die Zugangskontrolle fokussiert auf dem Controlling, der Zugriff hat, z. in ein Büro oder ein Werk. Dies wird typischerweise erreicht, indem der Zugriff durch bestimmte Arten von Gruppen oder Zugriffsstufen einschränkt wird. Mit den Zugangskontrollbesuchern können Besucher, Angestellte, Führungskräfte, Freiberufler oder Mitarbeiter leicht und sicher zugreifen.

Es gibt verschiedene Felder der Zugriffssteuerung, z. B. Netzwerkzugriffskontrolle, Web-Server-Zugriffskontrolle und Standalone-Zugriffskontrolle. Im Gegensatz zu einem offenen Zugriff bietet die Zugriffskontrolle die Kontrolle und Sicherheit, um die Sicherheit und den Komfort zu berücksichtigen, um Ihr Unternehmen sicher läuft.

Speichermarkarten-Typ IP68 verdichtiger Grad

Benutzerkapazität
Umwelt
Ufeuchtigkeit.

Sparrleistungsperren DC12Vetb% spannung

Schematische Elektrizität

A2 Armausgabe

A1 Ingabe Kurzschlussschutzzeit Ka8 Ctmnabstand

Umgebung Gestemperatur. Tagesöffnungszeiten (Ubar)

Verkrahtsuchgeschwerbiene Exhaustgeräte, externer Alarm, externer Leser

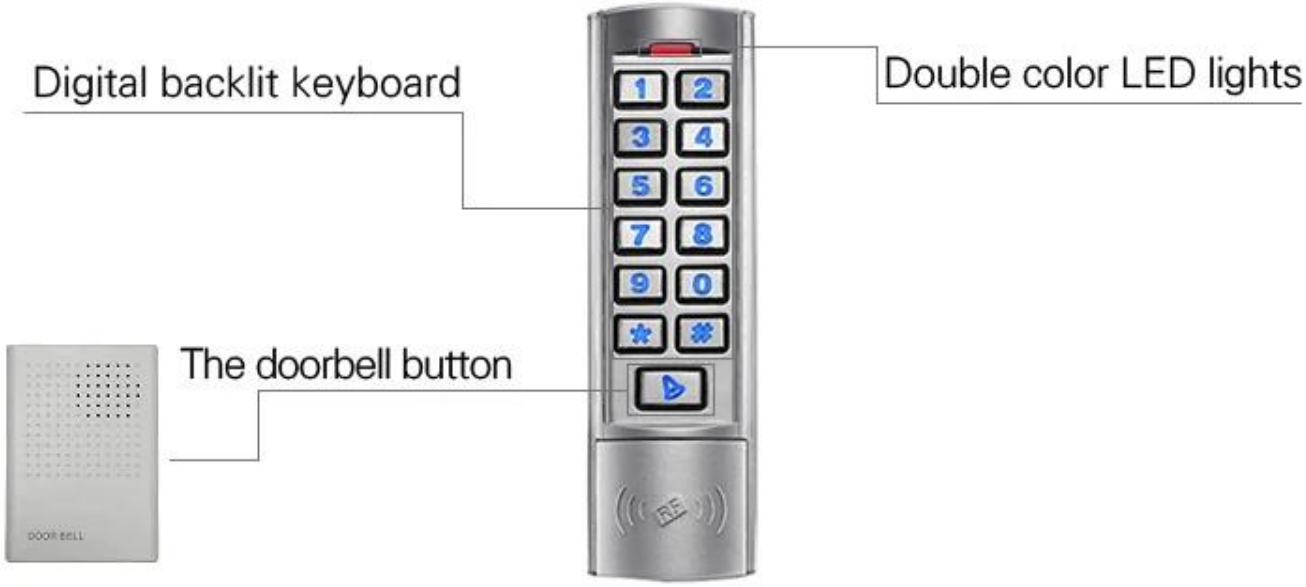
Digital backlit keyboard
Double color LED lights
The doorbell button
DOOR BELL

Wiegand 26 bit

Digital backlit keypad

Waterproof degree: IP68

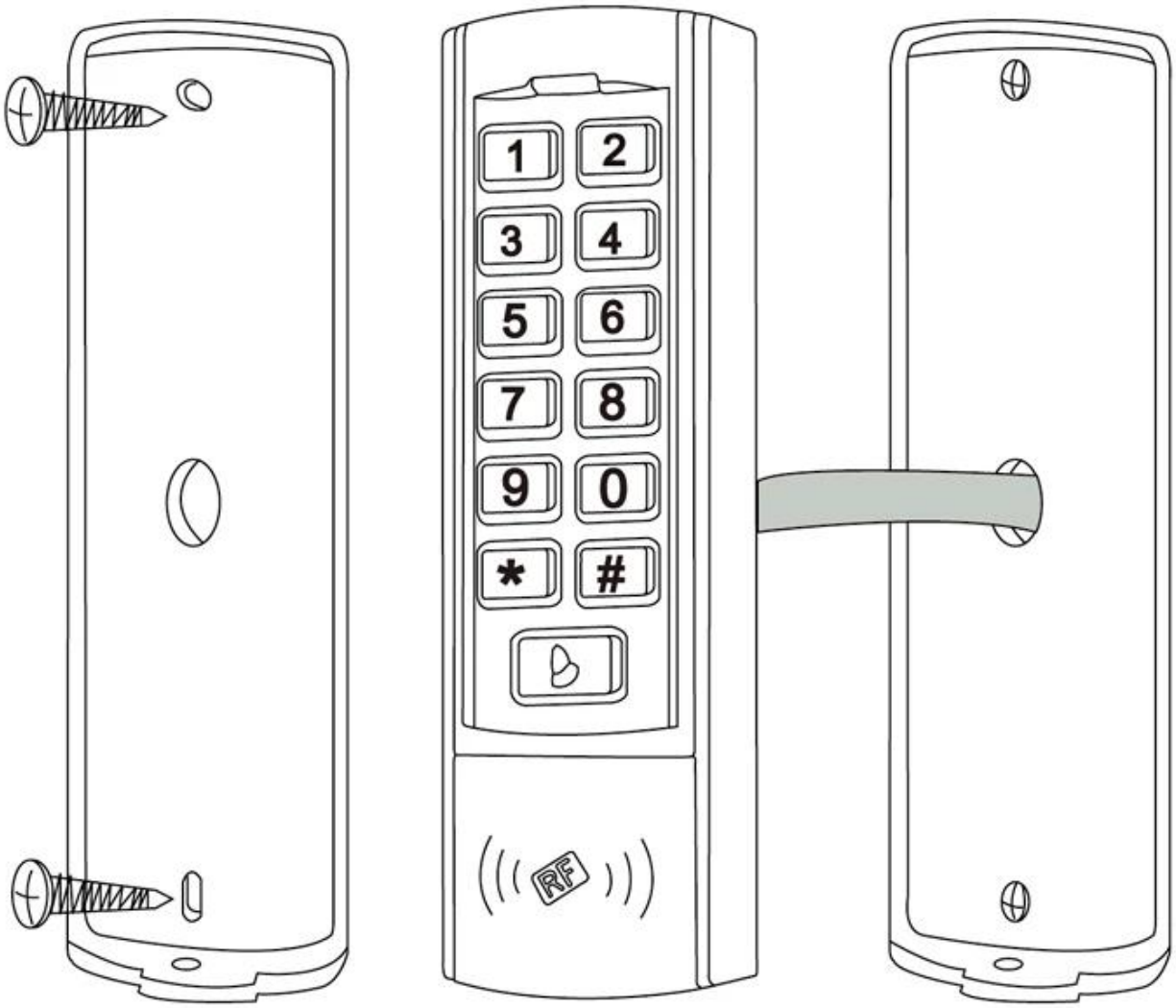
1
2
3
4
5
6
7
8
9
0
*
#
RF

Dimensions(mm)

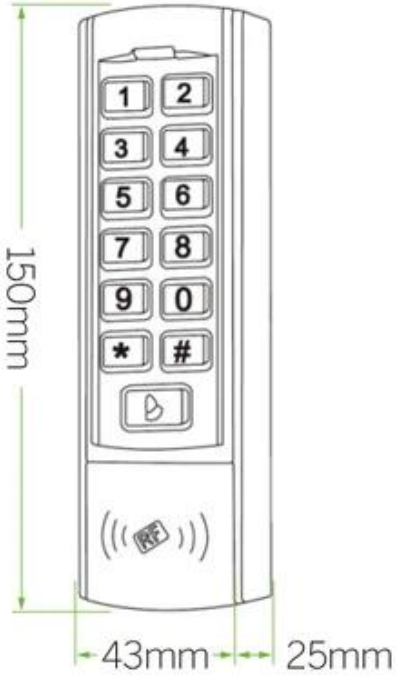

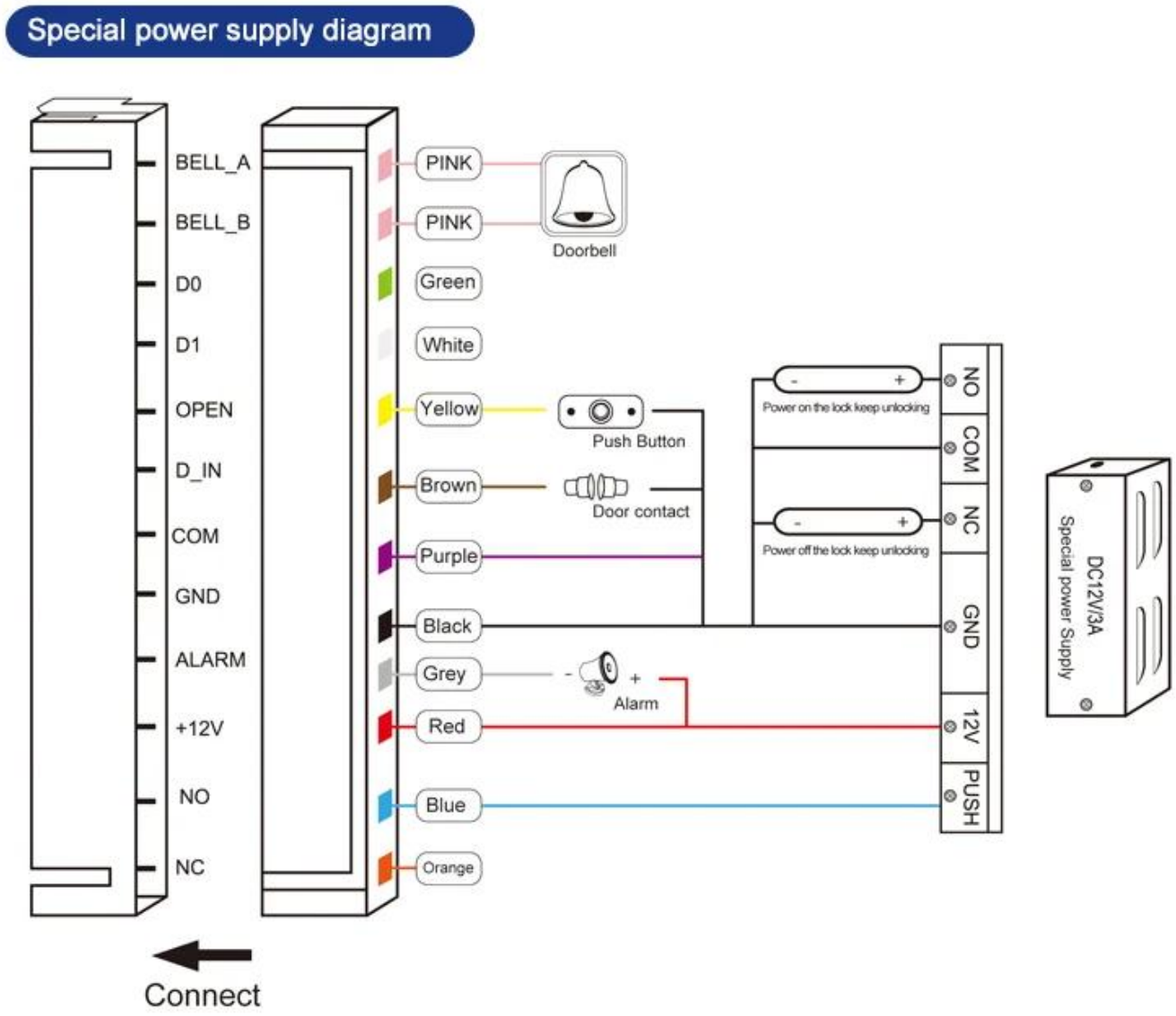

Wir sind ein professioneller Hersteller von Access Control, wir haben ein vollständiges System für das Zugriffskontrollprodukt wie folgt:

ACM223.

Touch-Tastatur RFID & Tastatur-Zugangskontrolle, 125kHz EM 1000/4000 Benutzerkapazität

ACM209-NW.

Tastatur Metall RFID Einzeltür Zugangskontrolle (nicht wasserdicht), 125 khz em

ACM208.

Wasserdichte RFID-Einzel-Türzugriffskontrolle und Leser

ACM210.

Metall RFID Einzeltür Zugangskontrolle (nicht wasserdicht)

ACM225.

Touch-Tastatur RFID-Zugangskontrolle, 125kHz em, kann den WIEGAND-Leser ankündigen

ACM211B.

Touch-Tastatur-Metallgehäuse wasserdichte RFID-Zugangskontrolle, kann den WIEGAND-Leser anschließen

Unser Service

1, Anfragen werden innerhalb von 24 Stunden geantwortet
2, Professioneller Hersteller und Zulieferer, Willkommen, um unsere Website und unsere Fabrik zu besuchen
3, OEM / ODM verfügbar
4, hohe Qualität, Fashin-Dessing, vernünftiger und wettbewerbsfähiger Preis, schnelle Lieferzeit
5, After-Sale-Service:
1), alle Produkte wurden in Haus vor der Verpackung streng überprüft
2) Alle Produkte werden vor dem Versand gut verpackt sein
3) Alle unsere Produkte haben eine Garantie von 2-3 Jahren, wenn der Schaden nicht vom Menschen verursacht wird
6, schneller Lieferung : Um 1 ~ 5 Tage für die Musterbestellung, 7 ~ 30 Tage für Massenbestellung
7, Zahlung: Sie können die Bestellung über: T / T, Western Union, PayPal, Ali Trade Assurance bezahlen
8, Versand: Wir haben eine starke Zusammenarbeit mit DHL, FedEx, TNT, UPS, EMS, Spediteur auf dem Meer und in der Luft, Sie können auch Ihren eigenen Versand-Spediteur auswählen.

FAQ

F: 1. Wie kann ich eine Bestellung aufgeben?
A: Bitte geben Sie Ihre Anforderung per E-Mail an uns auf. Dann senden wir Ihnen das Angebot in frühester Zeit, nach der Auftragsbestätigung, arrangieren wir die Produktion so schnell wie möglich.

F: 2.Was über die Zahlung und den Versand?
A: Trade Assurance und T / T, PayPal, Western Union.
Kunden können mit Meer, Air oder Express wählen (DHL, FedEx, TNT UPS usw.)

F: 3. Wie kann ich eine Probe bekommen, um Ihre Qualität zu überprüfen?
A: Wir könnten Ihnen kostenlose Probe zur Verfügung stellen, und die Frachtkosten wurden von Ihnen bezahlt.

F: 4. Wie lange kann ich erwarten, um die Proben zu bekommen?
A: Es hängt von der Menge ab. Normalerweise 3-7 Tage für 5000 Stücke und 7-15 Tage für 100.000 Stück

F: 5. Können Ihre Produkte angepasst werden?
A: Fast alle Ihre Produkte werden angepasst, einschließlich der Materia, Größe, Dicke und Drucken. OEM-Bestellungen sind sehr willkommen.

F: 6.Alle Sie ein Handelsunternehmen oder eine Fabrik?
Wir sind der größte Hersteller von RFID-Karten / NFC-Tags / RFID-Keybod / RFID-Armband, RFID-Leser- und Zugangskontrollprodukte in China mehr als 20 Jahre.