Produktbeschreibung

Non-Contact Induktion Automatische Swing Gate Fernbedienung Operator 220V Interlock Garage Türöffner und näher

1. Ein fortschrittlicher und zuverlässiger Mikroprozessor-Controller wird angewendet.
2. Bürstenloser Motor mit selbsthemmender, langer Lebensdauer und Energieeinsparung.
3. Öffnen und Schließgeschwindigkeit einstellbar.
4. Automatik / Sperren / Einweg- / Halböffner / Hold-Open-Status kann per Remote-Schlüssel eingestellt werden.
5. Öffnen und schließen Sie glatt mit geräuscharmem Rauschen.
6. Sicherheitsverriegelung und elektrische Verriegelungsfunktion.
7. Unterstützen Sie mehrere Zugangskontrollsysteme und das Feueralarmsystem
8. Auto-Reverse

Produkte Funktion.

Der automatische Türöffner ist mit einem Swing-Türöffner mit niedrigem Energieautomatikautomatik, der durch Druckknöpfe aktiviert ist. Dieses System arbeitet in
Sowohl Automatik- als auch manuelle Modi, es macht den elektronischen Türöffner und schließt näher an Spannungsschwankungen zwischen 110 an
oder 220 Vac ± 10%, energiesparend und langlebig als eine gewöhnliche Einzeleingangsspannung.
Das einfache, aber sichere System für Bereiche wie Büros, Krankenhäuser, ältere Häuser, Banken,

Handelsstandorte und vieles mehr.

Es unterstützt den 2-Straßen-Arbeitsmodus:
1. Standalone Access Controller, verbinden Sie es mit Strom, Strom, dann könnten wir es per Fernbedienung öffnen und automatisch schließen
2. Verbinden Sie es mit RFID-Türzugriffskontrollsystemen, geben Sie an Gesicht, RFID, Pincode oder Finger ein und beenden Sie die Non-Touch-Taste.

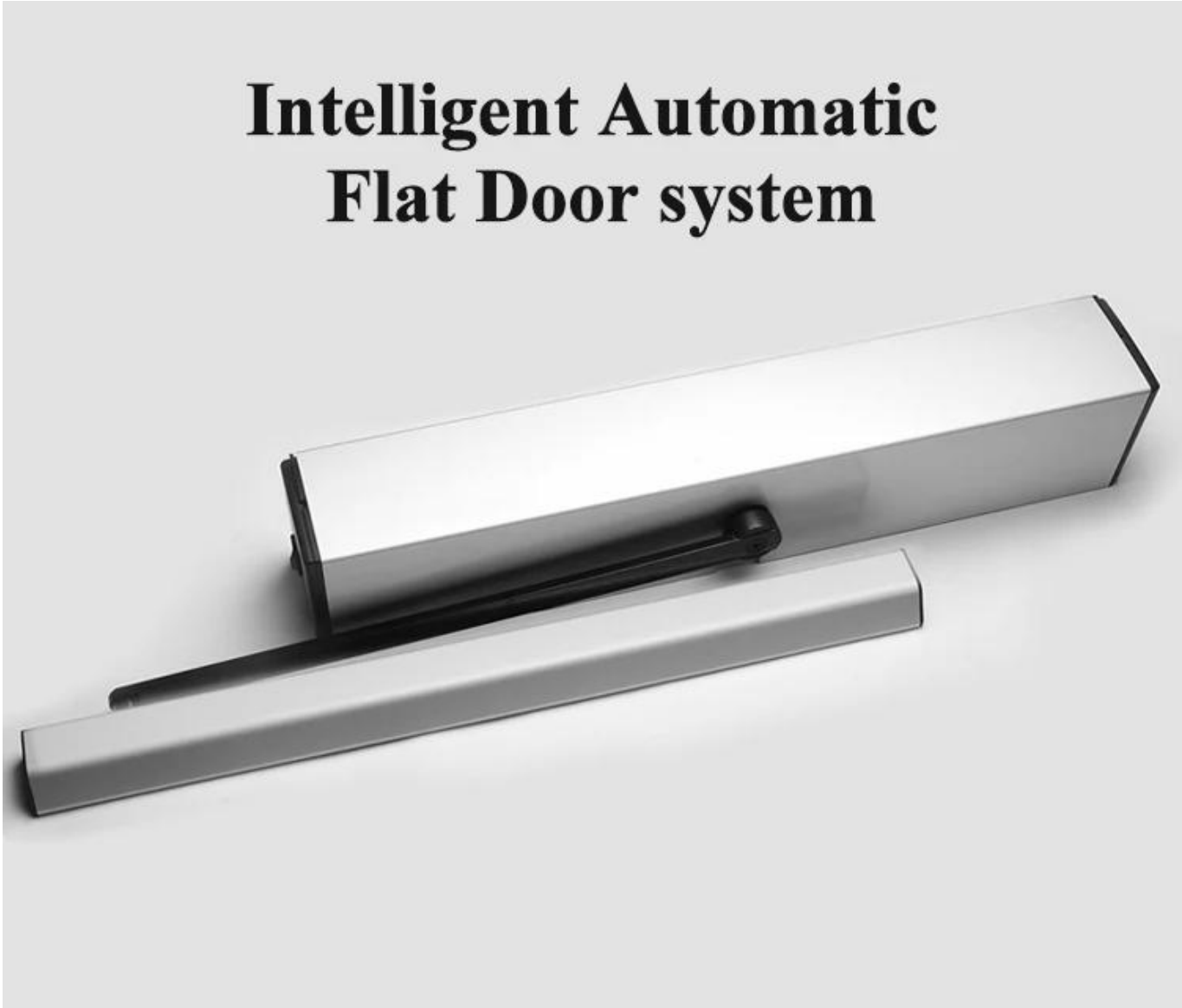

Installation mode

Pull-arm mounting: Suitable for door wing opening inward (drive system inside)

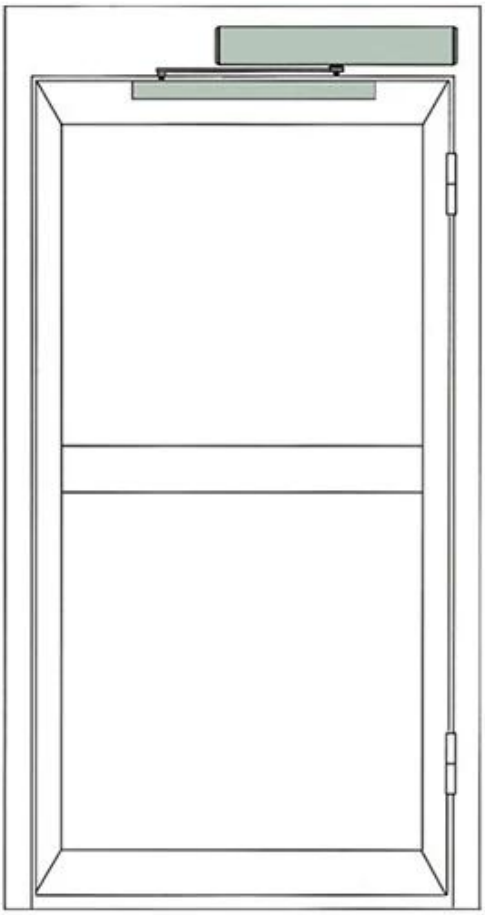

Push Arm Installation: Suitable for door wing opening outward (drive system inside)

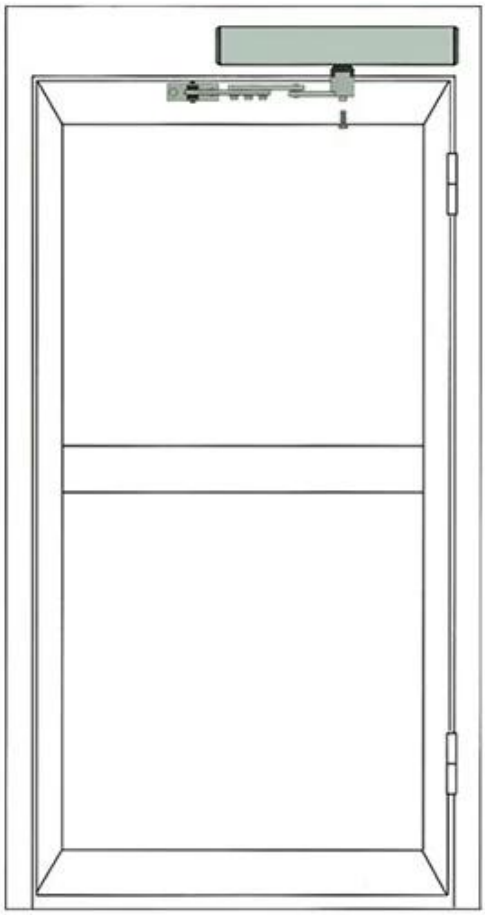

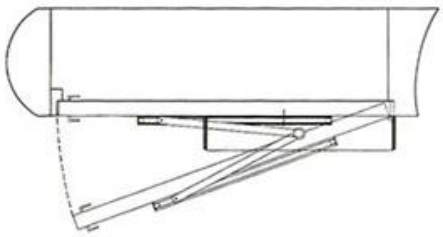

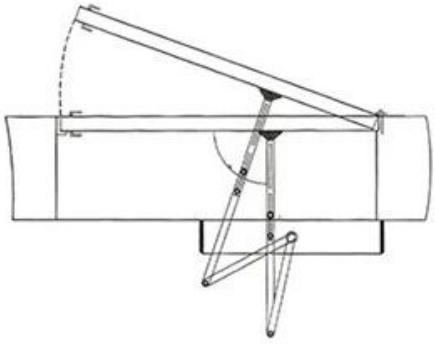

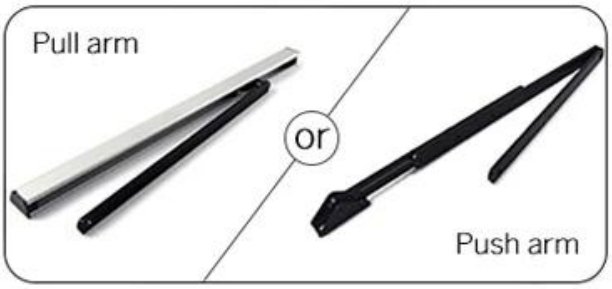
Pull arm
or
Push arm

M-204T (Optional)

Dimensions(mm)

Pull arm

Push arm

Qualitätsgarantie.

- Der Garantiedienst wird geehrt, wenn der Schaden nicht von dem Menschen verursacht wird, ACM Goldbridge bietet 2 Jahre Garantie für relative Produkte.

- Im Gegenteil, ACM Goldbridge wird extra falls repariert.

- Weitere Informationen, Durchsuchen Sie unser Service Center.

Instatierungsdiagramm

Installationsbeispiel

Verwandte Produkte

Wir sind professionelle umfassende Sicherheitszugriffskontrollprodukte Lieferant mit 20 Jahren Erfahrung, wir stellen sicher, dass Sie das anbieten
Beste Lösung der Zugangskontrollsystemlösung! Senden Sie also Ihre Anfragedetails in der folgenden Seite, klicken Sie jetzt auf "Senden"!
Vom Verkäufer empfohlen

You May Need

RFID Card

RFID Key fob

RFID Wristband

RFID Reader

Long Distance UHF Reader

Access Control Reader

WHY CHOOSE US?

- **Long History & High Reputation**

  Founded in 1999.Great Creativity Group dedicates in R&D,producing and sale of RFID products and Plastic Card. We own 12,000 square meters factory,3000 square meters office and 8 branches so far.

- **Advanccd Equipments & Ultimate Production Ability**

  2 Modern high standard production lines with monthly output 30,000,000pcs cards.
  Brand-new CTP machines and Germany Heidlberg offset printing machines.
  10 sets of compounding machines.

- **Self R&D Customization**

  Our company offering management application project, equipment application, scheme and personalized RFID end product.

- **Strict Quality Control**

  Strict QC System from raw material to finished products.
  We have passed certifiated ISO9001, SGS, ROHS, EN-71, BV etc.
  We promoise all products will be examined strictly and
  we ensure that the products we deliver to you with top quality.

Honers & Certificates