Parksensor-Fahrzeugschleifendetektor für ein Zutrittskontrollsystem

1. Kompatibel mit Parkleitsystem.
2. Einfache Installation und Bedienung.
3. Verbindet eine induktive Schleife (ein Kanal).
4. Anwendung für Parkplatzeingänge Fahrzeugerkennung, Informationen zum Erfassen von Parklückeninformationen, Schnappschusssystem für elektronische Polizei, Verkehrsüberwachungssystem usw.
5. Sicher, schön, wirtschaftlich, bequem.

Parmoedtuekrtbpeasrcahmreetiebrung

Kurt Mastertaff Wechsel Veerstorrogmu: 2g2Vs, p1anVn, u24gV, 12V

in 3 Schritten einen Empfindbarkeit (chhokcehit mittel, niedrig)

Betrieb Obstsemperatur Lagerbiesmperatur Frekgu Huzebnizsbleyrke Hizch

Loop Maximale Länge 2 Meter
Abmessung 35x74x85mm (Bei H x L)

Detaillierte Bilder

Zukunft:
Industrial Engineering Design-Konzept
Standardmäßige industrielle Leitfadeninstallation
Starke Entstörungsfähigkeit und Stabilität
Verschiedene Ausgabeschnittstellen für verschiedene Szenen

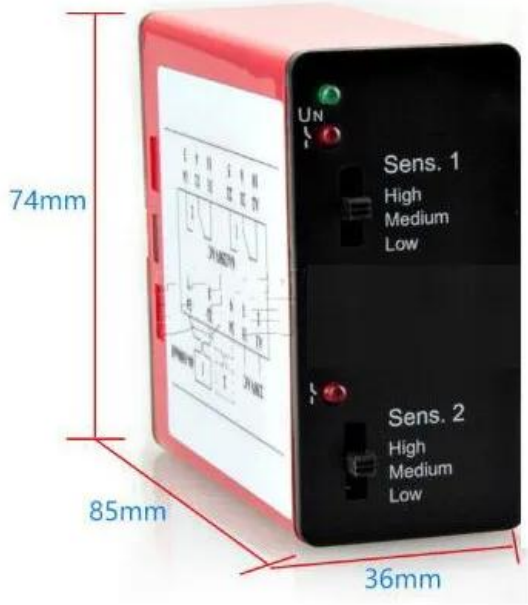

Schleifendetektoren werden überall dort eingesetzt, wo Fahrzeuge erkannt werden müssen. Wie Überwachung und sichere Zugangswege zum Zählen von Fahrzeugen. Das Ausgangssignal kann zur Steuerung von Tür- und Torantriebsmechanismen, Straßensperren, zur Steuerung von Ampelsystemen in Parkhäusern oder zum Aktivieren von Kartenspendern in Parkhäusern verwendet werden.
Das ACM703 ist ein Einkanal-Induktionsschleifendetektor. Das Prinzip basiert auf einer Änderung der Induktivität innerhalb der Schleife, die durch die metallischen Komponenten von vorbeifahrenden Fahrzeugen verursacht wird. Die Änderungen werden von einem Mikroprozessor erfasst und ausgewertet. Benutzerfreundlichkeit durch automatische Kalibrierung beim Anlegen der Betriebsspannung.

DG-700
10A 400VAC

Q.C.
PASSED

■ Install Detector

The loop detectors must only be placed in dry rooms or control cabinets that are protected against all types of moisture and wetness. A distance of at least 10 mm from other devices must be maintained on each side. The ambient temperature must not exceed 65° C. The installation of the induction loop is described in other operating instructions.

■ Wiring Diagram

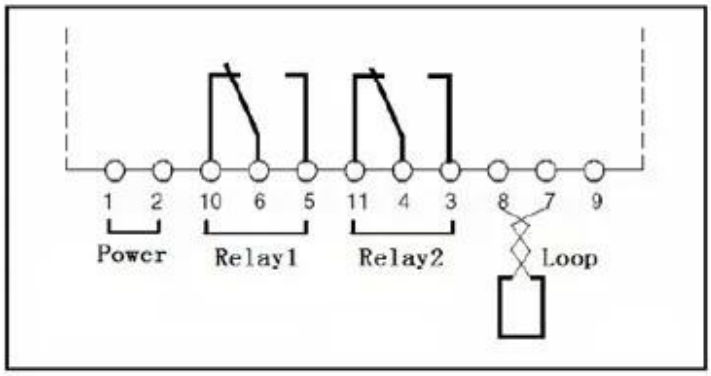

■ Operation and Indication

When the power is applied, the red Power LED will glow and the detector is tuning, the green Check LED blink about 3 seconds. The green LED will also glow whenever a vehicle is detected passing over the inductive loop. If a loop fault exists the green LED will come on and flash indicating a fault.

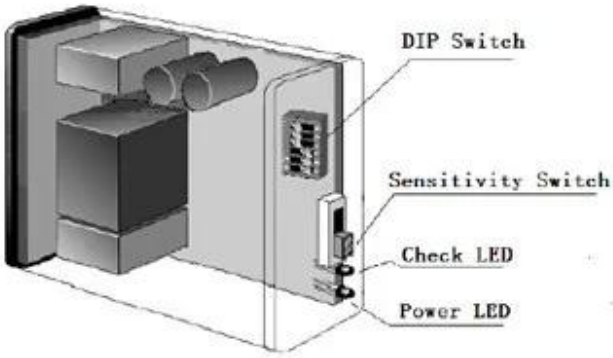

Ihre Mai-Notwendigkeit

Wir sind professioneller uhf-Reader-Hersteller. Außer dem ACM812A können wir auch ACM802A, ACM818A, ACM801A liefern. Der Hauptunterschied ist der Leseabstand. ACM801A kann auch zum Lesen von Multi-Tags (200 Stück auf einmal) verwendet werden. Für weitere Informationen klicken Sie bitte auf das folgende Bild.

ACM812A
UHF-Lesegerät mit 2 bis 5 m Reichweite
Wiegand 26-Ausgang, RS232 / 485

ACM818A
UHF-Lesegerät mit 10-20 m Reichweite
Wiegand 26-Ausgang, RS232 / 485

ACM802A
UHF-Lesegerät von 8-10 m
Wiegand 26-Ausgang, RS232 / 485

F1
F2
F3
F4

ACM801A
10-15m UHF-Leser
Wiegand 26-Ausgang, RS232 / 485

ACM 8017
UHF-Handleser
UHF + WIFI + GRPS

ACM 918K
UHF 4-Antenna Channel
Hochleistungs-Lesegerät

Unser Service

1, alle anfragen werden innerhalb beantwortet 24 Stunden
2, Berufshersteller und Lieferant, Willkommen, zum unserer Web site und unserer Fabrik zu besichtigen
3, OEM / ODM Verfügbar
4 Gute QualitätFashin Design, vernünftig & konkurrenzfähiger preis, schnelle lieferzeit
5 Nachverkauf Bedienung :
1), Alle Produkte werden vor dem Verpacken streng im Haus geprüft
2) Alle Produkte werden vor dem Versand gut verpackt
3), Alle unsere Produkte haben 2-3 Jahre Garantie wenn der Schaden nicht von Menschen verursacht wird
6 Schnellere lieferung: Um 1 ~ 5 tage für beispielauftrag, 7 ~ 30 tage für großauftrag
7, zahlung: sie können für die bestellung bezahlen über: T / T, Western Union, Paypal

FAQ

Q: 1. Wie kann ich eine bestellung aufgeben?
A: Bitte nennen Sie uns Ihre Anforderung per E-Mail. Dann senden wir Ihnen das Angebot frühestmöglichst zu. Nach Auftragsbestätigung arrangieren wir die Produktion so schnell wie möglich.

Q: 2.was über die zahlung und versand?
A: T / T, Paypal, Western Union.
Kunden können zwischen See, Luft oder Express (DHL, FedEx, TNT UPS usw.) wählen.

F: 3. Wie kann ich eine Probe erhalten, um Ihre Qualität zu überprüfen?
A: Wir könnten Ihnen kostenlose Probe und die von Ihnen gezahlten Frachtkosten zur Verfügung stellen.

Q: 4. Wie lange kann ich davon ausgehen, dass ich die Proben bekomme?
A: Das hängt von der Menge ab. Normalerweise 3-7 Tage für 5000 Stück und 7-15 Tage für 100.000 Stück

Q: 5. Können Ihre Produkte angepasst werden?
A: Fast alle Ihre Produkte werden kundenspezifisch angepasst, einschließlich Material, Größe, Dicke und Druck. OEM-Bestellungen sind sehr willkommen.

6. Sind Sie ein Handelsunternehmen oder eine Fabrik?
Wir sind einer der größten Hersteller von RFID-Karten / NFC-Tags / RFID-Keybod / RFID-Armband-RFID-Lesegeräten und Zugangskontrollprodukten in China mehr als 20 Jahre.