Produktbeschreibung

Edelstahlarbeitsplatte
Exit-Taste
M5mahlmisches Leben:

Neusgabekonmakt: Batr 555 °C (14 mpa 1 fa) Mur: Max 28 mV Valas Aeistung:

Material: Stahl
Größe: 75*25mm

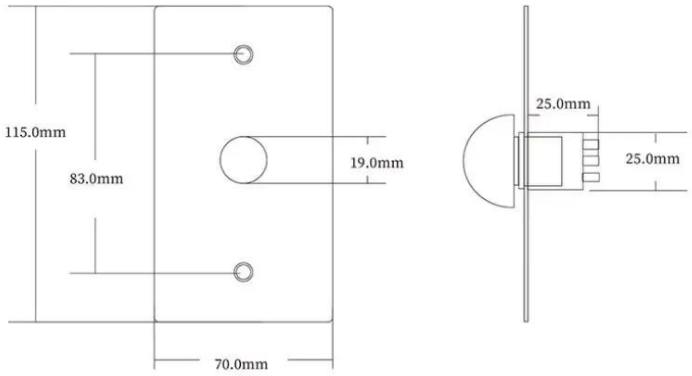

PRESS
TO EXIT

PRESS
TO EXIT

ACM-K811BA
EXIT BUTTON
1PCS
White : NC
Green : NO
Yelow : COM

Lieferweg

Wir sind der führende Exporteur von RFID-Produkten in China seit 2000 Jahren. Mit reichen internationalen Handelserfahrung kennen wir den internationalen Versand sehr gut, wir wissen, welche Express- oder Luft- / Seelinie billig und sicher für Ihr Land ist. Wir können verschiedene Zertifikat für Sie liefern, um Ihre Gewohnheit anzunehmen, wie z CO, FTA, Form F, Form E... ect. Wir wollen unseren professionellen Vorschlag für Ihren Versand. EXW, FOB, FCT, CIF, CFR ... Der Handel ist in Ordnung für uns. Wir können Ihr zuverlässiger Partner für Produkte und Versand sein.

Ihr kann brauchen

Wir können viele Arten von Türschalter liefern. Berühren Sie, keine Berührung, Glasunterbrechung, Schlüsselschalter. Klicken Sie oben auf das Foto, um mehr Details zu finden. Es fühlen Sie sich frei, uns anfragen, um die Preisliste zu stellen.

Keine Berührungstür-Realese-EXIT-

Taste
K2B: 86 * 86mm
Kein Noftür-Realese-
Beendigungssensor
K9A: 115 * 40mm
Türfreigabetaste (Edelstahl, NO /
NC) K5B: 86 * 86mm

Türentriegelungsknopf,
(Stahlaluminium, Nein), K4b: 86 * 86mm
Edelstahl Hihg Qualität Kirsite.
K14b: 86 * 86mm
Edelstahl-Tür-Freigabetaste; K815B: 86 * 86mm

Unser Service

1, Anfragen werden innerhalb von 24 Stunden geantwortet
2, Professioneller Hersteller und Zulieferer, Willkommen, um unsere Website und unsere Fabrik zu besuchen
3, OEM / ODM verfügbar
4, hohe Qualität, Fashin-Dessing, vernünftiger und wettbewerbsfähiger Preis, schnelle Lieferzeit
5, After-Sale-Service:
1), alle Produkte wurden in Haus vor der Verpackung streng überprüft
2) Alle Produkte werden vor dem Versand gut verpackt sein
3) Alle unsere Produkte haben eine Garantie von 2-3 Jahren, wenn der Schaden nicht vom Menschen verursacht wird
6, schneller Lieferung : Um 1 ~ 5 Tage für die Musterbestellung, 7 ~ 30 Tage für Massenbestellung
7, Zahlung: Sie können die Bestellung über: T / T, Western Union, PayPal bezahlen können
8, Versand: Wir haben eine starke Zusammenarbeit mit DHL, FedEx, TNT, UPS, EMS, Spediteur auf dem Meer und in der Luft, Sie können auch Ihren eigenen Versand-Spediteur auswählen.

FAQ

F: 1. Wie kann ich eine Bestellung aufgeben?
A: Bitte geben Sie Ihre Anforderung per E-Mail an uns auf. Dann senden wir Ihnen das Angebot in

frühester Zeit, nach der Auftragsbestätigung, arrangieren wir die Produktion so schnell wie möglich.

F: 2.Was über die Zahlung und den Versand?
A: T / T, PayPal, Western Union.
Kunden können mit Meer, Air oder Express wählen (DHL, FedEx, TNT UPS usw.)

F: 3. Wie kann ich eine Probe bekommen, um Ihre Qualität zu überprüfen?
A: Wir könnten Ihnen kostenlose Probe zur Verfügung stellen, und die Frachtkosten wurden von Ihnen bezahlt.

F: 4. Wie lange kann ich erwarten, um die Proben zu bekommen?
A: Es hängt von der Menge ab. Normalerweise 3-7 Tage für 5000 Stücke und 7-15 Tage für 100.000 Stück

F: 5. Können Ihre Produkte angepasst werden?
A: Fast alle Ihre Produkte werden angepasst, einschließlich der Materia, Größe, Dicke und Drucken. OEM-Bestellungen sind sehr willkommen.

F: 6.Alle Sie ein Handelsunternehmen oder eine Fabrik?
Wir sind der größte Hersteller von RFID-Karten / NFC-Tags / RFID-Keybod / RFID-Armband, RFID-Leser- und Zugangskontrollprodukte in China mehr als 20 Jahre.