Descripción del producto

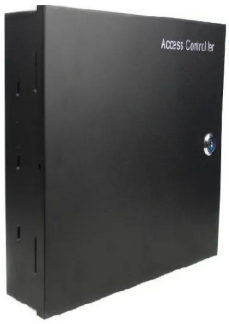

Fuente de alimentación 12V 5A para sistema de control de acceso.

Fuente de alimentación de corriente 5A
Protección contra sobretensiones inversa incorporada y función de protección contra cortocircuitos.
Esta fuente de alimentación es adecuada para intercomunicación de edificios, control de acceso a varias entradas, especialmente adecuada para todo tipo de cerraduras eléctricas

Desacrraimpectiroondeelpparroadmuectroos

Control la puerta 2, entr

Deposcrtiaprcleotnaysalgaporbotóndesalida

Comprensión lectora 1 puntuación

Puntuación/24 puntos

Tiempo/14 minutos

Tipo de Weight and 26 apoyo Idioma Ingles software

Cantidad máximo

Limite soft ware soportado

Distancia (máxima de la superficie de la 8 mm) trolador

TDCIPS/tlapn.cDleapmeanxdlemdaeelnatrreealdoesscoobnetrrtourlaadnoertteas.

Teclado (tarjeta + contraseñadelacena)

Lerersdeantao's

Puert Maeatboideordteapaudeirsttaaanbciiearrteamota.

AlarmaabiertaSdemasiadolarga Multitarisetaabierta

Horario abis
Sírtoocerrado
Emergencia abi
Siertaocerrada

Contraseñas del teclado Forzar la alarma abierta

Imágenes detalladas

1: terminal NO y terminal COM, normalmente no hay salida abierta, la salida de activación por llave DC12V, conectada por bloqueo controlado electrónicamente (0-15 segundos de retraso, un positivo, tres negativos);
2: terminal NC y terminal COM, normalmente cerrado DC12V de salida, después de que se dispara el botón de encendido, luego el seguro eléctrico o magnético, Bloqueo de energía (0-15 segundos de retraso, 2 positivo, 3 negativo);
3: Regulación de voltaje de salida DC12V, 4 es positivo, 5 negativo;
4: terminal de entrada de botón abierto (para fuente de alimentación negativa), al que se puede acceder desde el interruptor de salida (salida de relé, bajo) control Sistema de control de acceso a la cerradura

eléctrica;
5: terminal de entrada de botón abierto (en la fuente de alimentación positiva), al que se puede acceder Control de salida de interruptor (salida de relé, nivel alto), sistema de control de acceso de bloqueo eléctrico;
6: puerta de voltaje de entrada de 12 V, dedicada al control directo del control de acceso a la cerradura eléctrica de voltaje de salida

Solicitud

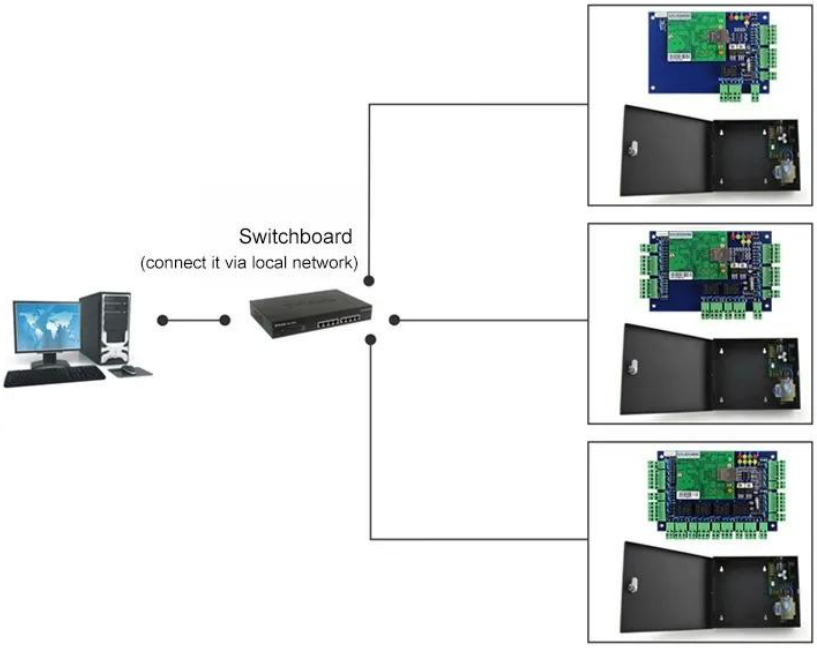

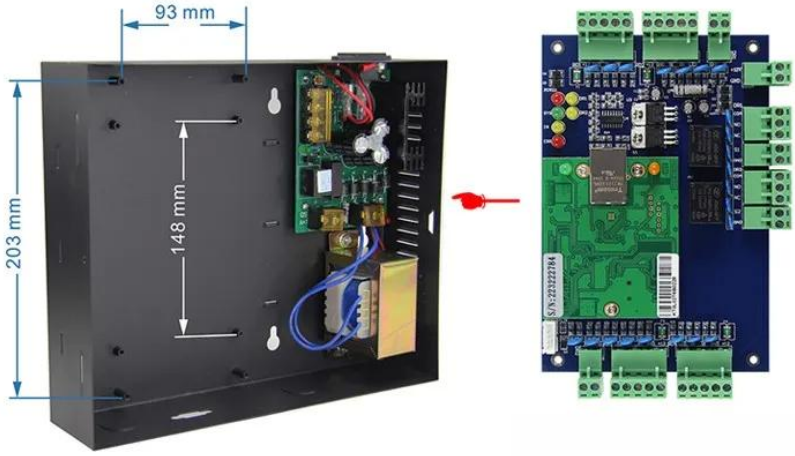

Kindly remind:

All network control board must configure with access power supply.
1 board for 1 power supply

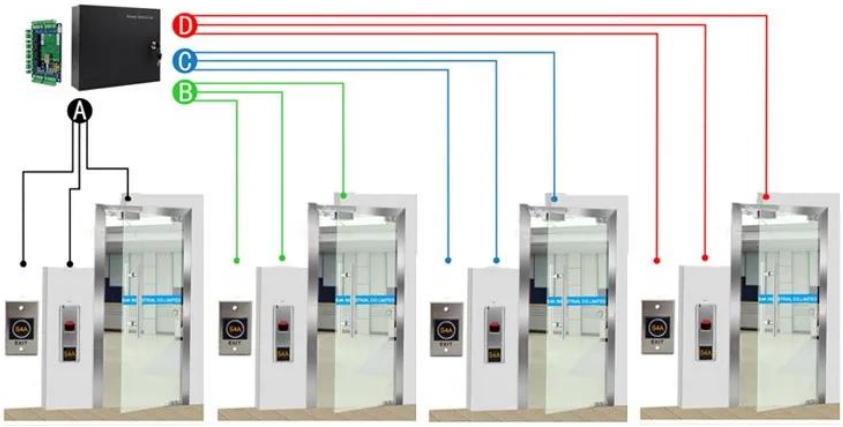

ACM-WEG04

Four doors 1 way: Control 4doors (Enter by Swipe cards and Exit by Push button)

Embalaje y & Entrega

Cada pedido verificaremos la calidad en primer lugar para garantizar que nuestros clientes obtengan el mejor producto.
Nuestro personal lo empacará cuidadosamente para evitar daños en el transporte.
Enviaremos todas las mercancías tan pronto como sea posible.

Manera del envío (sólo para la nueva referencia de los clientes)

Somos uno de los principales exportadores de productos RFID en China desde hace 2000 años. Con una rica experiencia en comercio internacional, conocemos muy bien el envío internacional. Sabemos qué línea expresa o aérea / marítima es barata y segura para su país. Podemos proporcionarle varios certificados para que limpie su costumbre, como CO, FTA, Formulario F, Formulario E ... Ect. Le proporcionaremos nuestra sugerencia profesional

para su envío. EXW, FOB, FCT, CIF, CFR ... término comercial están bien para nosotros. Podemos ser su socio confiable para productos y envíos.

Productos relacionados

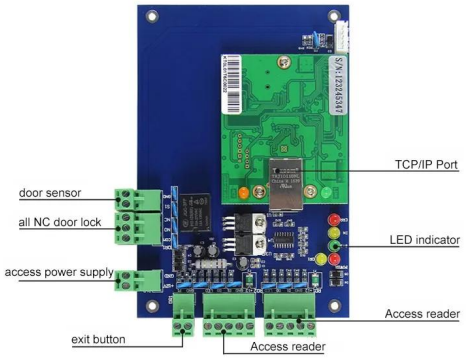

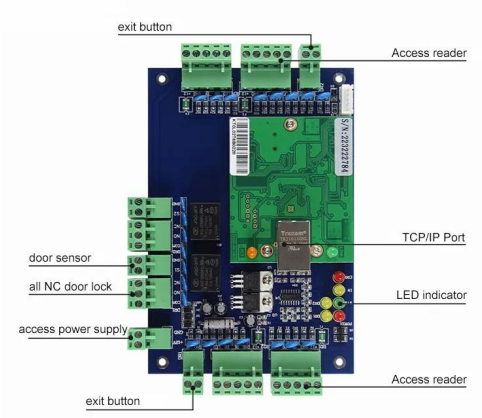

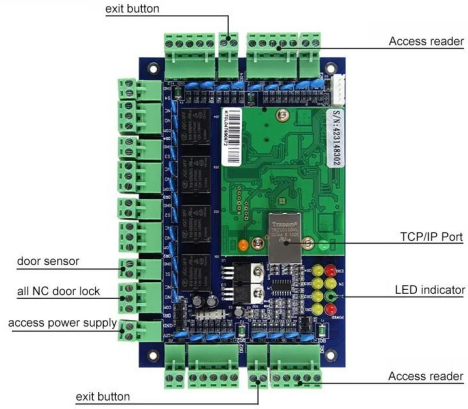

ACM-WEG01

Puede controlar 1 puerta.

ACM-WEG02

Puede controlar 2 puertas.

ACM-WEG04

Puede controlar 4 puertas.

You May Like

ACM-K2A / B

Botón de salida Realese sin toque de puerta con led

ACM-Y280

Cerradura magnética montada en superficie (280kg / 600lbs)

ACM-Y806-5A

Fuente de alimentación 5A para control de acceso.

ACM225

Teclado táctil RFID Control de acceso 12khz

ACM-210

Metal impermeable RFID Wiegand Control de acceso

ACM26X

Tamaño del lector RFID de tarjeta de 125 KHz EM: 115 mm × 75.5 mm ×

16.8 mm

ACM-EMI-S

Tarjeta de proximidad del rfid del microprocesador TK4100 de 125Khz

ACM-STICKER

Pegatinas RFID, 125khz, 13.56mhz y 860-960mhz

ACM-WBT-EM

Pulsera de silicona de forma redonda 125KHZ

Nuestro servicio

1, cualquier consulta será contestada dentro de 24 horas
2, fabricante profesional y proveedor, Bienvenido a visitar nuestro sitio web y nuestra fábrica
3, OEM / ODM disponible
4, alta calidad, diseño de fashin, razonable y & precio competitivo, plazo de ejecución rápido
5, servicio post-venta:
1), todos los productos habrán sido estrictamente controlados en casa antes de embalar
2), todos los productos serán embalados bien antes de enviar
3), todos nuestros productos tienen una garantía de 2-3 años si el daño no es causado por humanos
6, entrega más rápida : Alrededor de 1 ~ 5 días para la orden de la muestra, 7 ~ 30 días para la orden a granel
7, pago: Puede pagar el pedido a través de: T / T, Western Union, Paypal
8, envío: Tenemos una fuerte cooperación con DHL, FEDEX, TNT, UPS, EMS, Forwarder por SEA y por AIR, También puede elegir su propio promotor de envíos.

Preguntas más frecuentes

Q: 1. ¿Cómo puedo hacer un pedido?
R: Por favor, indique su requerimiento por correo electrónico. Luego, le enviaremos la oferta lo antes posible, después de la confirmación del pedido, organizaremos la producción lo antes posible.

Q: 2. ¿Qué pasa con el pago y envío?
A: T / T, Paypal, Western Union.
Los clientes pueden elegir por mar, aire o expreso (DHL, FedEx, TNT UPS, etc.)

Q: 3. ¿Cómo puedo obtener una muestra para comprobar su calidad?
A: podríamos proporcionarle la muestra gratuita, y el costo de flete pagado por usted.

Q: 4. ¿Cuánto tiempo puedo esperar para obtener las muestras?
A: depende de la cantidad Normalmente 3-7 días para 5000pcs y 7-15 días para 100,000pcs

Q: 5. ¿Se pueden personalizar sus productos?
R: Casi todos sus productos están personalizados, incluyendo la materia, el tamaño, el grosor y la impresión. Las órdenes del OEM son altamente agradables

Q: 6. ¿Eres una empresa comercial o una fábrica?
Somos uno de los mayores fabricantes de tarjetas RFID / etiquetas NFC / RFID keybod / pulsera RFID, lector de RFID y productos de control de acceso en China desde hace más de 20 años.