Convertidor de Wiegand a TCP / IP,
Convertidor de red a Wiegand bidireccional WG26 / WG34
Convertidor de red a Wiegand RJ45

Descripción del producto

Especificaciones:
El módulo conversor Wiegand Network TCP / IP utiliza el protocolo TCP SERVER / CLIENT o el protocolo UDP SERVER / CLIENT, que se puede acordar con el desarrollador del software.
La dirección IP predeterminada es 192.168.0.7 (se puede cambiar según las necesidades reales)
Puerto de escucha predeterminado: 20108 (se puede cambiar)
Tamaño del convertidor: 83 × 71 × 25 mm
Vivienda: aleación de aluminio
Descripción:
Las interfaces como RS232, RS485 y USB en el convertidor de protocolos están unificadas, pero los protocolos no son uniformes. No existen estándares internacionales, estándares nacionales ni estándares de la industria. Por lo tanto, los productos disponibles comercialmente tienen diferentes datos en la misma interfaz (los datos están en diferentes formas, como hexadecimal, longitud y formato). El lector de tarjetas de red es un lector de tarjetas inductivo. Después de cada lectura de tarjeta, el número de dispositivo, el número de dirección IP y el número de tarjeta del dispositivo se envían a una dirección IP específica de la red. La señal puede ser recibida y procesada por una PC, un servidor de red u otro dispositivo de red. (como grabar eventos de lectura de tarjetas, gestión de asistencia, gestión de patrullas), también puede enviar comandos de control a otros dispositivos (como controladores de acceso) para iniciar la operación de funciones específicas (como abrir la puerta).
Seabreeze Smart Card Co., Ltd proporciona convertidores de red para LAN y WAN. A través de la configuración del sistema, se puede emitir el número de identificación del dispositivo, el número de IP, el número de tarjeta y el tiempo de tarjeta cargado por el lector de tarjetas de red.
El convertidor viene con dos interfaces Wiegand y una interfaz de red RJ45, que puede realizar una conversión de datos bidireccional entre las dos interfaces Wiegand y la red; los formatos Wiegand26 y Wiegand34 son compatibles de forma predeterminada y se pueden personalizar según los requisitos del usuario.
Funciones básicas del módulo TCP / IP de red de conversión Wiegand
1. La interfaz de red utiliza un módulo de red maduro, adaptable 10 / 100M;
2. Admite DHCP o IP fija;
3. Soporta SERVIDOR / CLIENTE TCP; SERVIDOR / CLIENTE UDP;
4. Admite configuraciones como la puerta de enlace DNS;
5. Dirección MAC personalizada;
6. Puede ejecutarse a través de puertas de enlace, conmutadores y enrutadores, y es aplicable a varios entornos de red LAN, redes empresariales, Internet y otros;
7. Carcasa de aleación de aluminio para una fácil instalación y uso;
8. La interfaz RS485 está reservada en la placa de circuito para aplicaciones extendidas.
El convertidor requiere una fuente de alimentación de 9-24V 100mA. (Por favor, determine si el voltaje de suministro del lector coincide cuando usa una fuente de alimentación de 24 V)

Wiring Diagram

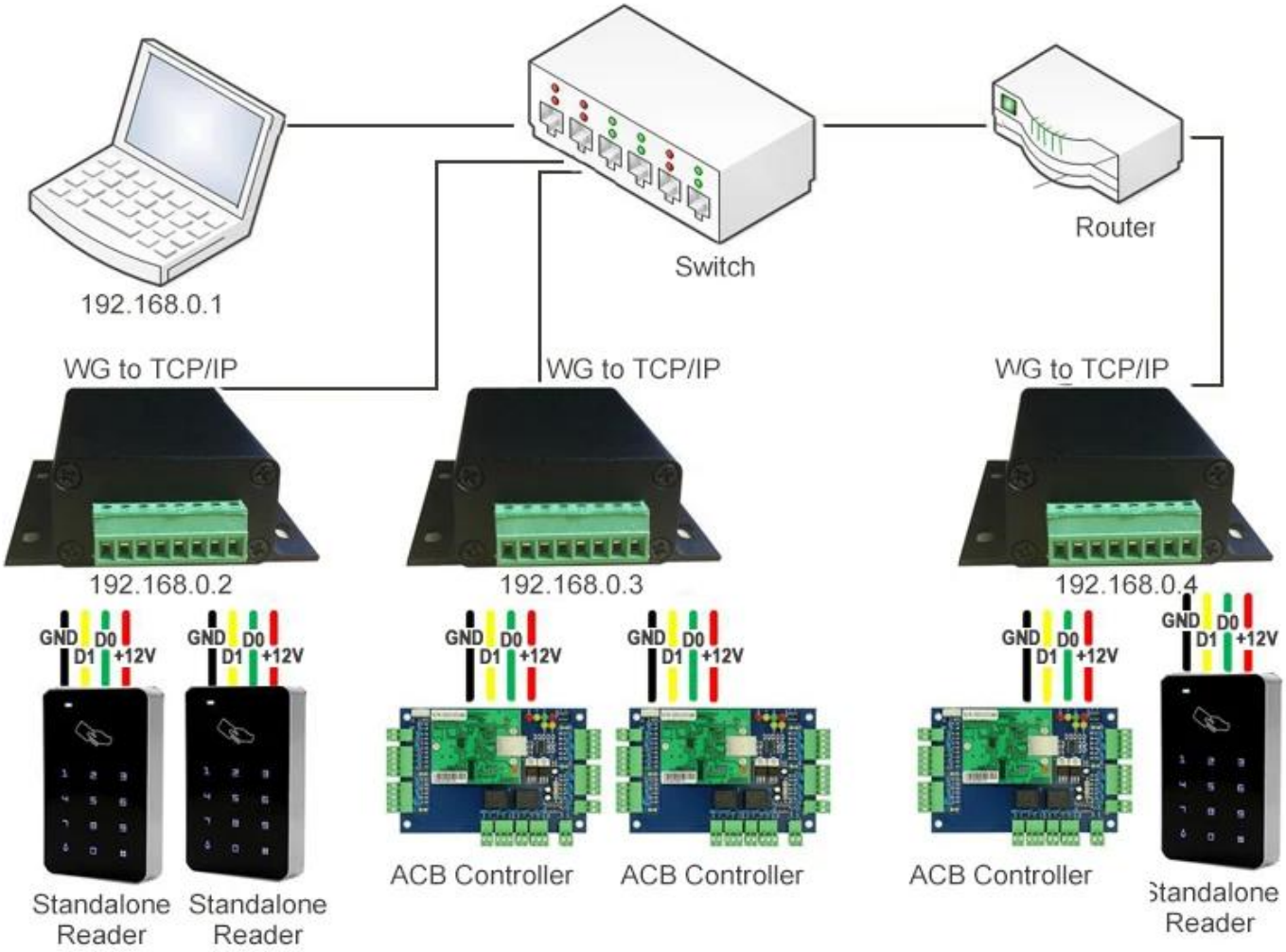

Product Dimensions

Preguntas más frecuentes

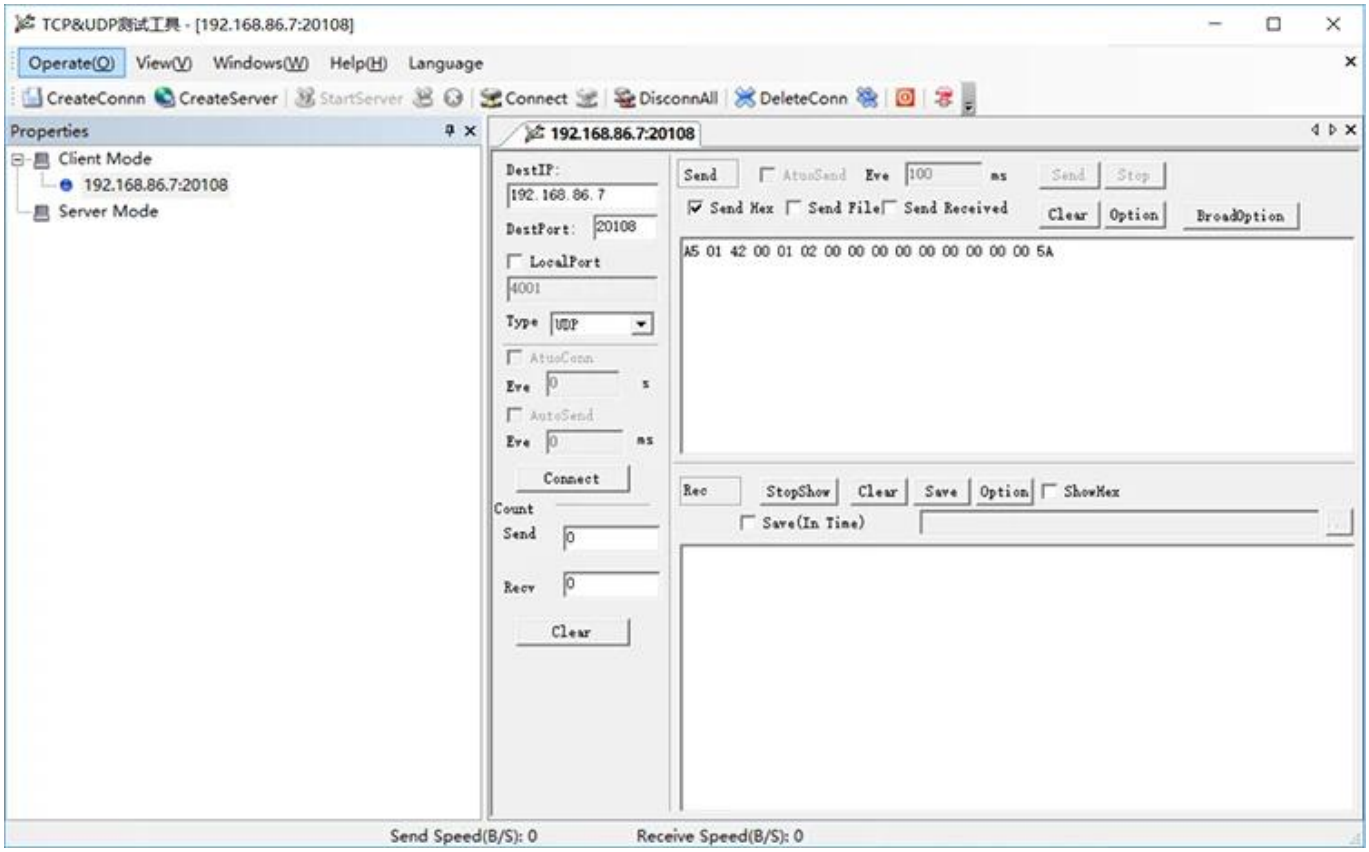
TCP&UDP测试工具 - [192.168.86.7:20108]
Operate(O) View(V) Windows(W) Help(H) Language
CreateConnn CreateServer StartServer Connect DisconnAll DeleteConn
Properties
Client Mode
192.168.86.7:20108
Server Mode
192.168.86.7:20108
DestIP: 192.168.86.7
DestPort: 20108
LocalPort 4001
Type UDP
AtuoConn
Eve 0 s
AutoSend
Eve 0 ms
Connect
Count
Send 0
Recv 0
Clear
Send AtuoSend Eve 100 ms Send Stop
Send Hex Send File Send Received
Clear Option BroadOption
A5 01 42 00 01 02 00 00 00 00 00 00 00 00 00 5A
Rec StopShow Clear Save Option ShowHex
Save(In Time)
Send Speed(B/S): 0
Receive Speed(B/S): 0

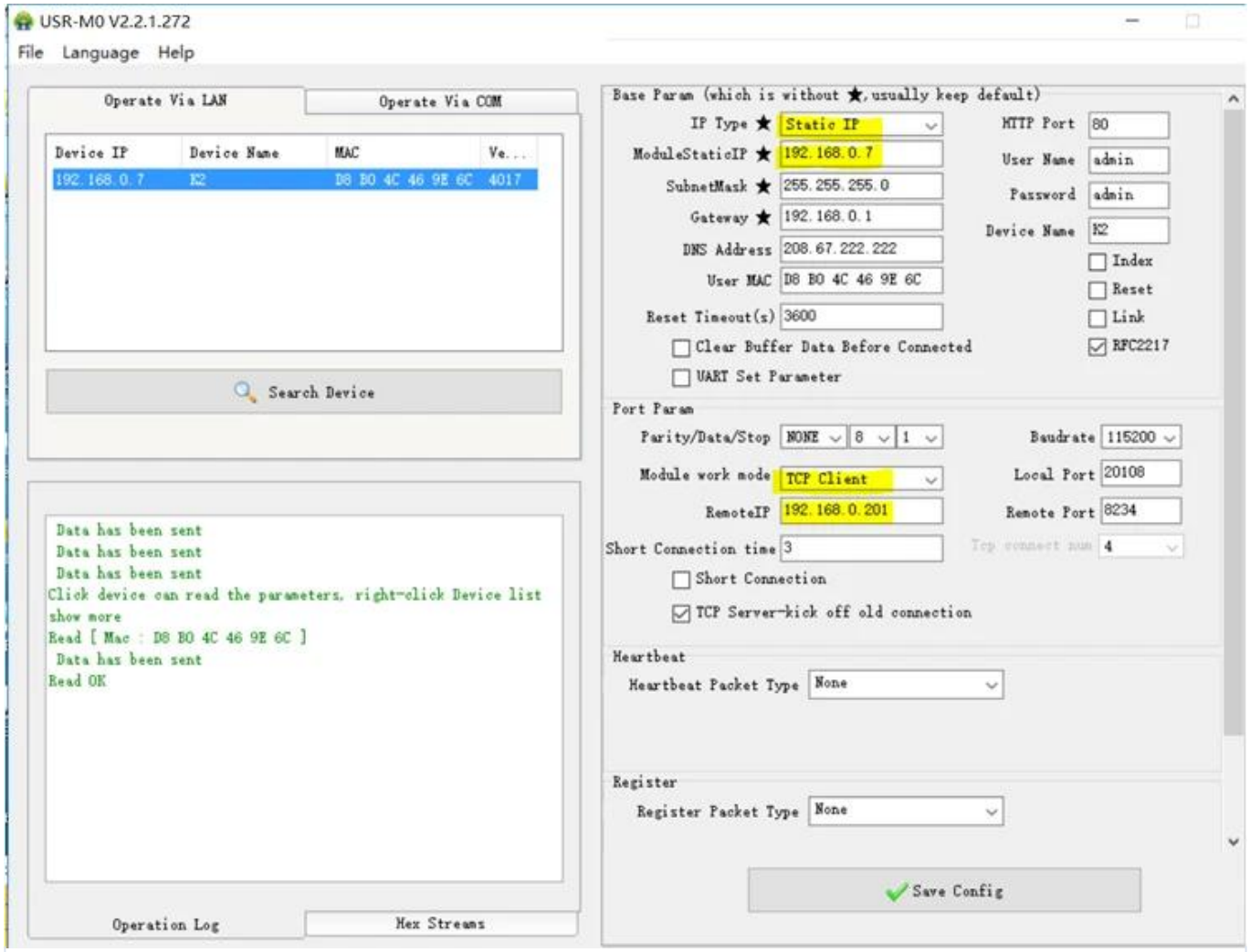
USR-M0 V2.2.1.272
File Language Help
Operate Via LAN
Operate Via COM
Device IP Device Name MAC Ve...
192.168.0.7 K2 D8 B0 4C 46 9E 6C 4017
Search Device
Data has been sent
Data has been sent
Data has been sent
Click device can read the parameters, right-click Device list show more
Read [Mac : D8 B0 4C 46 9E 6C]
Data has been sent
Read OK
Operation Log
Hex Streams
Base Param (which is without ★, usually keep default)
IP Type ★ Static IP
ModuleStaticIP ★ 192.168.0.7
SubnetMask ★ 255.255.255.0
Gateway ★ 192.168.0.1
DNS Address 208.67.222.222
User MAC D8 B0 4C 46 9E 6C
Reset Timeout(s) 3600
Clear Buffer Data Before Connected
UART Set Parameter
HTTP Port 80
User Name admin
Password admin
Device Name K2
Index
Reset
Link
RFC2217
Port Param
Parity/Data/Stop NONE 8 1
Baudrate 115200
Module work mode TCP Client
Local Port 20108
RemoteIP 192.168.0.201
Remote Port 8234
Short Connection time 3
Tcp connect num 4
Short Connection
TCP Server-kick off old connection
Heartbeat
Heartbeat Packet Type None
Register
Register Packet Type None
Save Config

Nuestro servicio

1, cualquier consulta será respondida dentro de 24 horas
2, fabricante y proveedor profesional, bienvenido a visitar nuestro sitio web y nuestra fábrica
3, OEM / ODM Disponible
4, alta calidad, diseño fashin, precio razonable y competitivo, plazo de entrega rápido
5, Servicio postventa :
1), todos los productos habrán sido estrictamente controlados en casa antes de empacar
2), todos los productos estarán bien embalados antes del envío
3), todos nuestros productos tienen garantía de 2-3 años si el daño no es causado por humanos
6, Entrega mas rapida : Alrededor de 1 ~ 5 días para pedidos de muestra, 7 ~ 30 días para pedidos al por mayor
7, pago: puede pagar el pedido a través de: T / T, Western Union, Paypal, garantía comercial de Ali
8, envío: tenemos una fuerte cooperación con DHL, FEDEX, TNT, UPS, EMS, reenviador por mar y por aire, también puede elegir su propio reenviador de envío.

Garantía de calidad
- El servicio de garantía será respetado si el daño no es causado por humanos, ACM Goldbridge proporciona 2 años de garantía para productos relacionados.
- Por el contrario, ACM Goldbridge cobrará más si se repara.
- Más información, navegue por nuestro centro de servicio.

Nuestra compañía

Compañía industrial ACM Shenzhen Goldbridge
Como uno de los principales fabricantes y exportadores de productos RFID y de control de acceso y cerraduras de puertas eléctricas en China, hemos estado en este campo durante 20 años. Tenemos una rica experiencia en producción y exportación de productos de cerraduras de control de acceso RFID. Nuestros productos de fuerza son: Tarjeta RFID, llavero RFID, pulsera RFID, etiqueta RFID y varios lectores RFID, lector UHF de largo alcance, cerraduras de puertas eléctricas, . También somos el proveedor de soluciones de control de acceso.

Contáctenos

Envíenos su consulta y ordene ahora para tener su MUESTRA GRATIS en 3 días.
Somos profesionales y nos aseguramos de poder ofrecer la mejor solución de proveedor de productos de control de acceso de tarjetas rfid de seguridad integral con 20 años de experiencia,
Por lo tanto, contáctenos y envíe los detalles de su consulta a continuación ahora.
¡Esperamos formar relaciones comerciales exitosas con nuevos clientes en todo el mundo en el futuro!

SHENZHEN GOLDBRIDGE INDUSTRIAL CO., LTD

Habla a:

Edificio 405, área industrial de Shangbu,

distrito de Futian, Shenzhen China, 518031

Tel: + 0086-755-83767678 Fax: +

0086-755-88391348

Persona de contacto: Lily Jiang

Mob / whatsapp / wechat: +

0086-13554918707

Skype: lily-jiang1206

Correo electrónico: ventas (arroba)

goldbridge sz.com

Sitio web: http: // www. goldbridge sz.com

envía tu mensaje a este proveedor