Descripción del producto

WG26 tcp / ip interface rfid tcp / ip 2 sistema de control de acceso de puerta

El Panel de control de acceso proporciona la solución para poderosas combinaciones de control de acceso y monitoreo de alarmas dentro de redes fuera de línea. El software de acceso fácil de usar programa el sistema en pocos minutos, desde una PC no dedicada.

Depsacrraimpectiroonddeelpparroadmuecttroos

Control 2 puertas, entre Descripción y salga por el botón de salida

Comunicación 1 puerta/2 puertas/4 puertas

Tipo de Cabeza

Puerta/2 puertas/4 puertas

Tipo de Weicton and 2 Soporte Lenguaje Indeés software

Cantidad máxima Lidemis to fado warecompatible

Distanciamiento (dimensión máxima de la desesperación) a 8 mo lador

T CDPi/s-Pa:ndceipaemnadxeidmealeanrteraedceocnotbreorltaudroarneest a

Teclado (tarjeta + contraseñadelacena)

Lerearsdeantaó, contrasen

A
b
r
a
M
L
e
a
t
p
o
u
d
e
o
r
d
t
e
a
p
a
u
d
e
r
s
t
t
a
a
a
n
b
c
i
i
e
a
r
t
e
a
m
o
t
a

A
l
a
r
m
a
a
b
i
e
r
t
a
s
d
i
e
m
a
s
i
a
d
o
t
i
e
m
p
o
M
u
l
t
i
t
a
r
j
s
e
l
t
a
a
b
i
e
r
t
a

Tiempo abierto o cerrado Emergencia abierta o cerrada

Contraseña del teclado Forzar alarma abierta

Imágenes detalladas

El software de esta placa de control de acceso proporciona numerosas funciones de control de acceso y monitoreo de alarma: fecha de caducidad para clubes, activación automática, zonas horarias, supervisión, anti-passback, informes de actividad ... Cada entrada de alarma es programable: modo de operación (NO o NC), zonas horarias, reflejo local (activación de salidas según el estado de entrada). Las alarmas específicas se activan de acuerdo con el número de intentos fallidos, el límite de tiempo para el cierre de la puerta (alarma de la puerta), el código de coacción ... Siempre que sea necesario, los datos almacenados en los controladores se transfieren a la computadora y se imprimen los informes de actividad. Cada controlador funciona de forma independiente y mantiene su propia base de datos.
La imagen a continuación es el archivo de diseño para el panel de control de acceso de dos puertas.

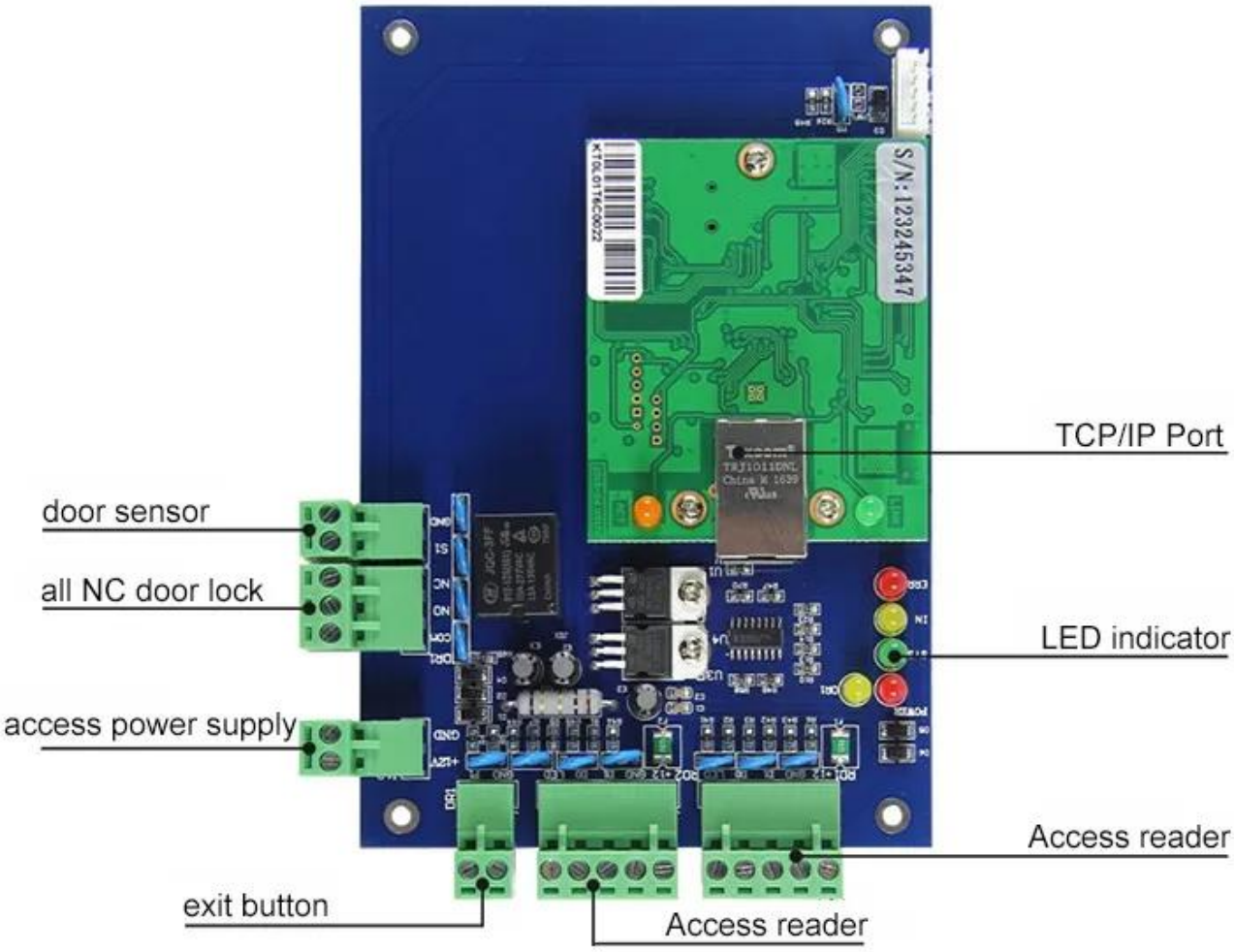
TCP/IP Port
door sensor
all NC door lock
LED indicator
access power supply
Access reader
exit button
Access reader

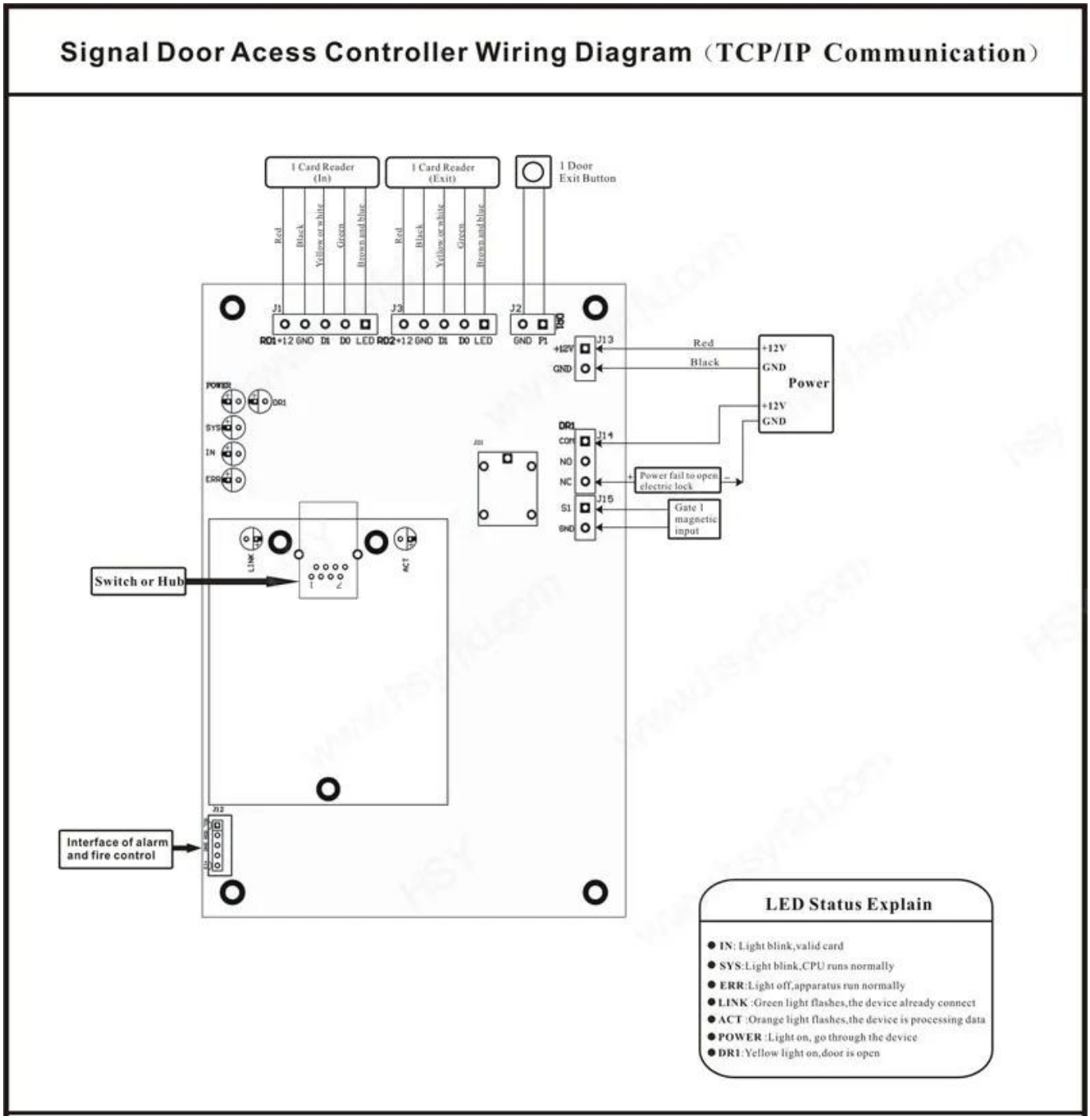
Signal Door Acess Controller Wiring Diagram（TCP/IP Communication）
1 Card Reader (In)
1 Card Reader (Exit)
1 Door Exit Button
Red
Black
Yellow or white
Green
Brown and blue
J1
J3
J2
RD1 +12 GND DI DO LED
RD2 +12 GND DI DO LED
GND P1
J13
+12V
GND
Red
Black
Power
+12V
GND
POWER
DR1
SYS
IN
ERR
J14
COM
NO
NC
Power fail to open electric lock
J15
S1
GND
Gate 1 magnetic input
LINK
ACT
Switch or Hub
J12
Interface of alarm and fire control
LED Status Explain
IN: Light blink,valid card
SYS:Light blink,CPU runs normally
ERR:Light off,apparatus run normally
LINK :Green light flashes,the device already connect
ACT :Orange light flashes,the device is processing data
POWER :Light on, go through the device
DR1:Yellow light on,door is open

Solicitud

Scope of Application

Company

Hospital

Hotels

Logistics

Port

Financial

Government

Factory

Aviation

School

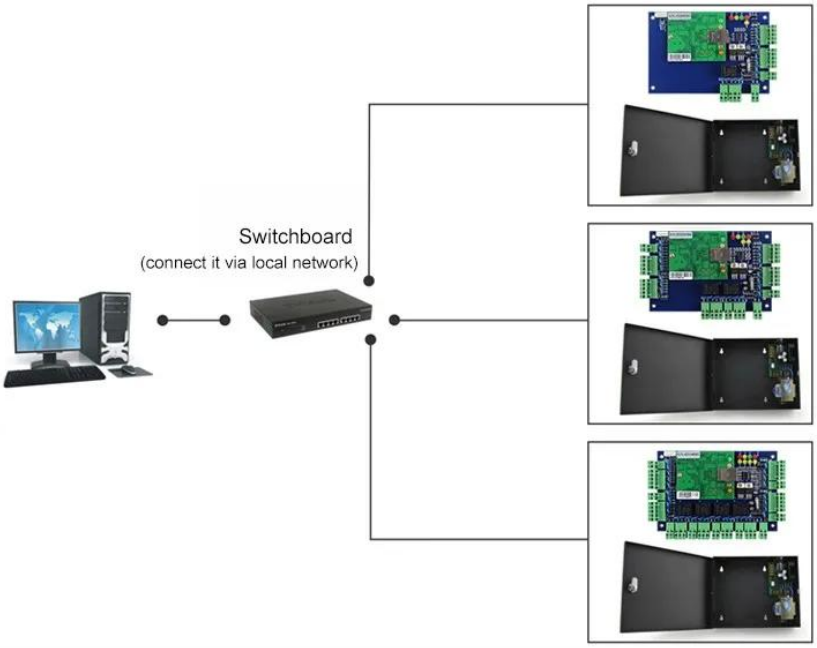

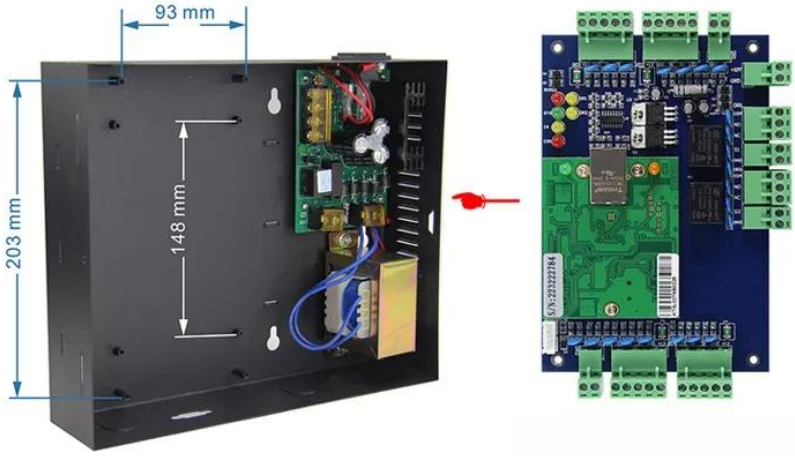

Kindly remind:

All network control board must configure with access power supply.
1 board for 1 power supply

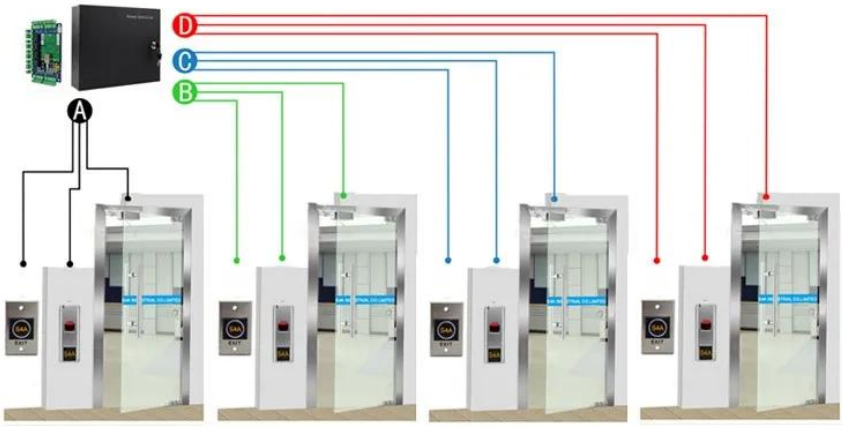

ACM-WEG04

Four doors 1 way: Control 4doors (Enter by Swipe cards and Exit by Push button)

Embalaje y Entrega

Cada pedido verificaremos la calidad en primer lugar para asegurarnos de que nuestro cliente obtenga el mejor producto.
Nuestro personal lo empacará cuidadosamente para evitar daños en el transporte.
Enviaremos todos los productos lo antes posible.

Forma de envío (solo para referencia de nuevos clientes)

Somos uno de los principales exportadores de productos RFID en China desde hace 2000 años. Con una rica experiencia en comercio internacional, conocemos muy bien el envío internacional, sabemos qué línea expresa o aérea / marítima es barata y segura para su país. Podemos suministrar varios certificados para que limpie su costumbre, como CO, FTA, Formulario F, Formulario E ... Ect. Proporcionaremos nuestra sugerencia profesional para su envío. EXW, FOB, FCT, CIF, CFR ... los términos comerciales están bien para nosotros. Podemos ser su socio confiable para productos y envíos.

Somos un proveedor profesional de productos de control de acceso de seguridad integral con 20 años de experiencia, ¡nos aseguramos de ofrecer la mejor solución de solución de sistema de control de

acceso! Por lo tanto, envíe los detalles de su consulta a continuación, contáctenos ahora.
Esperamos formar relaciones comerciales exitosas con nuevos clientes en todo el mundo en el futuro.

Productos relacionados

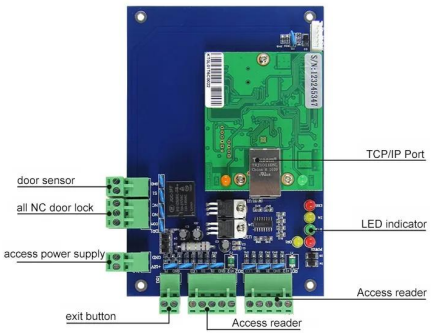

ACM-WEG01

Puede controlar 1 puerta.

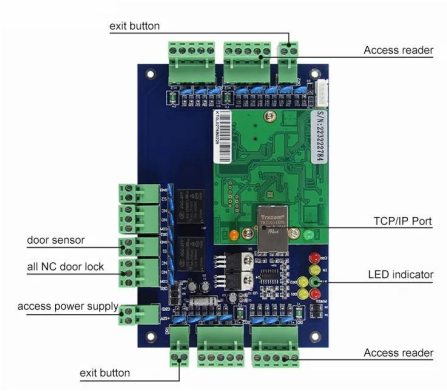

ACM-WEG02

Puede controlar 2 puertas.

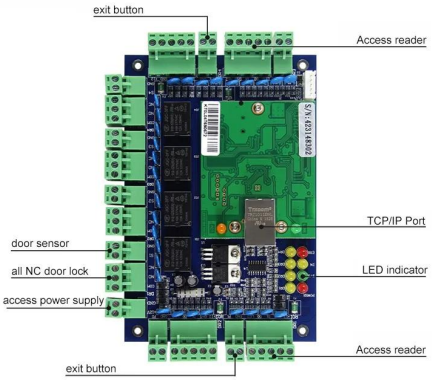

ACM-WEG04

Puede controlar 4 puertas.

You May Like

ACM-K2A / B

No toque el botón de salida Realese de puerta con led

ACM-Y180

Cerradura magnética montada en superficie (180 kg)

ACM-Y806-5A

Fuente de alimentación 5A para control de acceso

ACM225

Teclado táctil Control de acceso RFID 12khz

ACM-210

Control de acceso de metal resistente al agua RFID Wiegand

ACM26X

Tamaño del lector RFID de tarjeta EM 125Khz: 115 mm × 75.5 mm × 16.8 mm

Nuestro servicio

1, cualquier consulta será respondida dentro de las 24 horas
2, fabricante y proveedor profesional, bienvenido a visitar nuestro sitio web y nuestra fábrica
3, OEM / ODM disponible
4, alta calidad, diseño de fashin, precio razonable y competitivo, tiempo de entrega rápido
5, servicio postventa:
1), todos los productos habrán sido estrictamente controlados por la calidad en la casa antes del embalaje
2), todos los productos estarán bien embalados antes del envío
3), todos nuestros productos tienen una garantía de 2-3 años si el daño no es causado por humanos
6, entrega más rápida : Alrededor de 1 ~ 5 días para pedidos de muestra, 7 ~ 30 días para pedidos a granel
7, pago: Puede pagar el pedido a través de: T / T, Western Union, Paypal,
8, envío: Tenemos una fuerte cooperación con DHL, FEDEX, TNT, UPS, EMS, Reenviador por MAR y POR AIRE, también puede elegir su propio reenviador de envío.

Preguntas más frecuentes

P: 1. ¿Cómo puedo hacer un pedido?
R: Enumere sus requisitos por correo. Luego, le enviaremos la oferta lo antes posible, después de la confirmación del pedido, organizaremos la producción lo antes posible.

Q: 2. ¿Qué pasa con el pago y el envío?
A: Garantía de Comercio y T / T, Paypal, Western Union.
Los clientes pueden elegir por mar, aire o expreso (DHL, FedEx, TNT UPS, etc.)

P: 3. ¿Cómo puedo obtener una muestra para verificar su calidad?
R: Podríamos proporcionarle una muestra gratis y el costo de flete pagado por usted.

Q: 4. ¿Cuánto tiempo puedo esperar para obtener las muestras?
A: depende de la cantidad. Normalmente 3-7 días para 5000pcs y 7-15 días para 100,000pcs

Q: 5. ¿Se pueden personalizar sus productos?
R: Casi todos sus productos están personalizados, incluida la materia, el tamaño, el grosor y la impresión. Los pedidos de OEM son muy bienvenidos.

P: 6. ¿Es usted una empresa comercial o una fábrica?
Somos uno de los mayores fabricantes de tarjetas RFID / etiquetas NFC / RFID keybod / pulsera RFID, lector RFID y productos de control de acceso en China durante más de 20 años.