Salida de alarma y controlador de expansión de control de incendios integrado

Access Control Panel proporciona la solución para poderosas combinaciones de control de acceso y monitoreo de alarmas dentro de redes fuera de línea.

El software Access fácil de usar programa el sistema en unos pocos minutos, desde una PC no dedicada.

Salida de alarma contra incendios y expansión del tablero conjunto.

Visión general

ACM-EC05 Salida de alarma contra incendios y la expansión de la placa de unión, es uno de los módulos adicionales del controlador de acceso, con la configuración del software, que se utiliza principalmente para proporcionar una salida de señal de alarma y de incendio de la unión. El módulo tiene una interfaz práctica y simple, las características de rendimiento de diseño de estabilidad. Con sus instrucciones de alimentación y relé, puede dirigir fallas de comunicación, es un buen rendimiento de costos de la extensión conjunta.

Las características del módulo

Salida de cuatro alarmas, libre para el controlador host para la definición de una puerta y la puerta para una serie de características.

Puede conectar la señal de salida de fuego, el controlador de fuego recibió la señal para abrir automáticamente sus puertas a todos y tener registros de alarma de incendio disponibles para su consulta.

Soporte para la 'intrusión ilegal' y 'la puerta no se cierra durante mucho tiempo' y 'coacción para entrar' y 'vinculación para abrir la puerta' y 'tarjeta inválida' y salida de vinculación de alarma de 'incendio', y así sucesivamente .

Se puede configurar para cada salida del tiempo de retardo 0-6000 segundos.

Modelo ACM	ACM-EC05
nombre del producto	Salida de alarma mejorada y panel de expansión de control de incendios integrado
Aplicable a controladores de acceso	ACM-WG01 / ACM-WG02 / ACM-WG04, ACM-T01 / ACM-T02 / ACM-T04 / ACM-RS01 / ACM-RS02 / ACM-RS04
Puede controlar:	alarma de interrupción no válida, alarma de desbloqueo prolongada, alarma de interrupción de intimidación, salida de enlace de desbloqueo, alarma de deslizamiento de tarjeta no válida, alarma de control de incendios integrada
Debe prestar atención a:	Esta salida de alarma mejorada y el panel de expansión de control de incendios integrado solo pueden ser compatibles con el controlador de la serie WG2000, y el software debe ser V6.6 o una versión superior.
Salida y entrada:	Entrada de 4 vías y salida de alarma de 4 vías. Puede especificar qué función a qué puerta del área controlada. Puede conectar la salida de control de incendios, cuando se reciba la señal de incendio, las puertas en el área controlada se abrirán automáticamente y se grabará la alarma de incendio.
Otro:	Permitir cambiar la contraseña anti-intimidación
	Puede establecer un tiempo de alarma de desbloqueo prolongado: 0-6000 segundos
	Puede configurar el tiempo de retardo de cada salida de 0 a 6000 segundos
Accesorios	Manual de usuario, tarjeta de garantía, piezas necesarias para conectar el panel

Imágenes detalladas

In the Box

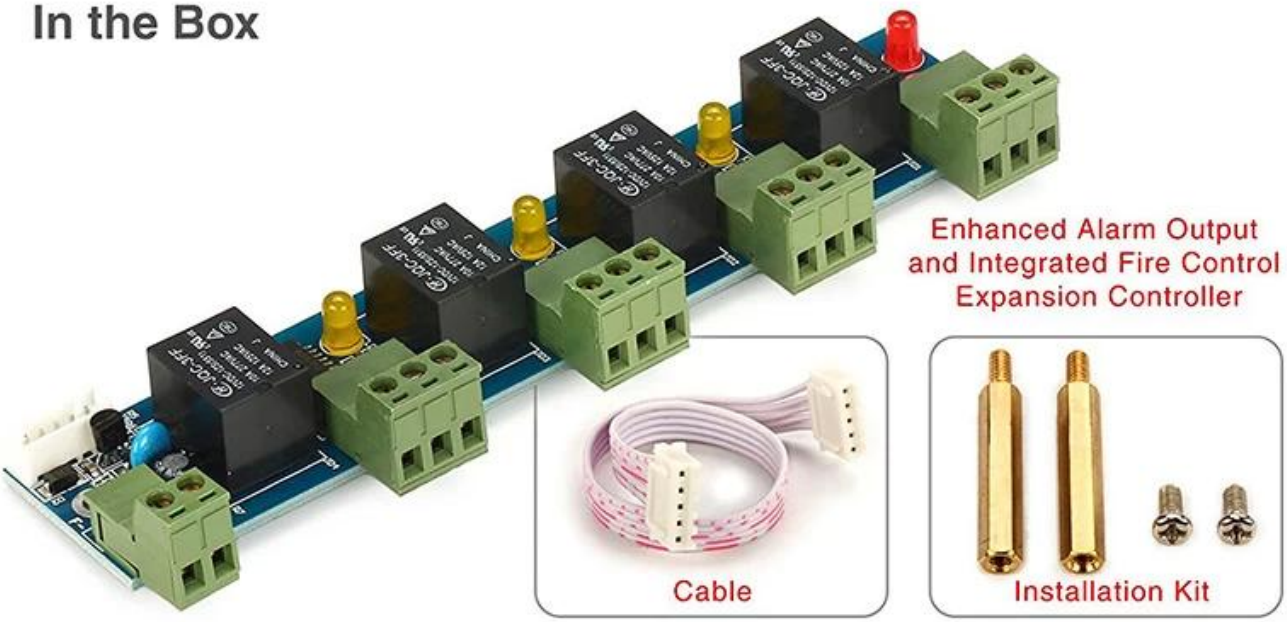
Enhanced Alarm Output
and Integrated Fire Control
Expansion Controller
Cable
Installation Kit

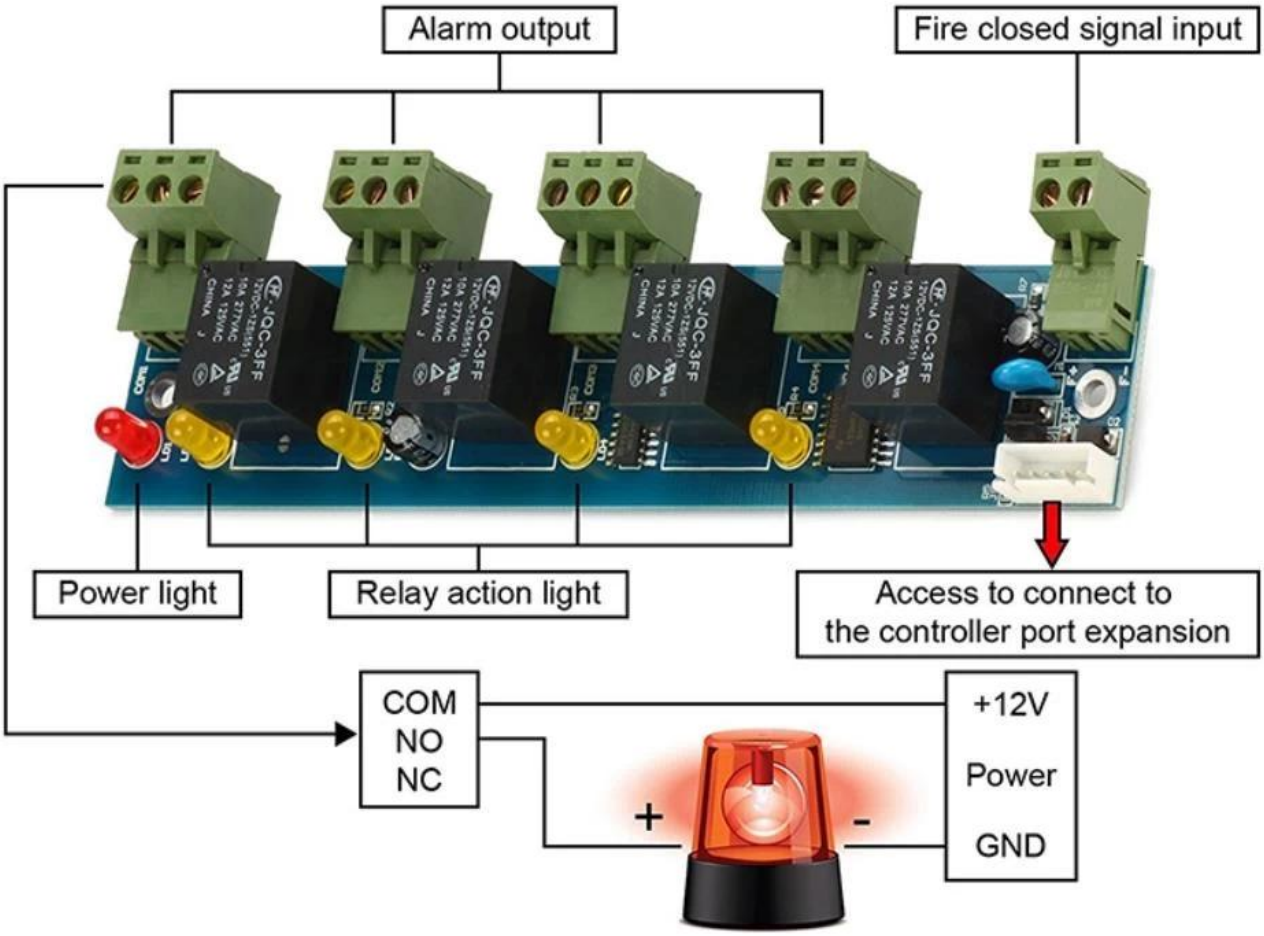
Alarm output
Fire closed signal input
Power light
Relay action light
Access to connect to
the controller port expansion
COM
NO
NC
+12V
Power
GND
+
-

Solicitud

Embalaje y entrega

En cada pedido, verificaremos la calidad en primer lugar para asegurarnos de que nuestro cliente obtenga el mejor producto.
Nuestro personal lo embalará con cuidado para evitar daños durante el transporte.
Enviaremos todos los productos lo antes posible.

Forma de envío (solo para referencia de nuevos clientes)

Somos uno de los principales exportadores de productos RFID en China desde hace 2000 años. Con una rica experiencia en comercio internacional, conocemos muy bien el envío internacional, sabemos qué línea expresa o aérea / marítima es barata y segura para su país. Podemos proporcionar varios certificados para que usted limpie su costumbre, como CO, FTA, Formulario F, Formulario E ... Ect. Proporcionaremos nuestra sugerencia profesional para su envío. EXW, FOB, FCT, CIF, CFR ... los términos comerciales están bien para nosotros. Podemos ser su socio confiable para productos y envíos.

Somos un proveedor profesional de productos de control de acceso de seguridad integral con 20 años de experiencia, ¡nos aseguramos de ofrecer la mejor solución de sistema de control de acceso! Por lo tanto, envíe los detalles de su consulta a continuación, haga clic en "enviar" ¡ahora!
Esperamos formar relaciones comerciales exitosas con nuevos clientes en todo el mundo en el futuro.

You May Like

ACM-K2A / B

Botón de salida real de puerta sin contacto con led

ACM-Y180

Cerradura magnética montada en superficie (180 kg)

ACM-Y806-5A

Fuente de alimentación 5A para control de acceso

ACM225

Control de acceso RFID con teclado táctil 12khz

ACM-210

Control de acceso Wiegand RFID impermeable de metal

ACM26X

Tamaño del lector RFID de tarjeta EM de 125 kHz: 115 mm × 75,5 mm × 16,8 mm

Nuestro servicio

1, cualquier consulta será respondida dentro de las 24 horas
2, fabricante y proveedor profesional, bienvenido a visitar nuestro sitio web y nuestra fábrica
3, OEM / ODM disponible
4, alta calidad, diseño fashin, precio razonable y competitivo, plazo de entrega rápido
5, servicio postventa:
1), todos los productos habrán sido estrictamente controlados en casa antes de empacar
2), todos los productos estarán bien embalados antes del envío
3), todos nuestros productos tienen garantía de 2-3 años si el daño no es causado por humanos
6, entrega más rápida : Alrededor de 1 ~ 5 días para pedidos de muestra, 7 ~ 30 días para pedidos al por mayor

7, pago: Puede pagar el pedido a través de: T / T, Western Union, Paypal,
8, envío: Tenemos una fuerte cooperación con DHL, FEDEX, TNT, UPS, EMS, transportista por mar y por aire, también puede elegir su propio transportista de envío.

Preguntas más frecuentes

P: 1. ¿Cómo puedo realizar un pedido?
R: Indíquenos sus requisitos por correo. Luego le enviaremos la oferta lo antes posible, después de la confirmación del pedido, organizaremos la producción lo antes posible.

P: 2. ¿Qué pasa con el pago y el envío?
A: Garantía comercial y T / T, Paypal, Western Union.
Los clientes pueden elegir por mar, aire o expreso (DHL, FedEx, TNT UPS, etc.)

P: 3. ¿Cómo puedo obtener una muestra para comprobar su calidad?
R: Podríamos proporcionarle una muestra gratis y el costo del flete pagado por usted.

P: 4. ¿Cuánto tiempo puedo esperar para obtener las muestras?
A: depende de la cantidad. Normalmente 3-7 días para 5000 piezas y 7-15 días para 100.000 piezas

P: 5. ¿Se pueden personalizar sus productos?
R: Casi todos sus productos están personalizados, incluidos el material, el tamaño, el grosor y la impresión. Los pedidos de OEM son muy bienvenidos.

P: 6. ¿Es usted una empresa comercial o una fábrica?
Somos uno de los mayores fabricantes de tarjetas RFID / etiquetas NFC / teclado RFID / pulsera RFID, lector de RFID y productos de control de acceso en China desde hace más de 20 años.