Descripción del producto

Control de acceso de pantalla táctil estrecha con teclado de proximidad

> Caja de metal, anti-vandal
> Teclado táctil con retroiluminación digital
> Controlador y lector de acceso independiente multifunción,
> Interfaz WG: WG26 Entrada / Salida
> Capacidad: 2000 Tarjetas / Códigos
> Tres accesos: Tarjeta, Pin, Tarjeta + Pin

Tarjeta de 125 kHz
IP68 impermeable

Capacidades del usuario

Humo

Cada ambiente

Salida de salida

Dentro de 12 Vértices % etrabajo EBmA Atricidad estática Sala idad de alarma

Salus da Tiempo de protección de corto circuito

Distancia de la tarjeta Tampa Catura ambiente

Sale gradeos des bloque ordere lé D3 m6 h32 mm

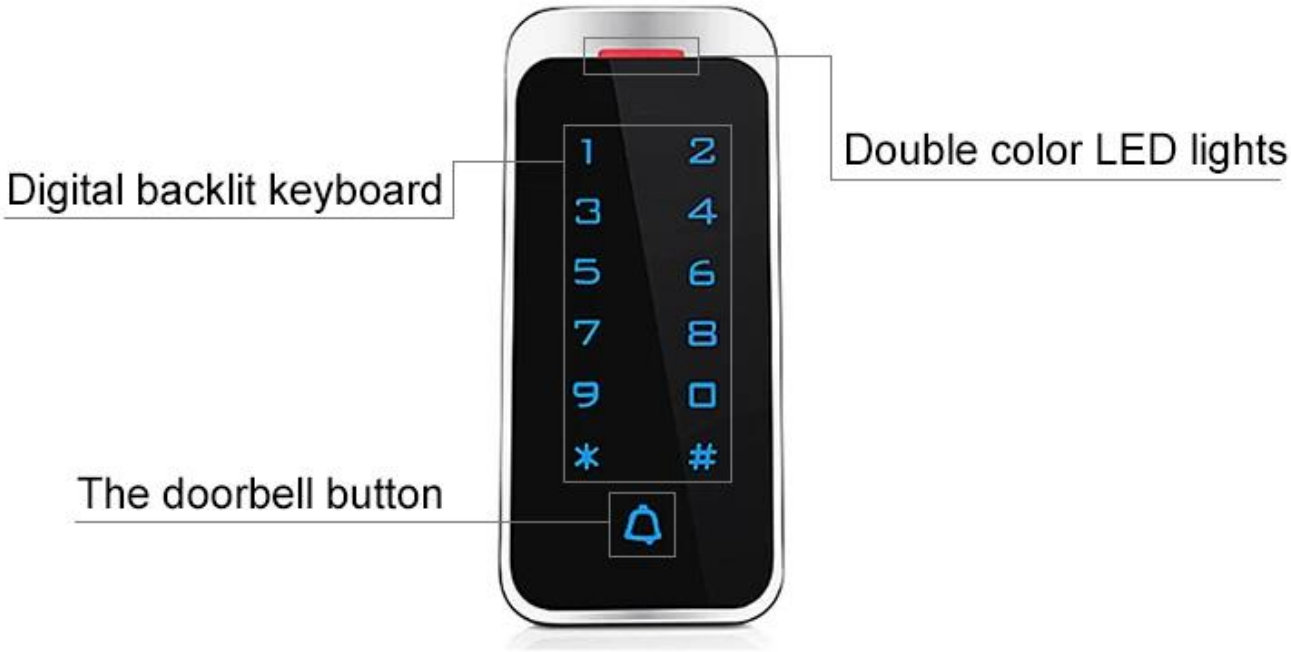
Double color LED lights
Digital backlit keyboard
The doorbell button
1
2
3
4
5
6
7
8
9
0
*
#

Metal case, anti-vandal

Touch-screen access control

Wiegand 26 bit

Common power supply diagram

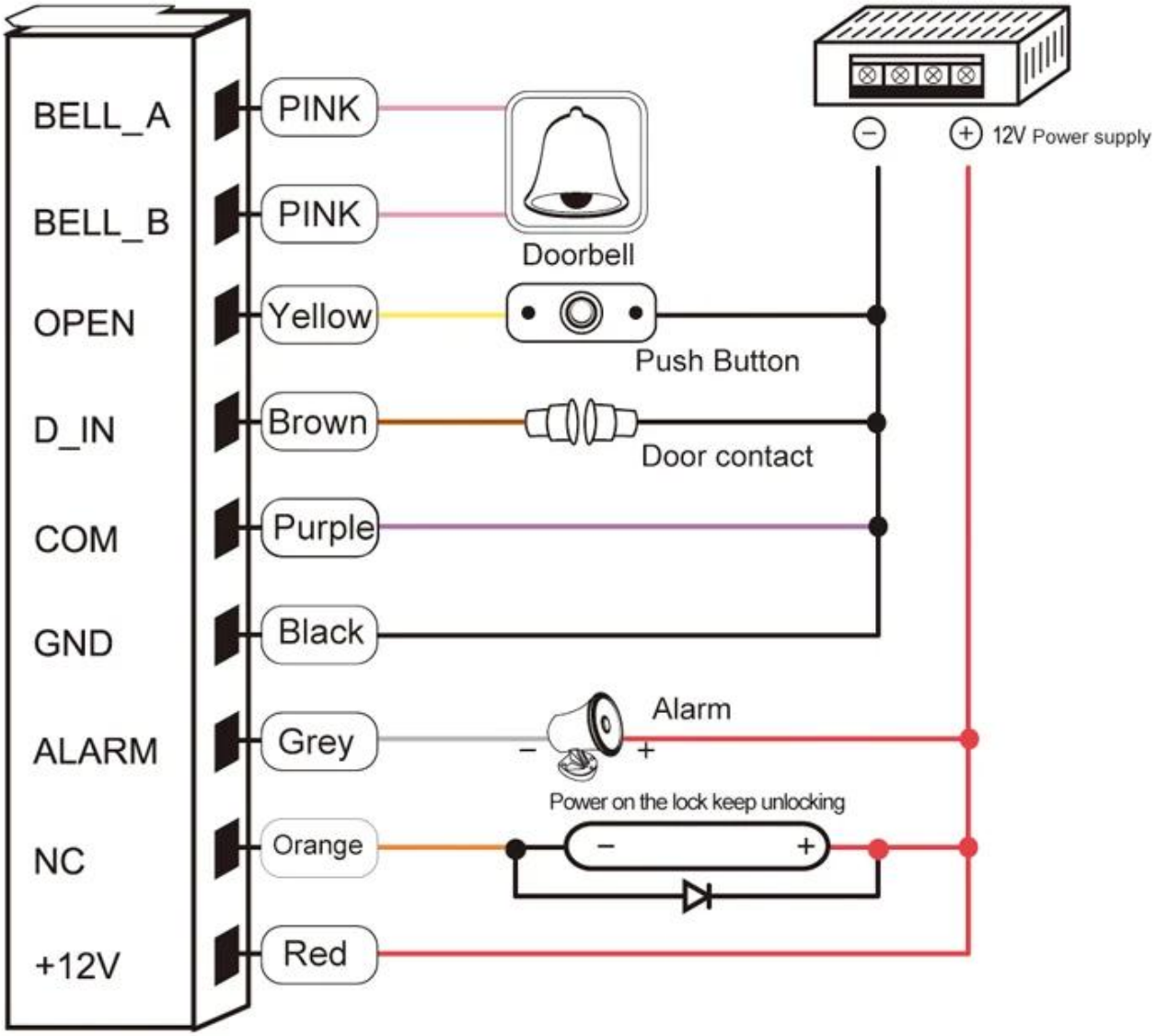

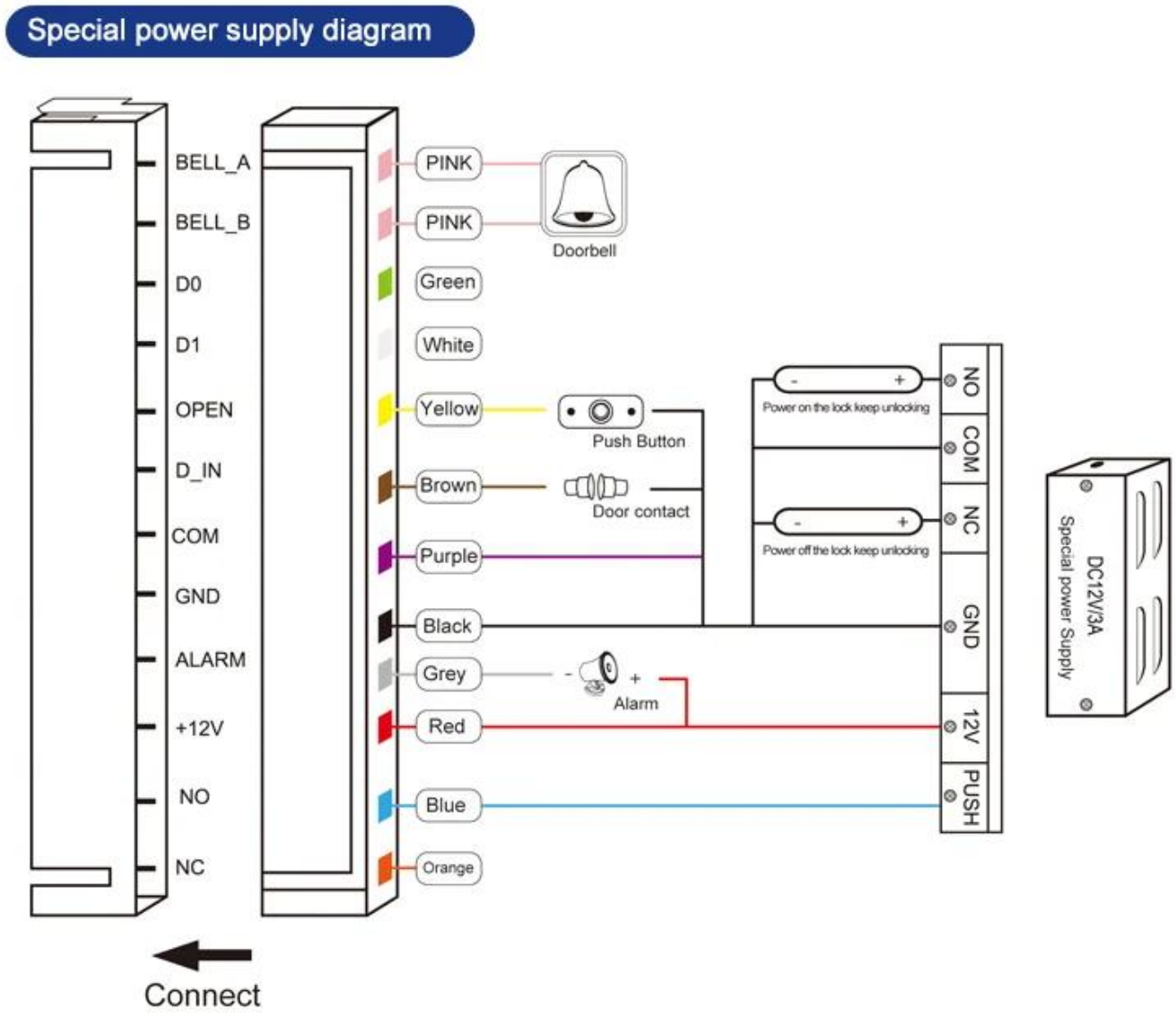

Somos Fabricante de control de acceso profesional, tenemos un sistema completo para el producto de control de acceso a continuación:

ACM223

Teclado táctil RFID y control de acceso al teclado, 125 kHz EM 1000/4000 Capacidad del usuario

ACM209-NW

Teclado Metal RFID ACCESOR DE PUERTAS DE METAL (NO IMPISTAL), 125 KHZ EM

ACM208

Control y lector impermeable RFID

ACM210

Control de acceso de una sola puerta de metal RFID (no impermeable)

ACM225

Tocaypad RFID Control de acceso, 125kHz EM, puede connorar a Wiegand Reader

ACM211B

Toque Teclado Caja de metal Control de acceso a RFID impermeable, puede connecir el lector de Wiegand

Nuestro servicio

1, cualquier consulta será respondida dentro de las 24 horas.
2, fabricante y proveedor profesional, bienvenido a visitar nuestro sitio web y nuestra fábrica.
3, OEM / ODM disponible
4, alta calidad, diseño de fashin, precio razonable y competitivo, tiempo de entrega rápido
5, Servicio de postventa:
1), todos los productos habrán sido estrictamente revisados en casa antes de embalar
2), todos los productos estarán bien embalados antes del envío.
3), todos nuestros productos tienen garantía de 2 a 3 años si el daño no es causado por los humanos.
6, entrega más rápida : Alrededor de 1 ~ 5 días para orden de muestra, 7 ~ 30 días para orden a granel
7, pago: Puede pagar por el pedido a través de: T / T, Western Union, PayPal, Ali Trade Assurance
8, envío: Tenemos una fuerte cooperación con DHL, FedEx, TNT, UPS, EMS, FORMENTARIO POR MAR y por aire, también puede elegir su propio reenviador de envío.

Preguntas más frecuentes

P: 1. ¿Cómo puedo hacer un pedido?
R: Enumere su requisito para nosotros por correo. Luego le enviaremos la oferta a la vez más temprano, después de la confirmación de la orden, organizaremos la producción lo antes posible.

P: 2. ¿Qué pasa con el pago y el envío?
R: Aseguramiento comercial y T / T, PayPal, Western Union.
Los clientes pueden elegir por mar, aire o expreso (DHL, FedEx, TNT UPS, etc.)

P: 3. ¿Cómo puedo obtener una muestra para verificar su calidad?
R: Podríamos proporcionarle una muestra gratis, y el costo de carga pagado por usted.

P: 4. ¿Cuánto tiempo puedo esperar obtener las muestras?
A: Depende de la cantidad. Normalmente de 3 a 7 días para 5000 PCS y 7-15 días para 100.000pcs

P: 5. ¿Se pueden personalizar sus productos?
R: Casi todos sus productos se personalizan, incluyendo la materia, el tamaño, el grosor y la impresión. Los pedidos de OEM son muy bienvenidos.

P: 6. ¿Eres una empresa comercial o fábrica?
Somos el del mayor fabricante de tarjetas RFID / NFC Tags / RFID Keybod / RFID pulsera, lector RFID y productos de control de acceso en China más de 20 años.