Seguridad Deadbolt Fail Fail Secure Strike Bolt Lock Electric

ACM-Y138 es una cerradura europea de ataque eléctrico con modo ajustable para fallos bloqueados y fallanos desbloqueados. Funciona con fuerza magnética generada por campo electromagnético para bloqueo / desbloqueo

Descripción del producto

ACparruaecbtaedrelsatllcoas

E

sAtcreurcotiunroaxdiedaalbalqeu

e

M

a

n

t

e

n

e5rklga

f

u

e

r

z

a

DC12V (necessitated DC24V) Actual

Voltage

4A

Fallo seguro (Y-138NO), Falla segura (Y-138NC)

Características

Puerta de madera, puerta de pimental, puerta de PVC.

Temperatura de la superficie	Dentro de +20
Temperatura acumulada	-1~+55°C (14-131F)

~H9u%m(endoacdodnedoepnesraacci,i,oonn)

Carc A s e d e p l a t a f e c i a l

M O F E X T E R h O R

P
ϴ
ĸ
g

Producto Advanatge

ACM-Y138 Es un bloqueo de ataque eléctrico europeo con modo ajustable para fallos bloqueados y fallanos desbloqueados. Funciona con fuerza magnética generada por campo electromagnético para bloqueo / desbloqueo. Particularmente con protección de cortocircuito. Este modelo tiene 2 modos de trabajo: Power-to-Open- Power-To-Lock.it está hecho de aluminio de alta calidad para alta dureza, resistencia a la corrosión y anti-deformación. Es adecuado para todo tipo de puerta de madera, puerta de metal, puerta de PVC, etc.

Imágenes detalladas, OEM / ODM disponibles

ACM-Y138 NO / NC es la huelga eléctrica con placa frontal larga. Tiene dos modos: una huelga eléctrica segura de fallas necesita poder para mantenerla bloqueada. Una huelga eléctrica segura de fallas permanece bloqueada incluso sin energía. Las huelgas eléctricas vienen en muchas variedades.

01 **Strong and Durable**

Stainless steel panels,stable and durable.

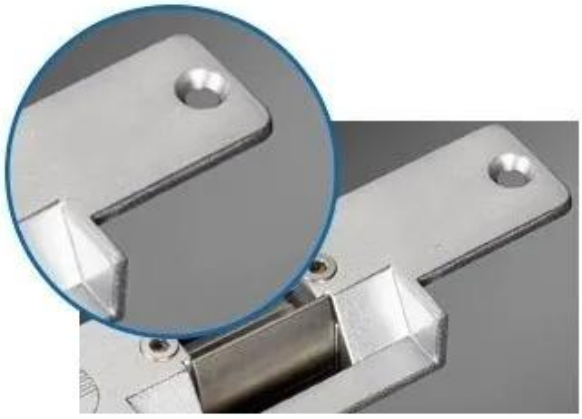

02 **Metal Shell**

Designed for Metal Frame drill a hole,then install it directly.

03 **Special Design**

Adjust Lock-tongue to NO style

Más características y funciones para esta franja electrónica de acero inoxidable (NC / NO)

04 Low Power Design

05 Rugged combination,Security Guarantee

Garantía de calidad

- El servicio de garantía se honrará si el daño no es causado por el humano, ACM Goldbridge proporciona 2 años de garantía para productos relativos.
- Por el contrario, ACM Goldbridge se desarrollará más si la reparación.
- Más información, por favor navegue por nuestro centro de servicio.

Diagrama de instalación

01

Embedded Installation Design

Safe design to prevent external malicious lock slot is forcedopen.

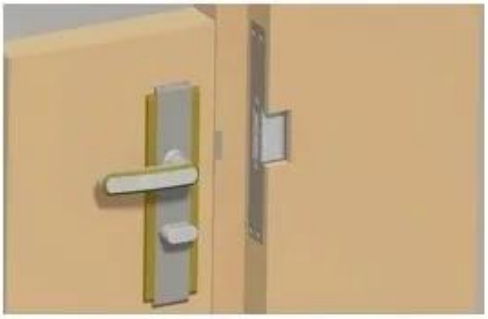

02

Holding Stength

pass 500kg super linear static

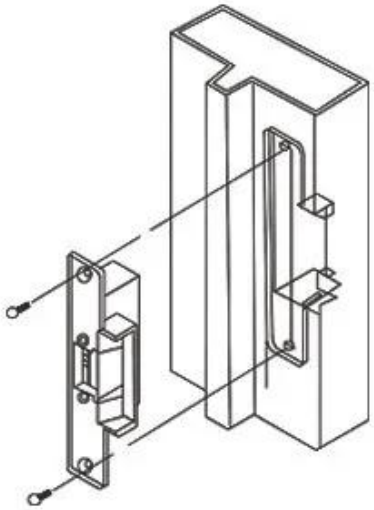

03

Suitable For

Narrow Wooden Door,Narrow Metal Door

Embalaje y entrega

Forma de envio

Tenemos una fuerte cooperación con DHL, FedEx, TNT, UPS, EMS, FORMENTE por mar y por aire
También puede elegir su propio reenviador de envío.

embalaje

Embalaje de bloqueo de pernos: 1Unit por caja, 60pcs por caja de cartón,

Productos relacionados

Somos proveedores de productos de control de seguridad integral profesional con 20 años de experiencia, nos aseguramos de ofrecer la mejor solución de la solución del sistema de control de acceso. Entonces, envíe sus datos de consulta en la siguiente, haga clic en "Enviar" ¡ahora!
Esperamos formar relaciones comerciales exitosas con nuevos clientes en todo el mundo en el futuro.

ACM-Y130

Raya electrónica de tipo estándar (NC / NO) para puerta de madera, puerta de metal, puerta de PVC

ACM-Y131

Raya electrónica de acero inoxidable (NC / NO) para puerta de madera, puerta de metal, puerta de PVC

ACM-Y132

280kg (600lbs) Cerradura magnética de una sola puerta adecuada para: puerta de madera, puerta de vidrio, puerta de metal, puerta a prueba de fuego.