Detalles de producto:

1. Prueba de ciclo: hasta 500,000 ciclos
2. Aceite hidráulico: resistencia a baja temperatura a -45 ℃
3. Brazo de balancín: hecho de material de acero al carbono de buena calidad, no fácilmente deformado o roto
4. superficie: pintada doble con material anticorrosión, 96 horas de resistencia a la corrosión
5. Tamaño de potencia EN4/5
6. Función de posicionamiento opcional
7. Función de verificación posterior opcional
8. fabricado bajo estricta observación del estándar EN1154
9. Sellado preciso, evitando la fuga de aceite
10. aleación de aluminio de alta calidad, protegida con pintura brillante de dos capas.
11. Dos válvulas de prensa hidráulica que controlan dos puertas de etapa que se cierran automáticamente.
12. Se puede instalar en la placa de la puerta o instalar en el marco de la puerta.

Material	Aleación de aluminio
Peso de la puerta	50 ~ 65 kg
Ancho de la puerta	1000 mm
Finalizar	Pintura electrostática
Ajuste de velocidad	Dos etapas de velocidad ajustable
La temperatura	-40 ° C ~ 80 ° C, -60 ° C ~ 80 ° C
Función	90 ° de retención y automática (el valor predeterminado de fábrica es automático)
Garantía	300000 veces; 500000 veces
Dimensiones	175x65x40 mm

DOOR CLOSER

Close automatically, fast or slow

1. First determine the weight of the door

DL-45	DL-60	DL-80
145x57x37mm	175x65x40mm	202x69x44mm

2. Determine the material of the door

Be applicable:
Anti-theft doors, wooden doors, aluminum alloy doors, steel doors, iron doors, fire doors and various styles of door frames (can be fixed with screws), door closers are not divided into left and right.

3. Confirm whether the door and the door frame are on the same plane

The door and the door frame are on the same plane, which can be directly applied

If the door difference is more than 5cm, you need accessories, please contact me

4. Automatic or positioning

Automatic door closer

When the door is opened, it will automatically close, with good safety performance, suitable for scenes that need to be closed in time, such as fire doors, fire doors, and building doors.

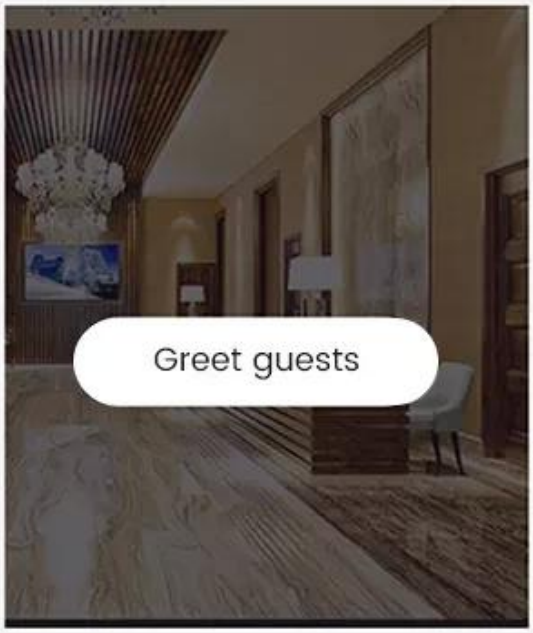

Positioning door closer

When the door is opened more than 90 degrees, the door closer will be set at 90 degrees, and then it will be closed after another push. It is suitable for long-time door opening such as picking up guests and delivering goods

➤ DL-45 Door Weight: 20-45kg

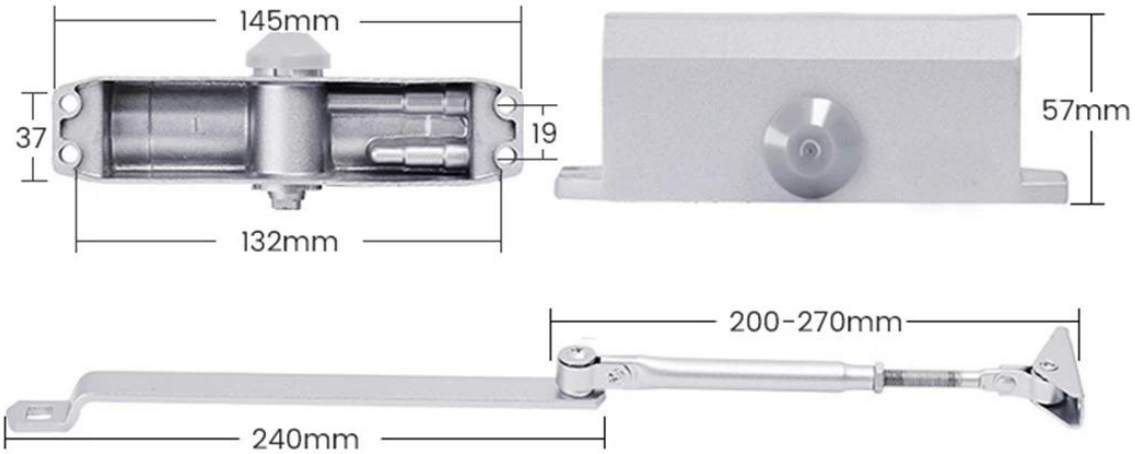

➤ DL-60 Door Weight: 50-65kg

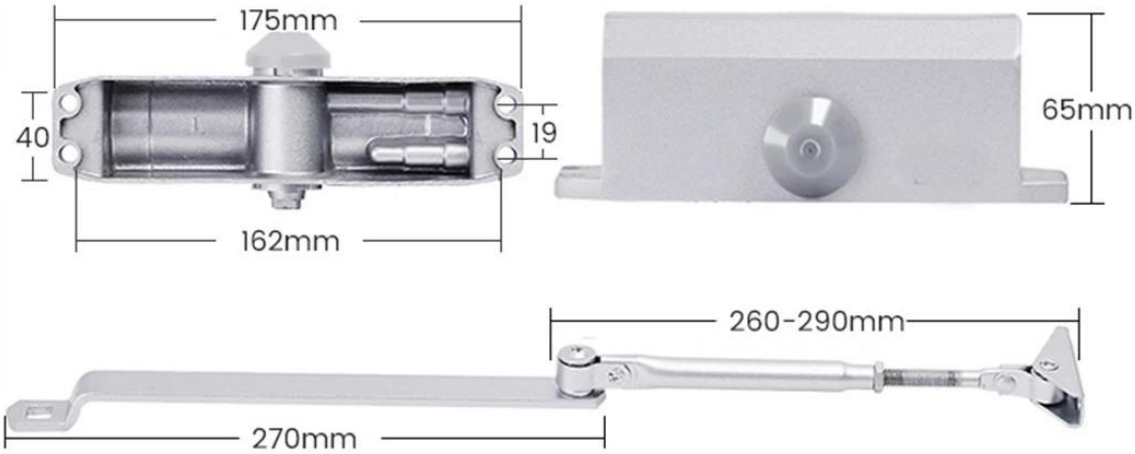

➤ DL-80 Door Weight: 65-85kg

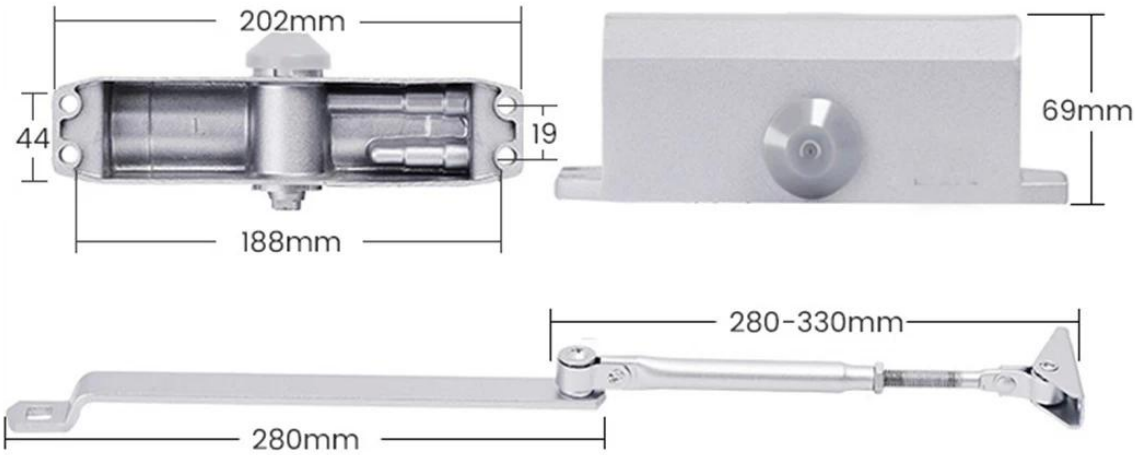

Preguntas más frecuentes
La puerta de alta calidad más cerca para cerrar la puerta automáticamente suavemente

P: ¿Puedes hacer nuestro logotipo?
R: Sí, ofrecemos un servicio OEM, podríamos imprimirlo de acuerdo con su diseño.

P: ¿Qué es el MOQ?
A: 500 piezas. Para más detalles, por favor contáctenos.

P: ¿Cuál es el tiempo de muestra y el tiempo de plazo para las producciones en masas?
R: Normalmente, el tiempo de entrega de la muestra es de 1-2 días, el tiempo de entrega de masa (5000 pcs) es de aproximadamente 7 días.

P: ¿Cuál es el plazo de pago?
R: Aceptamos T/T, Western Union y PayPal. Prepago completo para pedidos pequeños y 30% de depósito y saldo del 70% antes del envío por gran cantidad.

P: ¿Cuál es el método de envío?
A: por express (FedEx, DHL, UPS y TNT, etc.) por mar o por aire.