# Descripción del producto

## 12V 60W impermeable IP67 Driver LED electrónico

1. Potencia de accionamiento especial de alta confiabilidad para luces de calle LED, instaladas a gran altitud, con accionamiento de aluminio impermeable
fuente de alimentación
2. El LED de alta eficiencia es un producto que ahorra energía, y la eficiencia de la fuente de alimentación de conducción es alta.
3. El factor de alta potencia es los requisitos de carga de la cuadrícula.
4. Modo de accionamiento Hay dos tipos de tráfico: uno es una fuente de voltaje constante para múltiples fuentes de corriente constantes, y cada una
La fuente de corriente constante suministra energía a cada LED por separado.

Para medir potencia de salida de un amplificador de instrumentación con un Módulo PCB Tablero AC2 Vista inferior de Producto XG9 tarjeta de 5 V a 6 Hz rada

Solicitud de lámparas LED, como fa rolas, lámparas de calle, focos, etc.

Cuando el panel sobrevolta a ejecutar la salida de la cantidad de 3% del voltaje nominal. Los componentes internos del producto se descomponen. Y no hay salida por lo que protege el equipo externo

Eduardo Caballero Calderón
Corte de cuentas
Editorial Oveja Negra
Colombia
2

Dimensions(mm)

Short circuit/Over voltage/Over load
Over heat Protection

# 60W-12V-5A-IP67

RFID ACCESS CONTROL
1 2 3
4 5 6
7 8 9
* 0 #
POSITION

# Solicitud

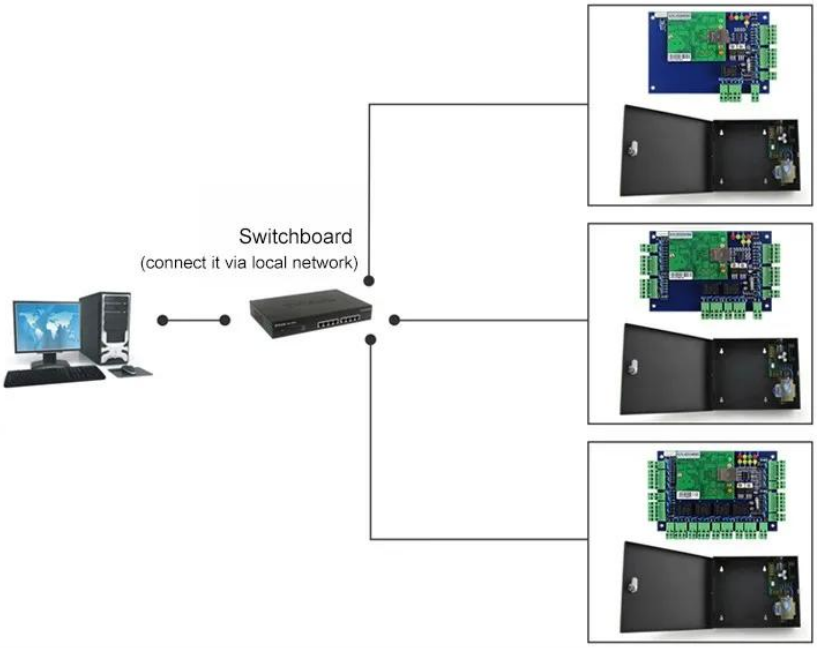


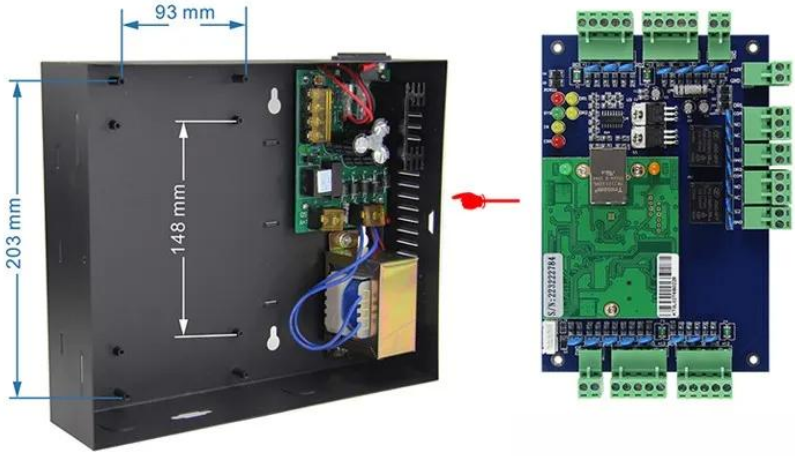


Kindly remind:

All network control board must configure with access power supply.
1 board for 1 power supply

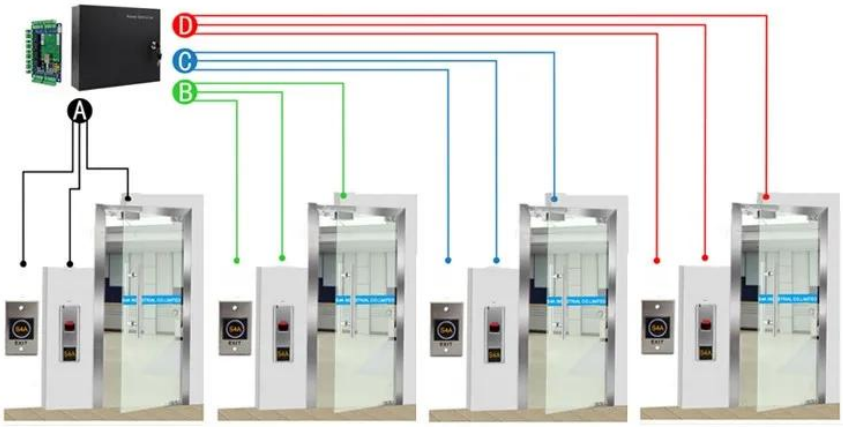


**ACM-WEG04**

Four doors 1 way: Control 4doors (Enter by Swipe cards and Exit by Push button)

## Embalaje y entrega

Cada pedido, verificaremos la calidad en primer lugar para garantizar que nuestros clientes obtengan el mejor producto.
Nuestro personal lo empacará cuidadosamente para evitar el daño del transporte.
Enviaremos todas las mercancías tan pronto como sea posible.

**Manera de envío (solo para nuevas referencias de clientes)**

Somos uno de los principales exportadores de productos RFID en China desde 2000 años. Con la experiencia de comercio internacional rica, conocemos muy bien el envío internacional, sabemos qué línea expresa o aérea es barata y segura para su país. Podemos suministrar varios

certificados para que limpie su costumbre, como CO, FTA, FORMULARIO F, FORMULARIO E ... ECT. Convocamos nuestra sugerencia profesional para su envío. EXW, FOB, FCT, CIF, CFR ... Términos de comercio están bien para nosotros. Podemos ser su socio confiable para productos y envío.

## Productos relacionados

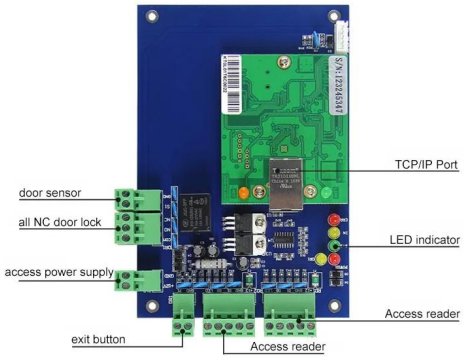


**ACM-WEG01**

Puede controlar 1 puerta.

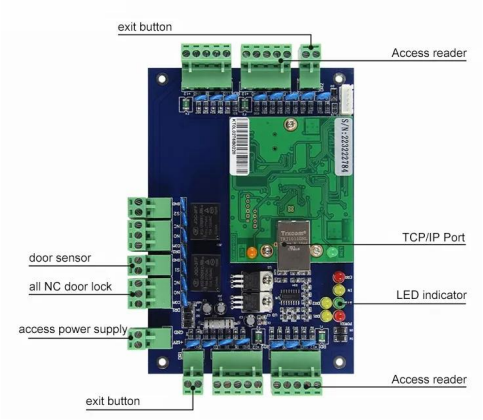


**ACM-WEG02**

Puede controlar 2 puertas.

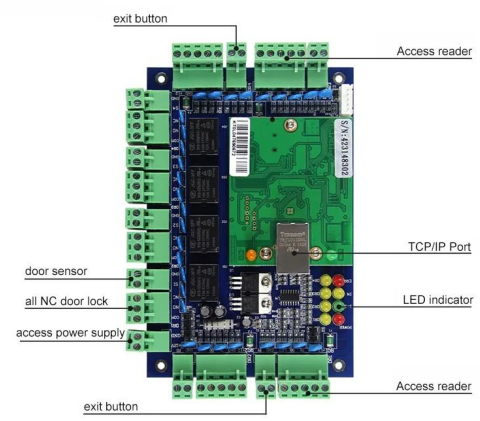


**ACM-WEG04**

Puede controlar 4 puertas.

## You May Like

**ACM-K2A / B**

Ningún botón de salida de la puerta táctil Realese con LED

**ACM-Y280**

Bloqueo magnético montado en superficie (280kg / 600 lb)

**ACM-Y806-5A**

Fuente de alimentación 5A para control de acceso

**ACM225**

Tocaypad RFID Control de acceso 12kHz

**ACM-210**

Control de acceso de Wiegand RFID impermeable de metal

**ACM26X**

125kHz EM Card RFID lector Tamaño:
115mm × 75.5mm × 16.8mm

## Nuestra compañía

### ACM Shenzhen Goldbridge Empresa industrial

Como uno de los principales exportadores de productos RFID en China, ya hemos estado en este campo durante 20 años. Tenemos una gran experiencia de producción y exportación en productos RFID. Nuestros productos de fuerza son: Tarjeta RFID, tecla RFID, pulsera RFID, etiqueta RFID y varios lectores RFID. También somos el proveedor de soluciones de control de acceso.

## Nuestro servicio

### Tu satisfactorio es nuestro objetivo.

1. Cualquier pregunta será respondida. en 24 horas
2. Fabricante profesional y proveedor, bienvenido a visitar nuestro sitio web y nuestra fábrica.
3.OEM / ODM disponible
4. Alta calidad, Fashin desing, precio razonable y competitivo, tiempo de entrega rápido
5.Servicio postventa :
A: Todos los productos habrán sido estrictamente de calidad registrados en casa antes de empacar.

B: Todos los productos estarán bien embalados antes del envío.
C: Todos nuestros productos tienen garantía de 2 a 3 años si el daño no es causado por humanos.
6. Entrega más rápida : Alrededor de 1 ~ 5 días para orden de muestra, 7 ~ 30 días para orden a granel
7. Pago : Puede pagar por el pedido a través de: T / T, Western Union, PayPal, Ali Water Assurance
8.Transporte: Tenemos una fuerte cooperación con DHL, FedEx, TNT, UPS, EMS, Forwarder por mar y por aire, también puede elegir su propio reenviador de envíos.

## Garantía de calidad

1. El servicio de guerra será honrado si el daño no es causado por el humano, ACM Goldbridge proporciona 2 años de garantía para productos relativos.
2.En lo contrario, ACM Goldbridge cobrará extra si la reparación.
3. Más información, por favor navegue por nuestro centro de servicio.